C2

Stil

Istoria mobilierului-caiet de studii nr.2/relevee de mobilier stil

CUVÂNT INTRODUCTIV

Această ediție este rodul unei preocupări de aproximativ zece ani, fiind realizată cu mare entuziasm şi seriozitate de către studenții arhitecți. Sunt cuprinse aici releveele diferitelor piese sau ansambluri de mobilier stil din patrimoniul transilvănean.

În cadrul disciplinei *Istoria Mobilierului – Stiluri,* prin insăşi tematica orelor practice, s-a încercat în mod consecvent ani de-a rândul, depistarea , relevarea şi studierea mobilierului stil de valoare- în principiu a pieselor ce se încadrează în marile stiluri istorice până la Art Nouveau inclusiv. Majoritatea obiectelor relevate aparțin secolului XIX, dar s-au găsit şi exemple din perioadele mai vechi; Secession-ul şi Art Nouveau-ul, fiind reprezentate în catalog prin câteva piese de exceptie. Mobilierul pentru relevare a fost căutat şi ales în muzeele de artă sau în cele de istorie, în magazinele de antichități, în colecții particulare, sau în cadrul "moşteniri lor de familie", în primul rând în Cluj, dar şi în alte localități ale Transilvaniei.

Această inițiativă didactică avea de fapt dublu scop. În primul rând acela ca prin posibilitatea de a palpa obiectul, de a-l examina în amănunt, pot fi cunoscute mai îndeaproape caracteristicile stilistice ale pieselor, forma şi decorațiile specifice perioadei. Pe de altă parte, tot cu ajutorul contactului direct cu piesa, studenții au posibilitatea de a descoperi tehnica de construire - de multe ori deosebit de inventivă - a ebeniştilor acelor timpuri, ceea ce este un câştig practic deosebit.

O tradiție veche în cadrul învatamantului de arhitectură este transmiterea experientelor de la o generație de studenți la alta, permițând astfel îmbogățirea cunoştințelor fără întreruperi sau reveniri. Acest caiet documentar cred că răspunde cu succes acestui scop

Ideea de bază nu ar fi putut fi materializată fără contribuția exemplară a studenților arhitecți, atât la relevarea şi la redactarea pieselor cât şi la prezentarea catalogului într-o tehnică de ultimă ora. La organizarea şi elaborarea temei un rol deosebit a avut D-na şef lucrări dr. arh. Dorina Vlad, un colaborator entuziast de la început până la finalizarea programului, dovedind un real ataşament față de această latură a meseriei.

În final în speranța că astfel de inițiative vor îmbogăți şi în continuare paleta publicațiilor proprii Facultății de Arhitectură clujene, recomand cu caldură această lucrare tututror studenților sau specialiştilor iubitori de artă şi interesați de frumos.

Prof. dr. arh. Muradin Katalin

CUVÂNT INTRODUCTIV

Lucrarea de față reprezintă efortul pasionat şi competent al unui grup de studenți arhitecți ai Facultății de Urbanism şi Arhitectură clujene conduşi şi îndrumați de două doamne arhitecte: Profesor dr. arh. Muradin Katalin şi Lector dr. arh. Dorina Vlad.

Este vorba despre o suită de materiale documentare destinate disciplinelor de studiu: "Mobilier" şi "Istoria mobilierului – Stiluri" ce cuprind mai multe părți şi respectiv formule diferite de prezentare practică de tipul unor caiete de studiu.

Un prim caiet de studiu prezintă relevee ale mobilierul popular român, maghiar, german din patrimoniul "Muzeului Etnografic al Transilavaniei" şi respectiv al "Parcului Etnografic Romulus Vuia" din Cluj.

Cel de-al doilea caiet de studiu, obiect al prezentului volum, sumează o cantitate impresionantă de piese de mobilier existente în Transilvania, relevate şi fotografiate de către studenții anului IV de studiu, însoțite de date privind datarea, originea, comentarii stilistice.

Mobilierul prezentat este datat ca aparținând cu precădere secolului XIX, dar recunoaştem şi piese din perioade istorice mai vechi. Ele s-au găsit în diferite oraşe transilvănene precum: Clujul, Bistrița, Turda, Satu Mare, Baia Mare şi sunt în general piese originale, prezentate pentru prima dată într-un material teoretic de acest gen. Sunt prezente astfel piese sau ansambluri unitare, extrem de valoroase cum ar fi cel de la Biblioteca Universitară din Cluj sau cel al Farmaciei de pe strada Georege Barițiu Cluj, ambele în utilizare şi într-o stare de conservare destul de bună.

A doua parte a celui de-al doilea caiet documentar constă în reproducerea unor desene – proiecte de mobilier din secolul XIX cuprinse într-o culegere intitulată: *Culegere de proiecte pentru meşteşugari şi şcolile de industrii, Budapesta* şi este împărțită în patru părți: prima se referă la stilul aşa-numit "Englezesc" a doua la stilul "Renaissence", apoi "Baroc-ul vienez", "Rococo-ul" şi respectiv stilul "Maghiar", toate desfăşurate ca interpretări stilistice europene specifice celei de-a două jumătăți a secolului. Interesante şi utile sunt prefațările catalogului, care pe lângă savoarea textului obținut prin limbajul bogat însoțit de un fin umor rezultat adeseori din aprecierile făcute stilurilor, aduce precizări valoroase privind alegerea lemnului, a tehnicii de prelucrare şi finisare a mobilierului.

Adunarea materialului a pretins o durată de cca zece ani şi reprezintă o cercetare teoretică şi aplicată deopotrivă. Teoretică pentru că a implicat investigații de arhivă, traducere de specialitate şi studii de încadrare stilistică acolo unde aceste precizări lipsesc; practică, deoarece a presupus cercetare de teren, inventariere, relevare şi apoi redactare a unui număr impresionant de piese de mobilier din secolul XIX şi mai vechi.

Calitatea imaginilor este de înaltă ținută, astfel încât oferă în egală masură informații documentare, informații de ansamblu a piesei reprezentate (elevații, secțiuni la scară) detalii tehnice, toate de un desen ireproşabil, dar şi imagini fotografice color ale piesei şi uneori ale ambientului său.

Prezentarea electronică a întregului material permite lecturarea uşoară a acestuia, stocarea economică a informației, dar trebuie ferită de posibilitatea de a fi copiată.

De aceea consider că în urma valorificării în această formulă a acestor caiete documentare ar fi extrem de necesară publicarea chiar şi sub o formă restrânsă a lor, pentru a fi oferită publicului larg, specialiştilor de artă şi arhitectură, dar şi iubitorilor de frumos.

Tot ceea ce veți vedea aici este încântător iar inițiativa dascălilor şi a studenților remarcabilă, căci ea slujeşte deopotrivă şcolii noastre, oraşului şi de ce nu Europei, cu care avem deja multe schimburi şi atât de multe de împărtăşit.

Urez aşadar autorilor o cât mai susținută continuare a acestei inițiative, un entuziasm pe măsura şi o cât mai rapidă recunoaştere din partea societății universitare şi nu numai.

Prof. dr. arh. Adriana Matei

CUVÂNT INTRODUCTIV

În formarea noastră profesională, indiferent de domeniul în care activăm, există cred, un traseu necesar, aş spune chiar obligatoriu care presupune un început de drum care este "Şcoala". De la ucenic la calfa sau meşter, din Antichitate până în prezent, instruirea este deopotrivă practică şi teoretică, deopotrivă autodidactă şi desfăşurată intr-un cadru instituționalizat.

De cele mai multe ori învățăm analizând tot ceea ce este în jurul nostru, învățarea având în acest mod sensul unei punți care asigură continuitatea în cadrul unei tradiții, drum pe care îl urmăm cel mai adesea intuitiv şi instinctiv. Exemplele mediului ambiant (natural sau construit) ne marchează în bine sau în rău şi de cele mai multe ori, trebuie să fim capabili să operam selecția după criteriile pe care le considerăm valabile. Fie că recunoaştem sau nu, criteriile se formează şi se aglomerează în subconştient şi ne determină să alegem ceea ce este valoros din tot ceea ce ne înconjoară. Se structurează astfel afinități față de ceea ce apare ca "nou" dar şi față de ceea ce face parte din creațiile generațiilor anterioare, preferințe care ne marchează acțiunile şi realizările viitoare.

Elementele care fac parte din universul nostru informațional sunt deci în mare parte atât articole şi imagini din revistele de specialitate, lucrări teoretice de referință din domeniu, cât şi multe obiecte de artă care aparțin unor epoci anterioare.

Aplicarea unor noțiuni teoretice de curs, (rezultate din experiența altor generații) şi verificarea lor prin investigare practică – în cazul nostru prin studii însoțite de relevarea unor piese de mobilier, pare să fie un "*eveniment profesional*" important în această fază de instruire şcolară. Investigarea practică are de cele mai multe ori un rol de verificare şi fixare a cunoştințelor, oarecum previzibil dar poate fi şi un moment–surpriză care poate introduce o noutate, o excepție, un dat imprevizibil şi interesant care face chiar ineditul acțiunii. Descoperirea sistemului constructiv al mobilei vechi, a istoriei mobilerului cu fazele sale mai importante manifestate în mod particular în contextul transilvănean, a unor vechi publicații de specialitate din domeniul mobilierului secolului XIX, sunt chiar farmecul a ceea ce înseamnă lucrările practice la disciplina *Istoria Mobilierului – Stiluri*. Ele se conformează în general ca tematică şi mod de abordare unei direcții inițiate de Doamna Prof. Dr. Arh. Katalin Muradin cu ani în urmă, direcție ce a devenit în cele din urmă o tradiție. În ceea ce priveşte lucrările selectate, acestea sunt ele însele exemple adunate de-a lungul mai multor ani în ideea realizării unui instrument de studiu destinat studenților sau celor care vizează arhitectura ca viitoare profesie.

Credem că imaginea generală care se desprinde din acest studiu este una simplă nepretențioasă, a unei selecții de lucrări studențeşti realizate în "Şcoală", aranjate şi prelucrate de studenții seriei imediat următoare şi destinate studiului unor noi generații, proces ce poate fi inclus în şirul acțiunilor care încearcă să contureze o tradiție şi o identitate.

Şef Lucrări, dr. arh. Dorina Vlad

CUPRINS :

1999-2001

- bufet - stil Baroc 8
- fotoliu - sec. XIX.....9 - 11
- oglindã cu consolã - sec. XIX .....12 - 14
- scaun - stil Empire.....15 - 16
- masuță - sec. XIX.....17 - 18
- masa - stil Neo-Renaştere.....19 - 20
- scaun - sec. XIX.....21 - 23
- scaun - sec. XIX.....24 - 25
- scrin - sec. XIX.....26 - 27

2002-2003

- scaune - “stil 1900”.....29 - 32
- masã şi oglindã - sec. XX..... .33 - 35
- pianinã - stil Empire.....36 - 37
- scrin - Neo-Clasic.....38 - 39
- piesã bisericeascã - sec. XIX.....40 - 41
- bibliotecã - “stil 1900”.....42 - 44

- oglindã - Neo-Renaştere Germanã.....45 - 47
- bufet - Neo-Renaştere Germanã.....48 - 50
- mobilier de farmacie - stil Neo-Gotic.....51 - 54
- oglindã - “stil 1900”.....55 - 56
- birou - “Bonheur-du jour”.....57 - 59

2003-2004

- “Caiete de proiecte” , MINTALAPOK.....60 – 105

2003-2004

- secretaire - sec.XX, noptiere - stil Biedermaier.....107 - 112
- canapea, scaun, bufet - sec.XIX.....113 - 121
- credenţã - stil Neo-Renaştere Germanã.....122 - 129
- birou -,,Bonheur-du-jour”, scrin - sec.XX.....130 - 135
- oglindã - stil Rococo, bufet - sec.XX.....136 - 141
- bufet, canapea - stil Neo-Renaştere Germana.....142 - 145
- bufet - stil Art -Nouveau, birou - stil Neo-Clasic.....146 - 151
- bufet - sec. XIX, masã -consolã - stil Neo-Renaştere Germanã...152 - 159
- ceas - “stil 1900”, vitrinã - stil Neo-Renaştere.....160 - 167
- bufet, fotoliu - stil Neo-Renastere Germana.....168 - 176
- masã, oglindã, scaun - stil Neo-Renaştere Germanã.....177 - 202

- confesional - stil Baroc.....204 - 209
- set de masuțe suprapuse şi fotoliu - sec. XIX.....210 - 217
- masã, scaun şi canapea - stil Neo-Clasic.....218 - 225
- mobilier - Perioada Interbelicã, dulap - stil Baroc.....226 - 232
- scaune Muzeul de Istorie al Transilvaniei - stil Baroc Venețian, sec.XIX, sec. XVI .....233 - 248
- mobilier - stil Art Decó.....249 - 269
- mobilier - stil Art Decó.....270 - 273
- comodã - Perioada Interbelicã si dulap - sec. XX.....274 - 280
- scaun - sec. XX si credențã - Perioada Interbelicã.....281 - 284
- mese - sec.XIX.....285 - 292
- comode - sec. XX .....293 - 297
- scaun si dulap - stil Neo-Renaştere.....298 - 304

- Materiale, forme, culori .....305 -362

1999-2001

Fetita Valean Mariana – bufet stil Baroc ; Domsa Dan – fotoliu sec. 19 ; Tothfalusi Gabor – oglinda cu consola sec. 19 ; Coldea Diana – scaun stil Empire ; Rajta Zsuzsanna – masuta sec. 19 ; Dronca Dorin – masa stil Neo - Renastere ; Craiovan Larisa – scaun sec. 19 ; Benovsky Magda – scaun sec. 19 ; Runcan Ioan – scrin sec. 19

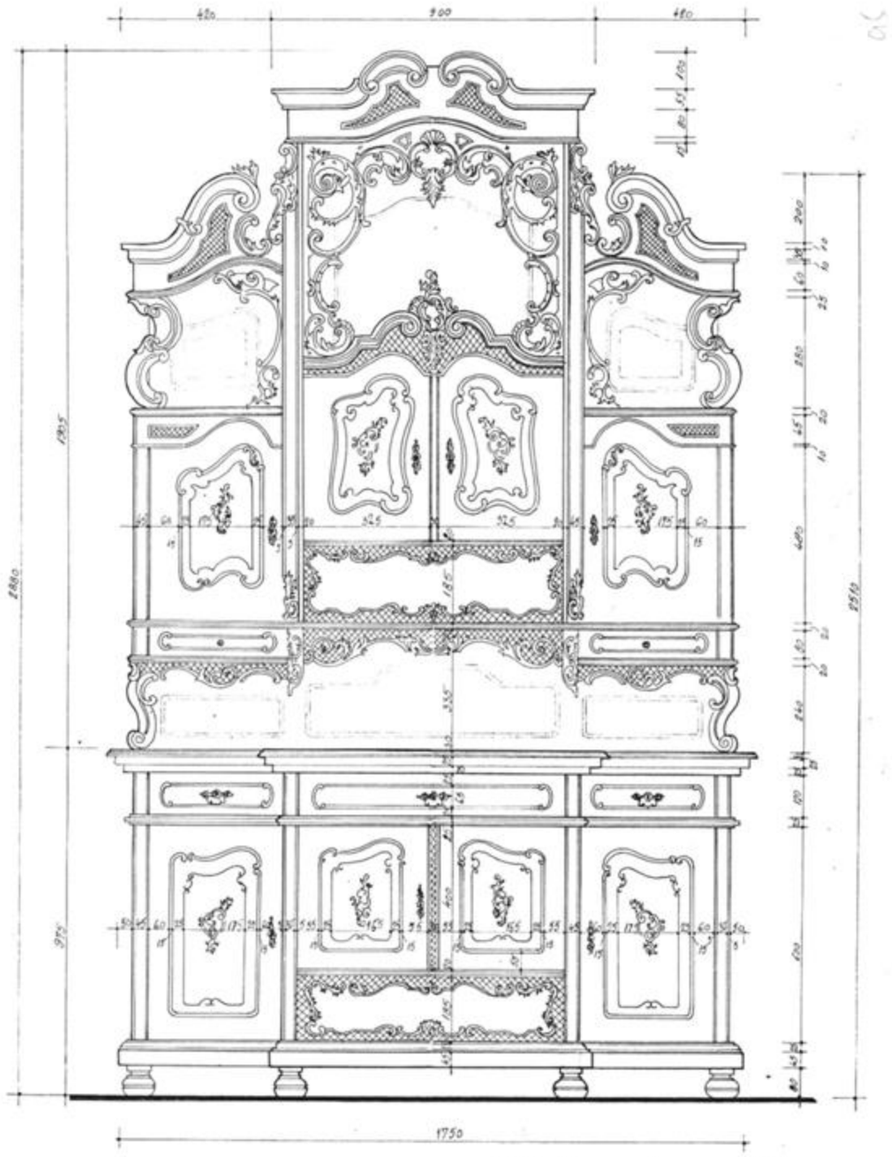

Vedere frontalã

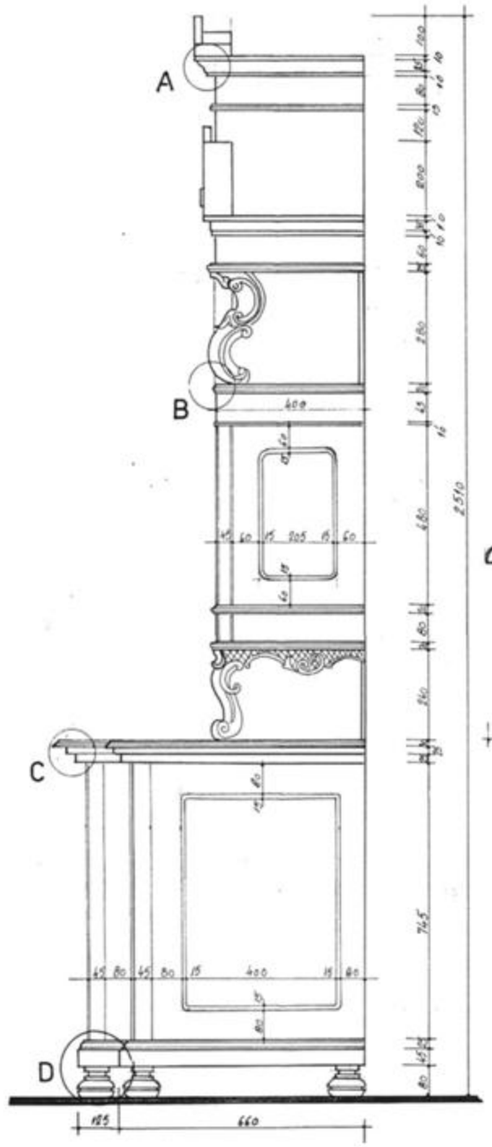

Vedere lateralã

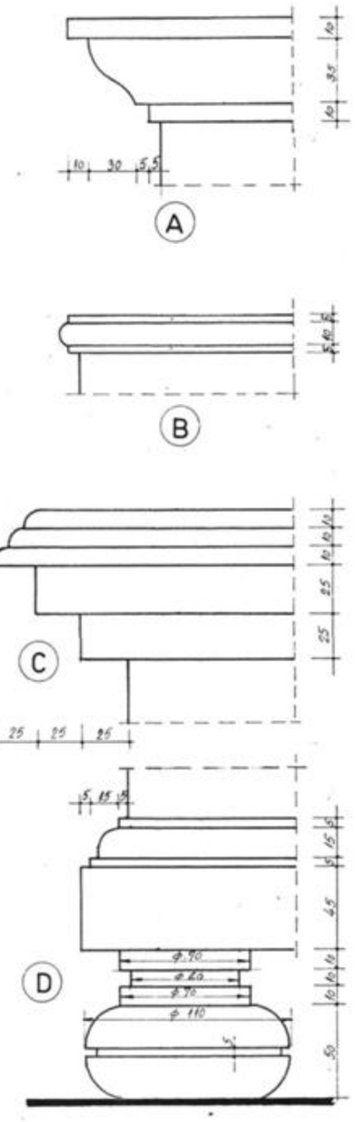

Detalii

Fetita Valean Mariana

Bufet Stil Baroc

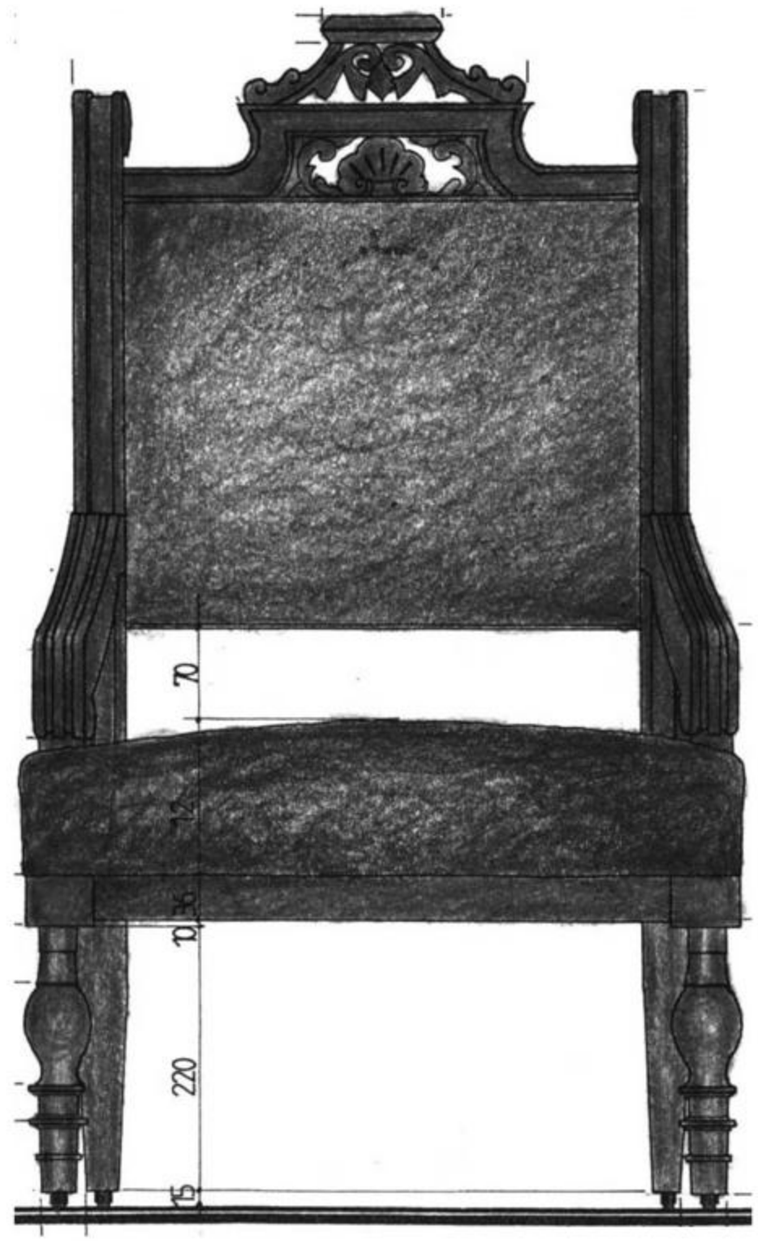

Vedere frontală

Stilul piesei de mobilier - Alt Deutsch (Neo-Renaştere Germană)
Proprietar - colecție particulară
Materiale - structură de lemn masiv de stejar băițuit cu baiț de culoare brun închis; lăcuit
- şezutul: structură de arcuri metalice rigidizate cu sfoară; tapițerie de catifea vişinie

Domşa Dan

Fotoliu Sec. XIX

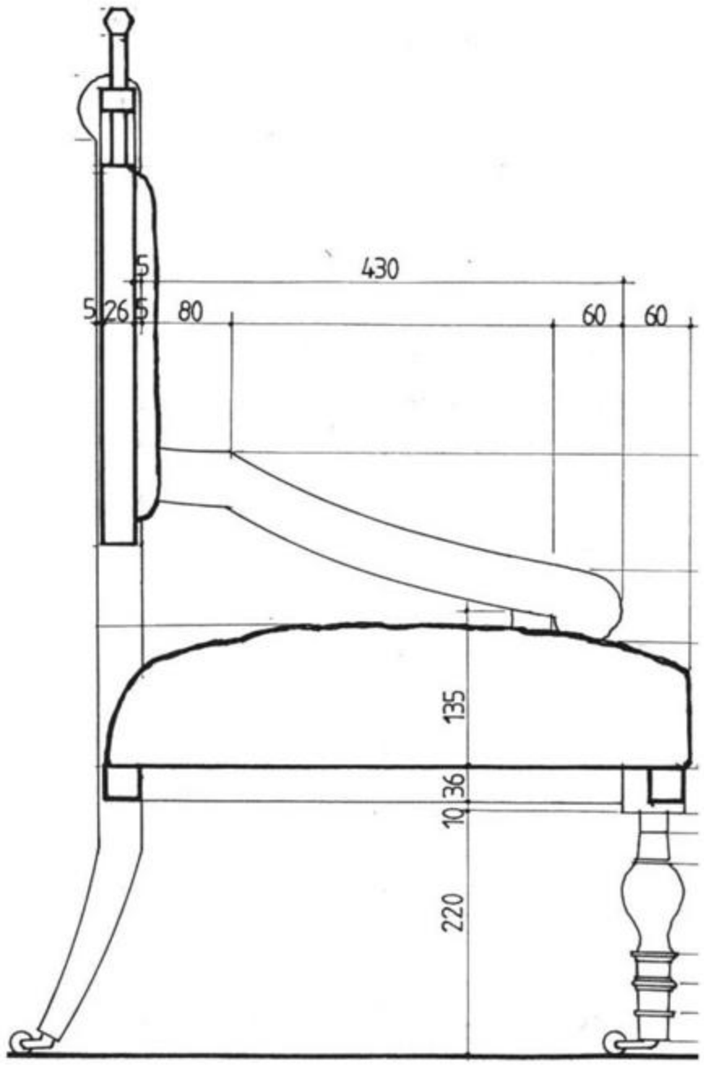

Sectiune

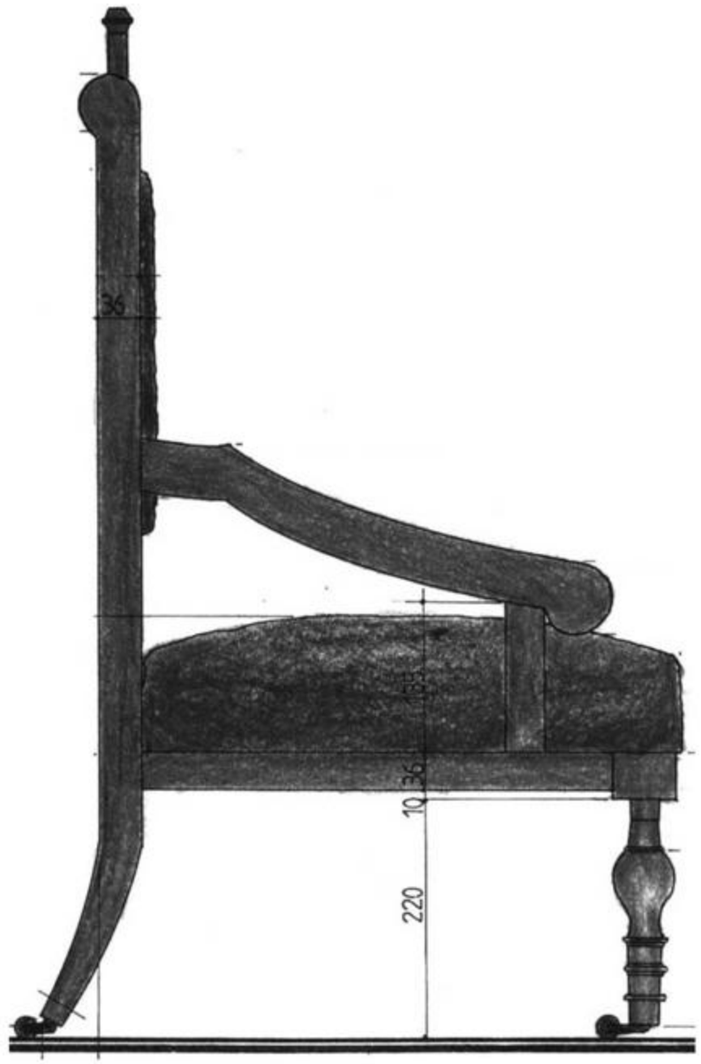

Vedere lateralã

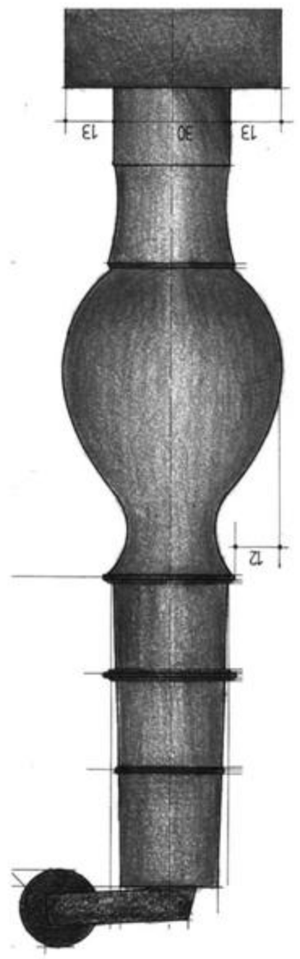

Detaliu picior

Vedere spate

Vedere de sus

Domsa Dan

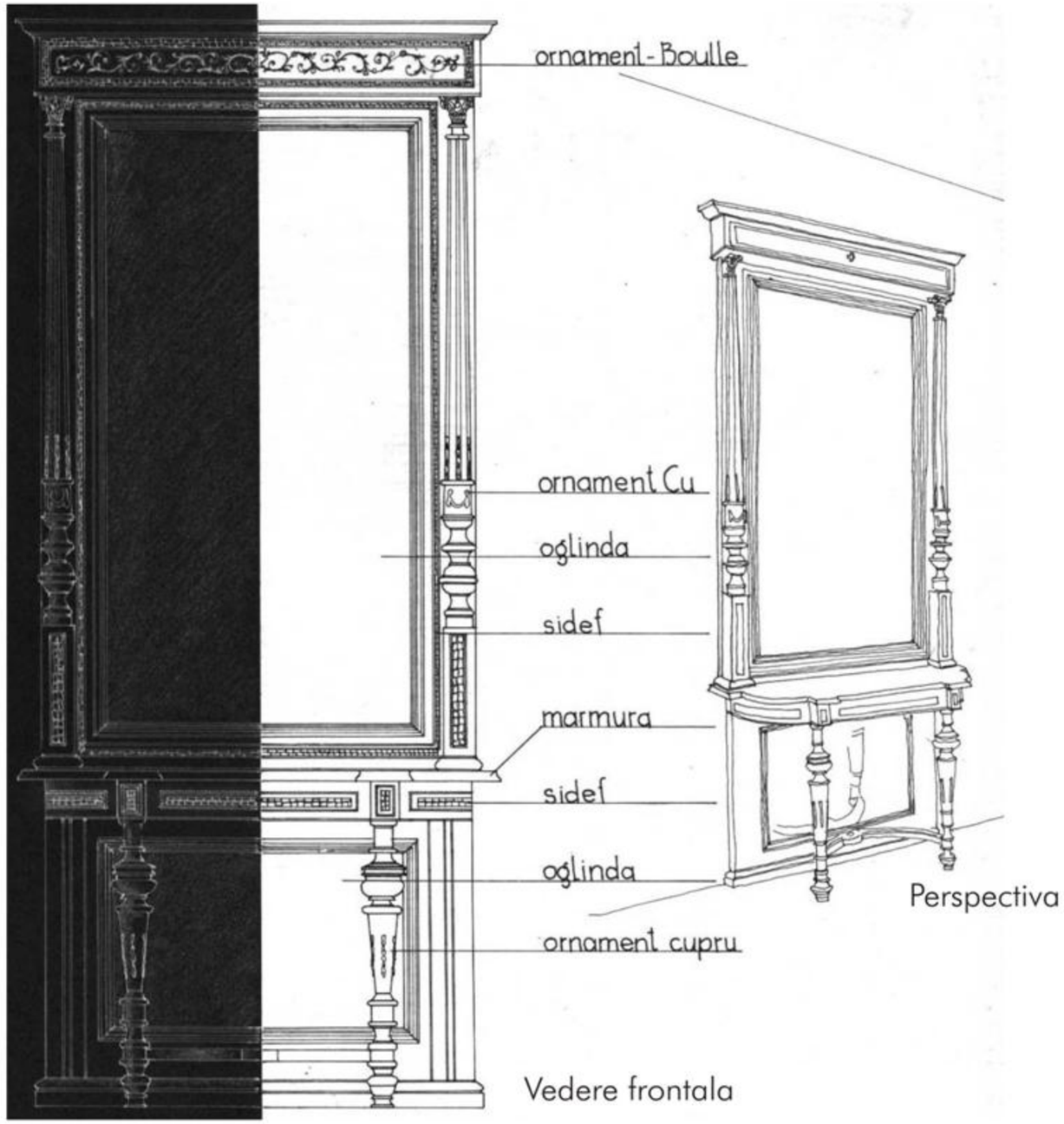

Perioada cuprinsă între 1842 şi până în 1870 este dominată de personalitatea Impăratului Napoleon al III-lea, ce impune stilul cunoscut sub denumirea de Second Empire. Este o epocă în care se reinventariază caracteristici ale stilurilor clasice, dar şi nostalgii gotice, ce îşi găsesc expresia în formule realizate de această dată cu o tehnologie modernă. În afara unor motive şi dispuneri ornamentale cunoscute anterior şi a reproducerii foarte fidele a unor piese de mobilier vechi, una dintre caracteristicile perioadei este conceperea unor piese de mobilier la dimensiuni adaptate interioarelor epocii.Ea este asociata cu preferinţa pentru folosirea furnirelor şi culorilor închise decorate prin sculptură, pictură, incrustaţii cu sidef sau marchetărie tip ”Boulle”.

Mobilierul prezentat, ce se încadrează în aceasta perioadă, constă dintr-o oglindă cu consolă, piesă întâlnită adeseori în componenţa unor garnituri de mobilier ale epocii. Aspectul exterior tinde să sugereze opulenţa, obţinută de această dată prin folosirea lemnului băiţuit negru (imitând abanosul) şi lustruit , ornamentat cu incrustaţii de sidef şi fileuri metalice.

Tothfalusi Gabor

Oglindă cu consolă Sec. XIX

Tothfalusi Gabor

Oglindă cu consolă Sec. XIX

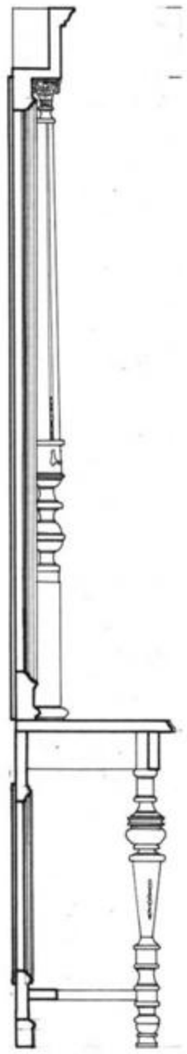

Vedere laterala

Detaliu

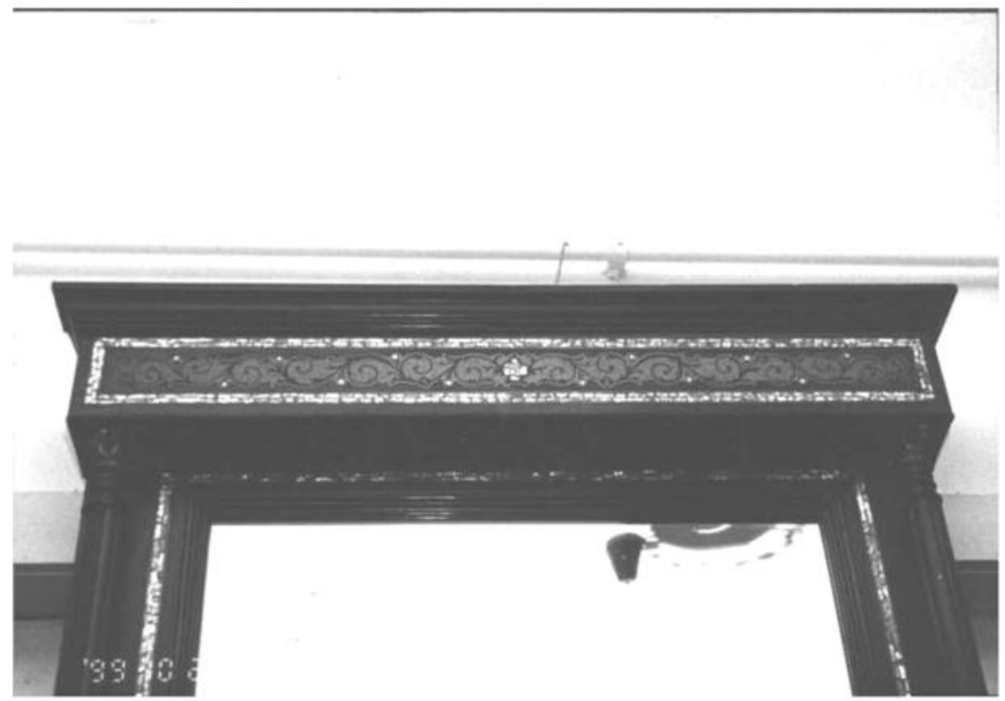

Tothfalusi Gabor

Oglindă cu consolă Sec. XIX

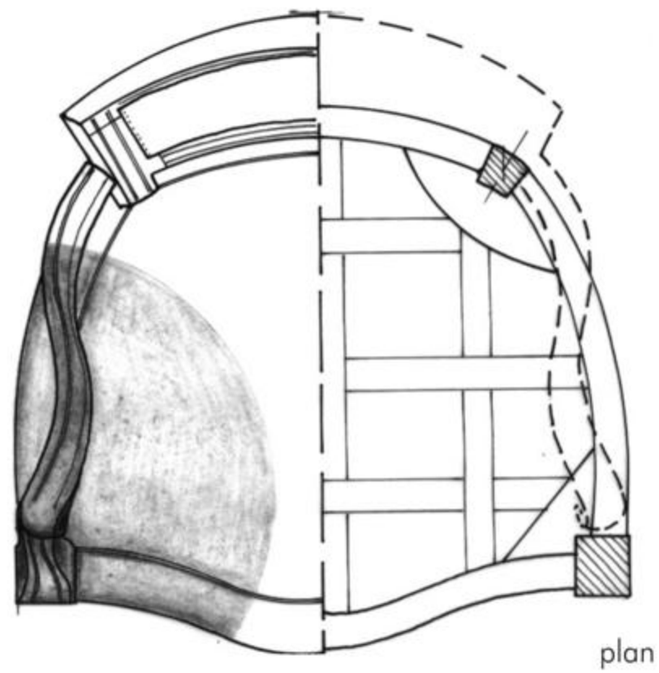

Scaun Empire - expus la Muzeul de Artă din Cluj
Materiale - lemn de nuc (băiţuit) şi tapiţat cu piele maron prinsă cu ţinte de alamă
- structura tapiţeriei: iarbă de mare
pânză de sac
chingi din material textil

Coldea Diana

Scaun Stil Empire

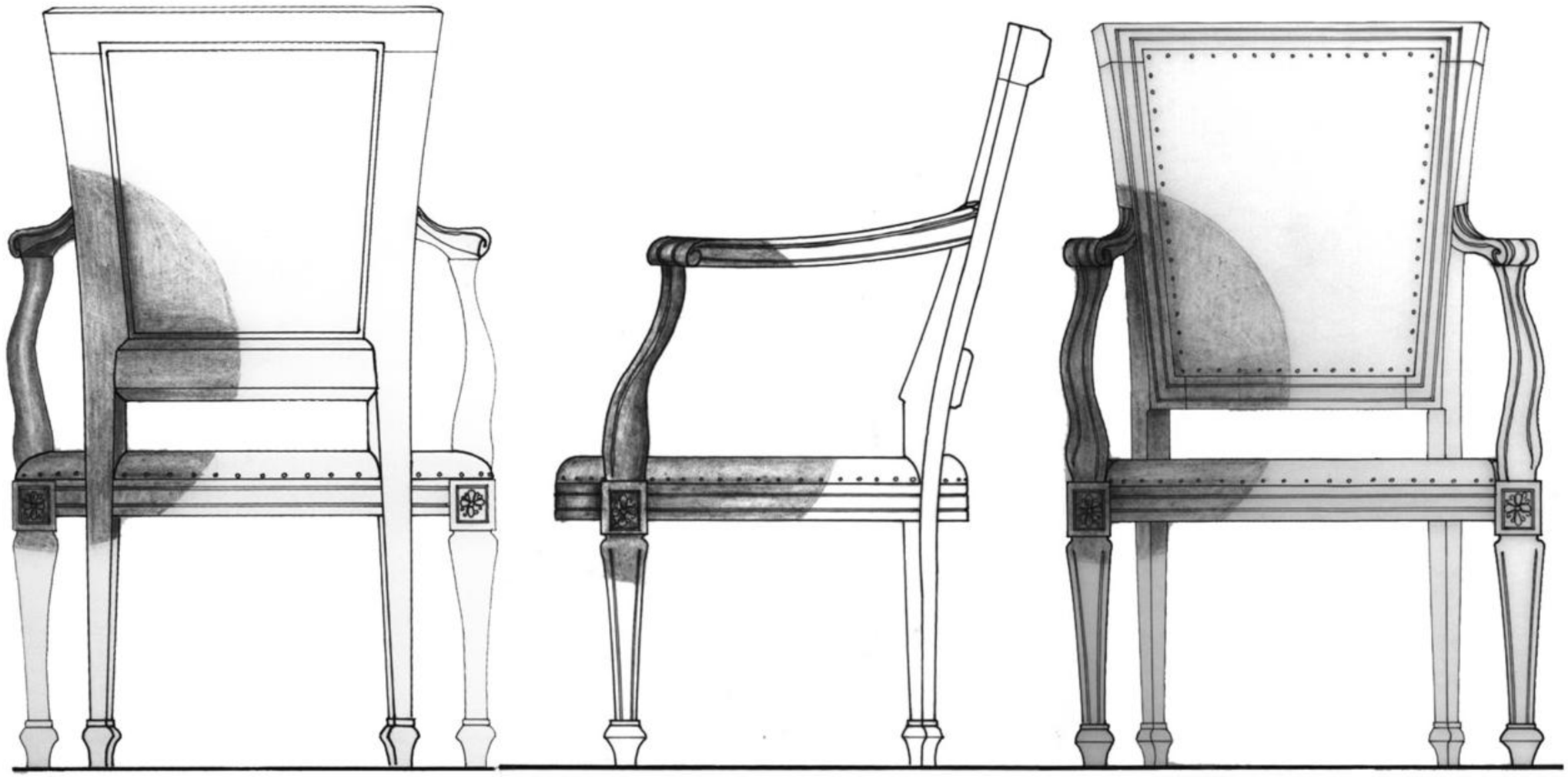

Vedere din spate

Vedere din lateral

Vedere din fata

Coldea Diana

Scaun Stil Empire

Perspectiva

Măsuța de lemn se află actualmente în Muzeul Petőfi Sándor din localitatea Colțău din județul Maramureş, muzeu amenajat în Castelul baroc al familiei grofului Teleki Sándor. Piesa de mobilier făcea parte din zestrea tinerei Szendrey Júlia, soția poetului, datând dinaintea anului căsătoriei lor, 1847. Nu se cunoaşte numele ebenistului şi nici al meşterului, care a restaurat măsuța, modificându-i picioarele.

Tăblie pictată

Rajta Zsuzsanna

Măsuță Sec. XIX.

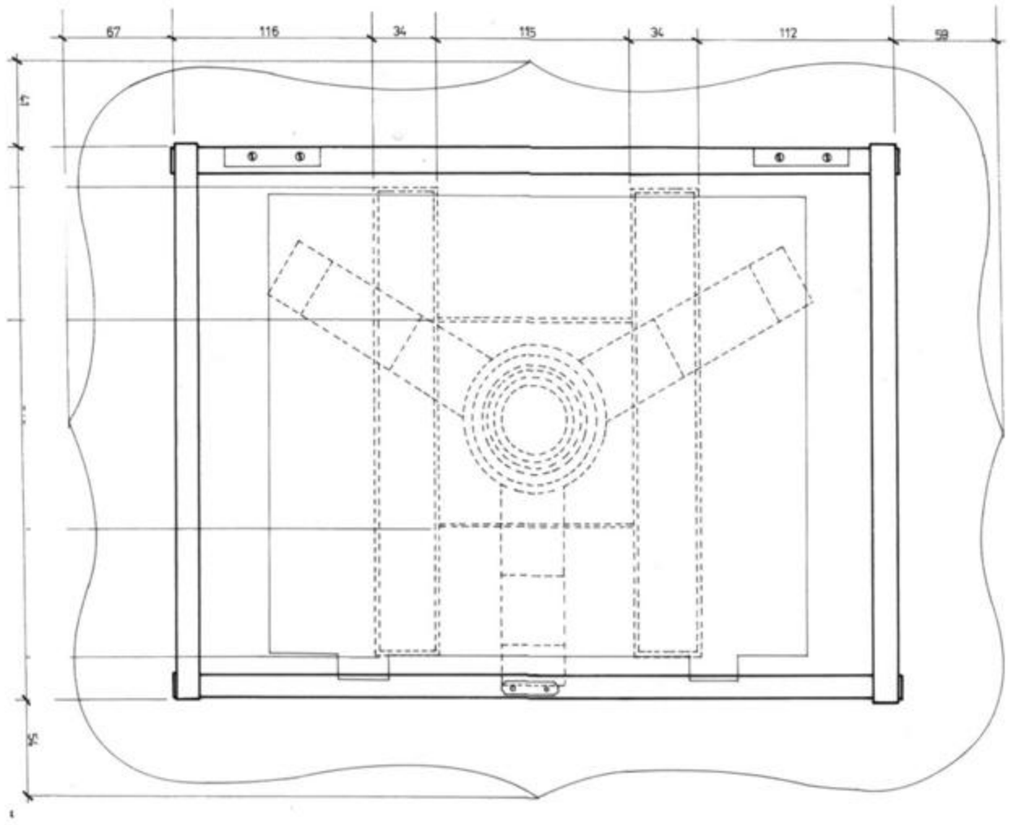

Plan masa

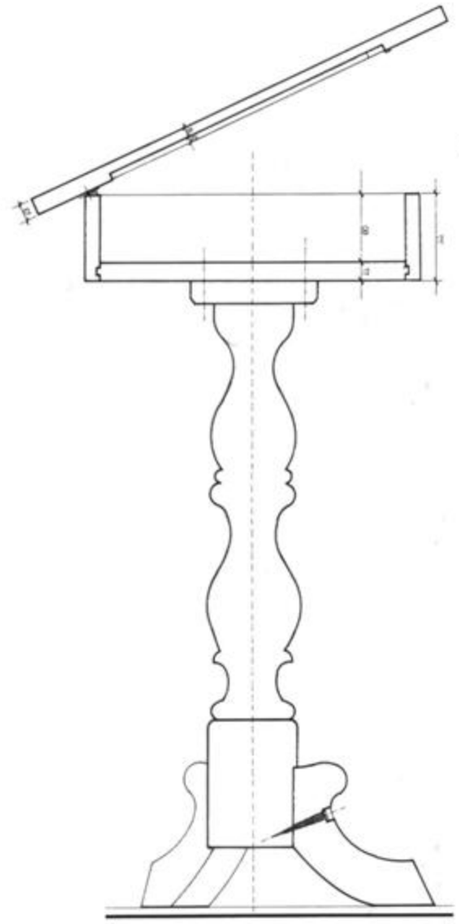

Sectiune transversala

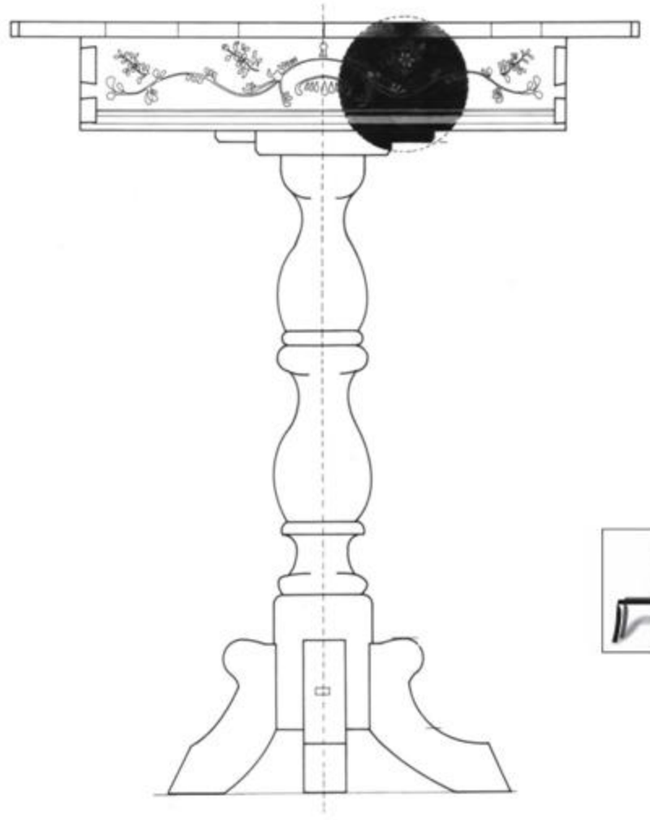

Vedere laterala

Rajta Zsuzsanna

Măsuță Sec. XIX.

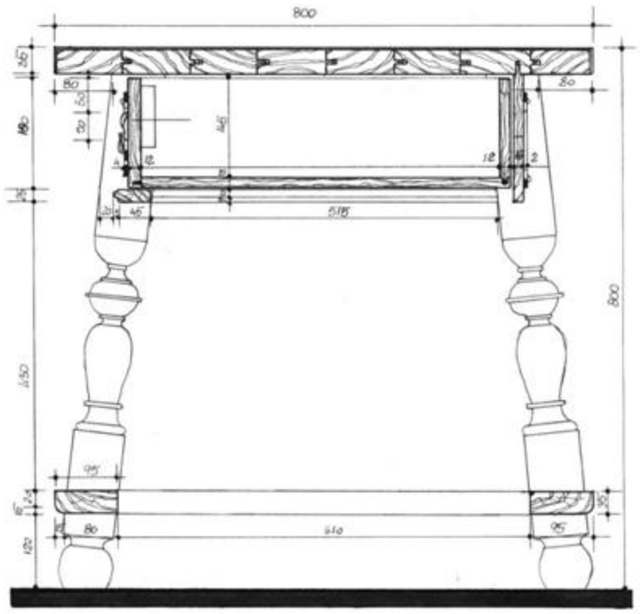

Sectiune

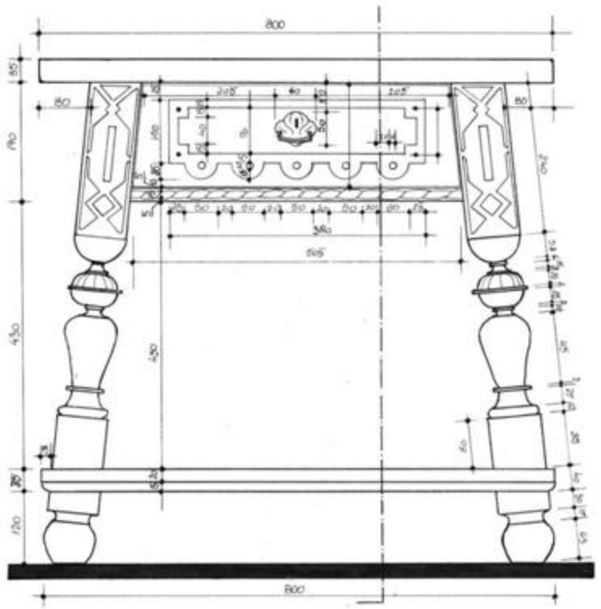

Vedere frontala

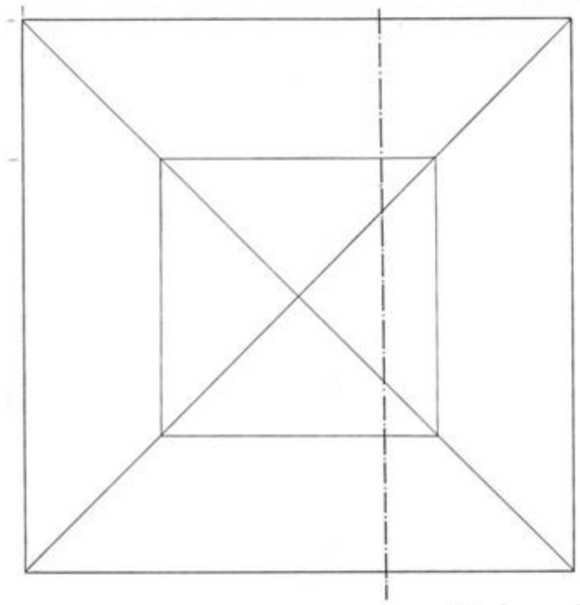

Vedere de sus

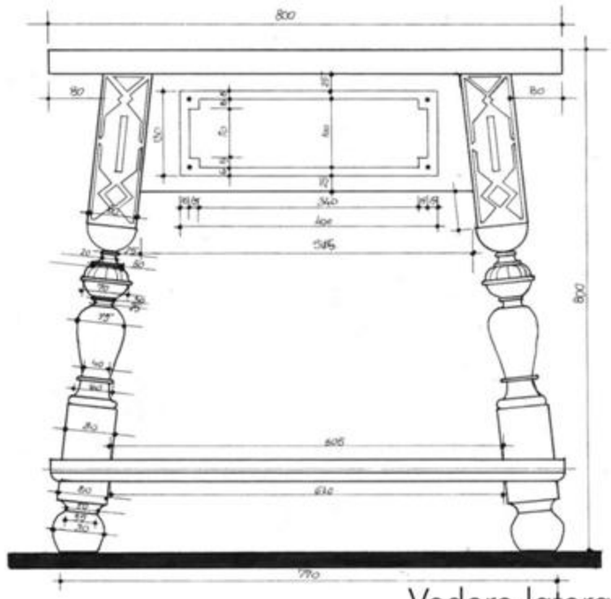

Vedere laterala

Dronca Dorin

Masă Stil Neo-Renaştere

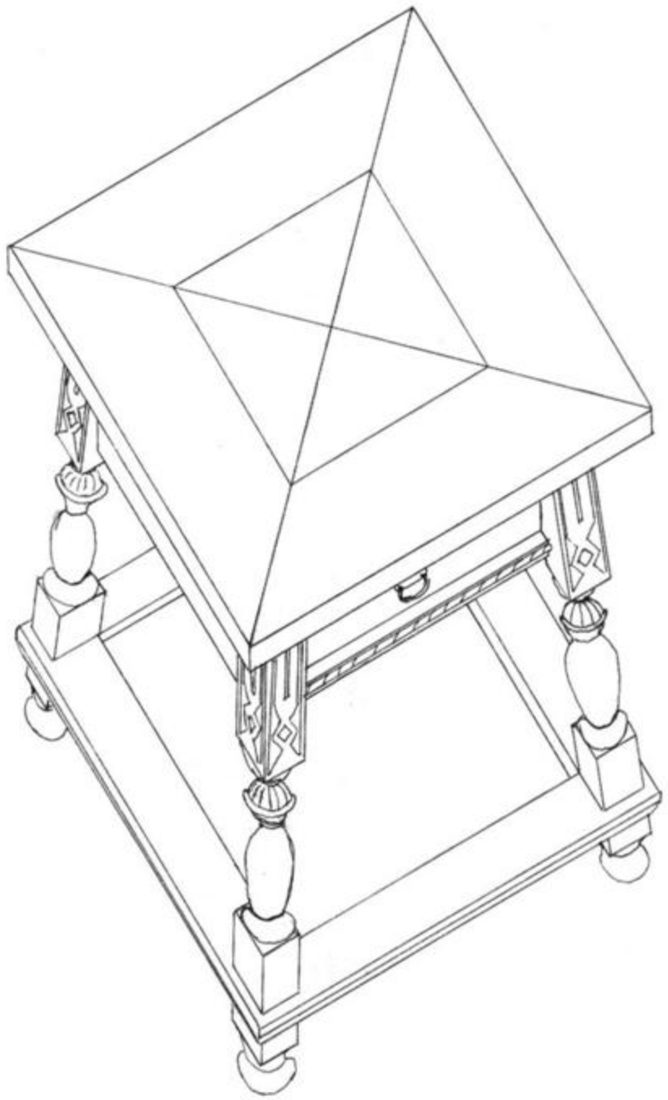

Axonometrie

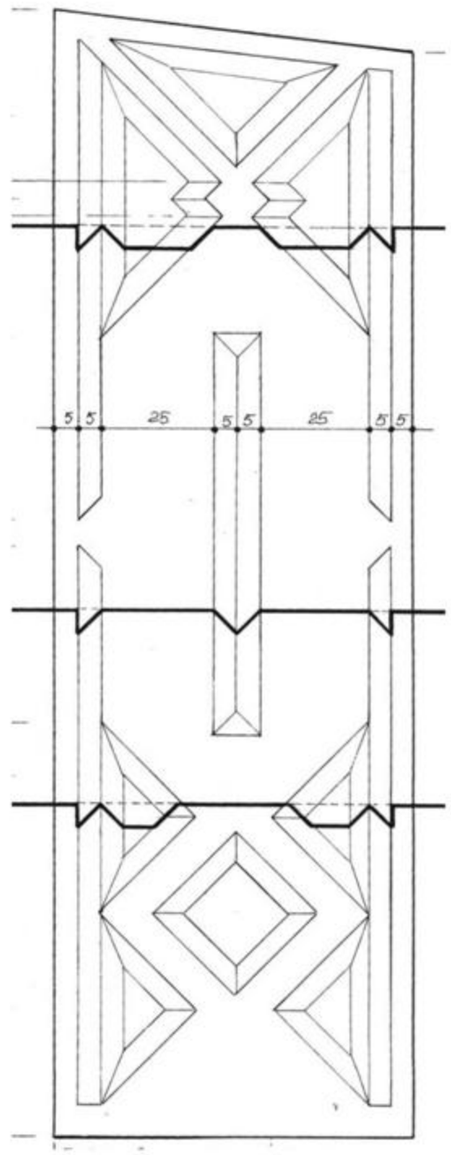

Detaliu

Dronca Dorin

Masă Stil Neo-Renaştere

Scaun – Stil Eclectic

Lemn sculptat, strunjit, băițuit, cu încrustații de sidef. Tapițeria din catifea verde.

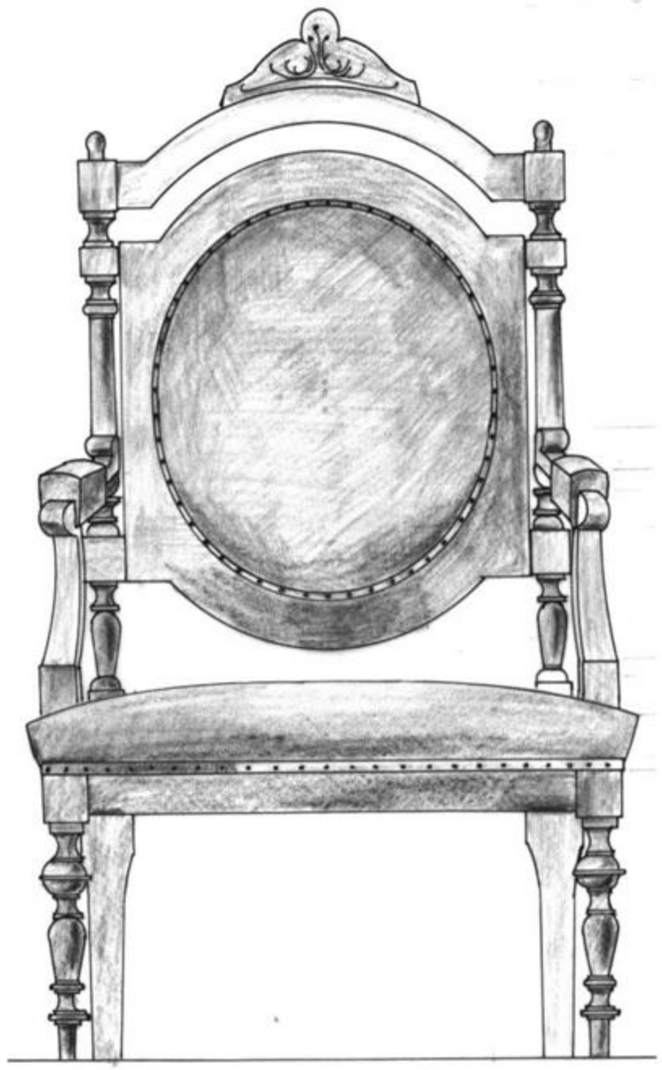

Vedere fata

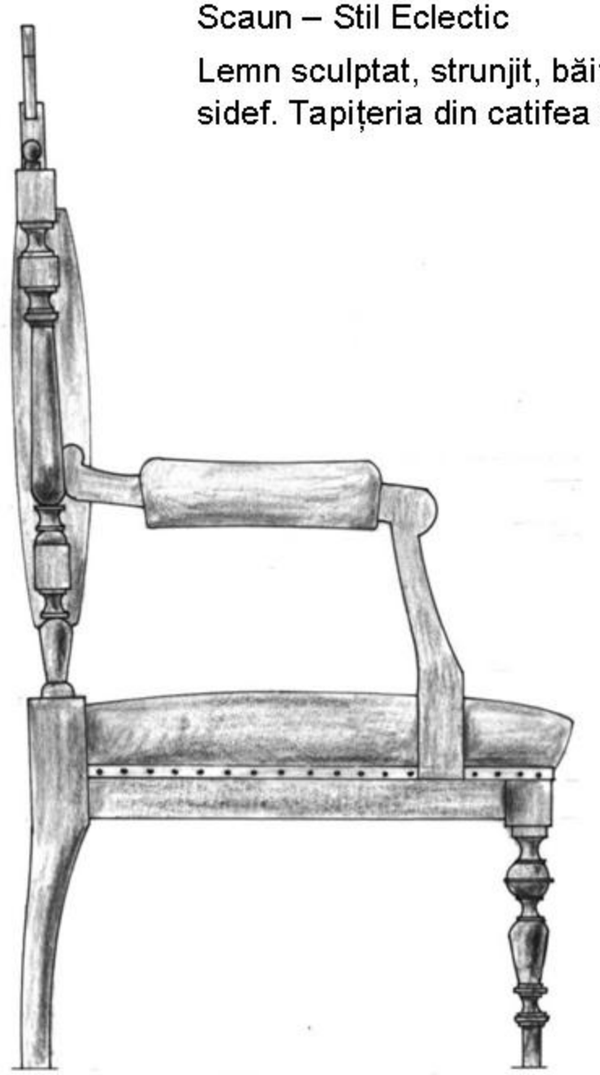

Vedere laterala

Craiovan Larisa

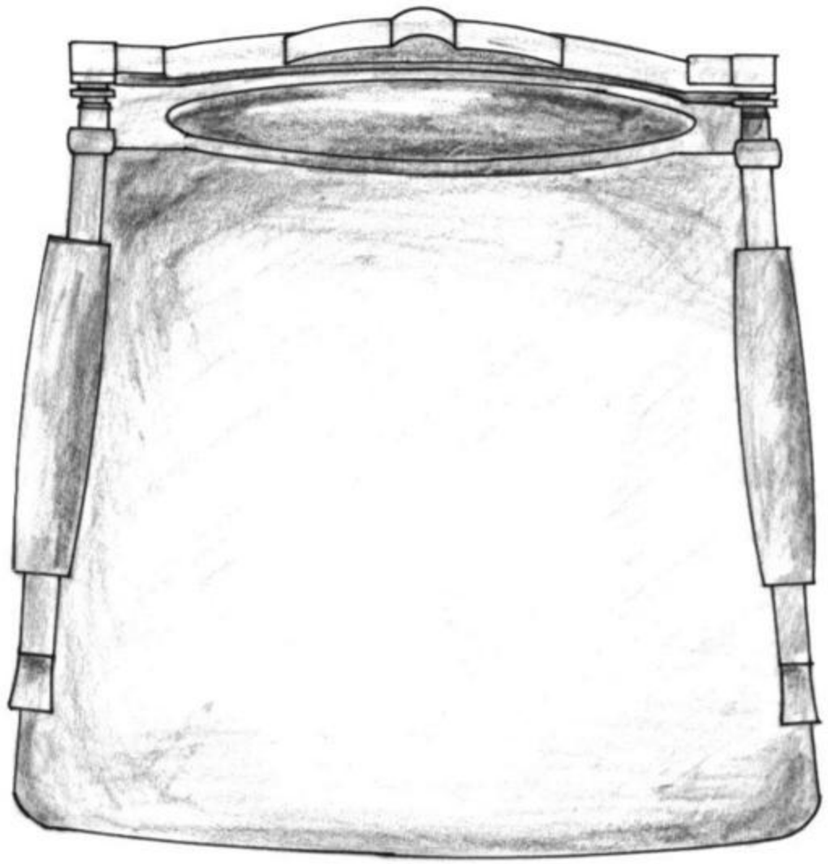

Plan

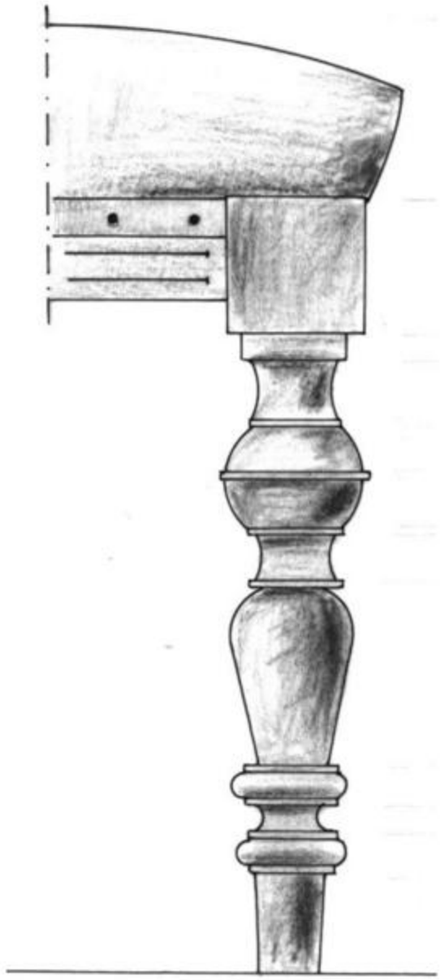

Detaliu picior

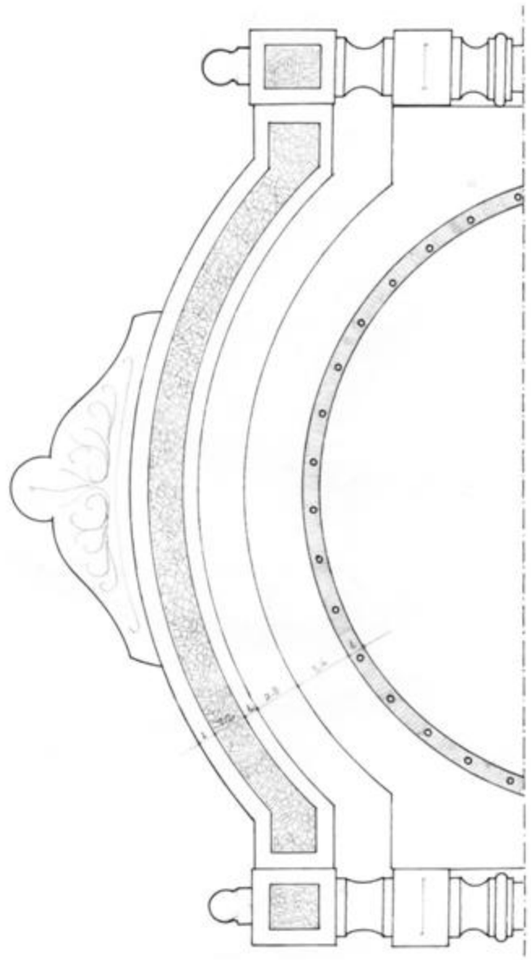

Detaliu spatar

Craiovan Larisa

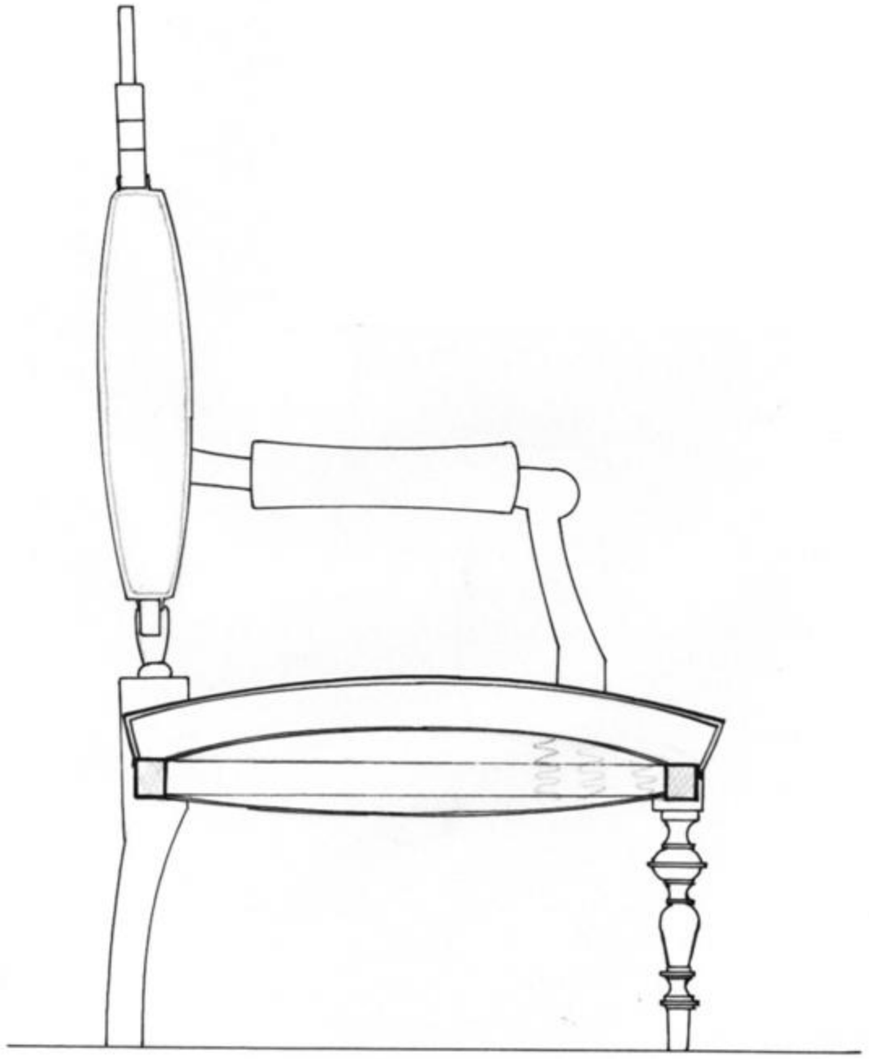

Sectiune

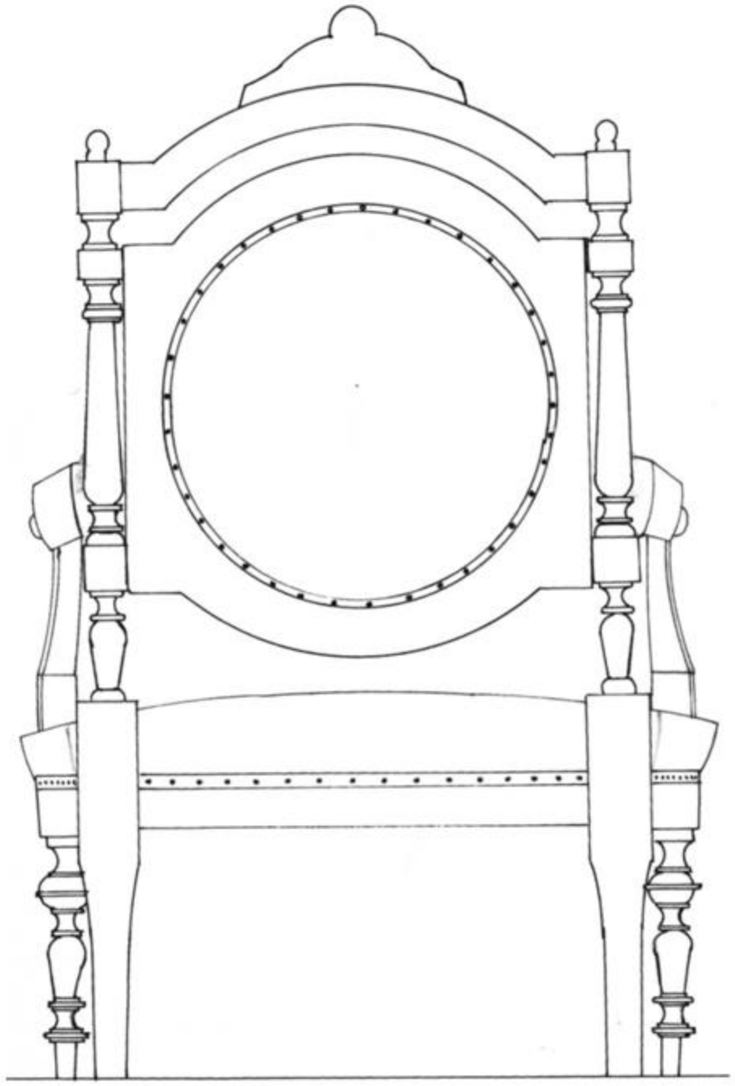

Vedere din spate

Craiovan Larisa

Scaun Sec. XIX

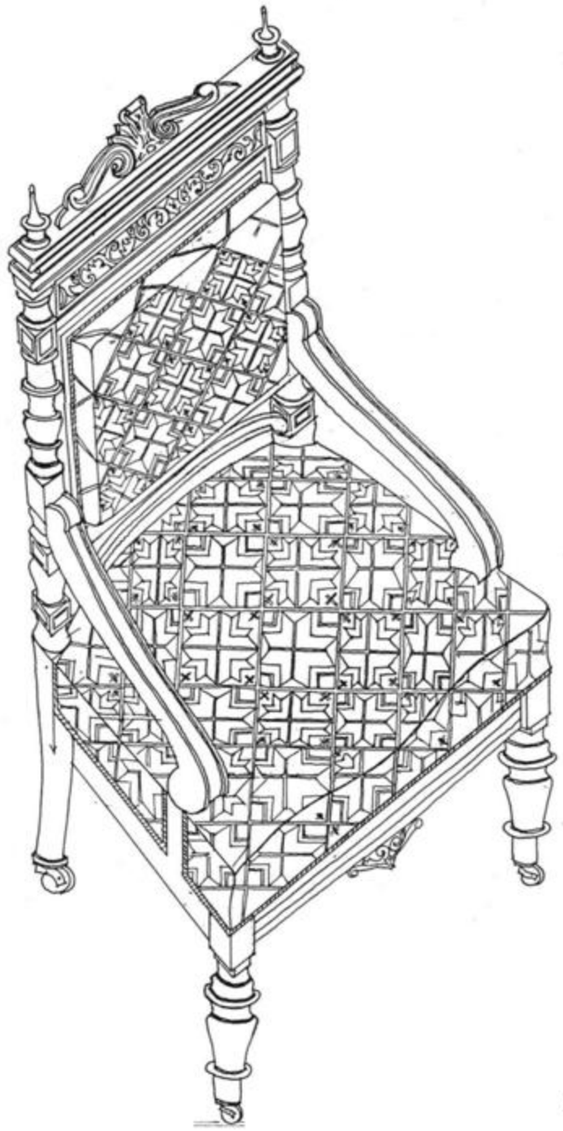

Axonometrie

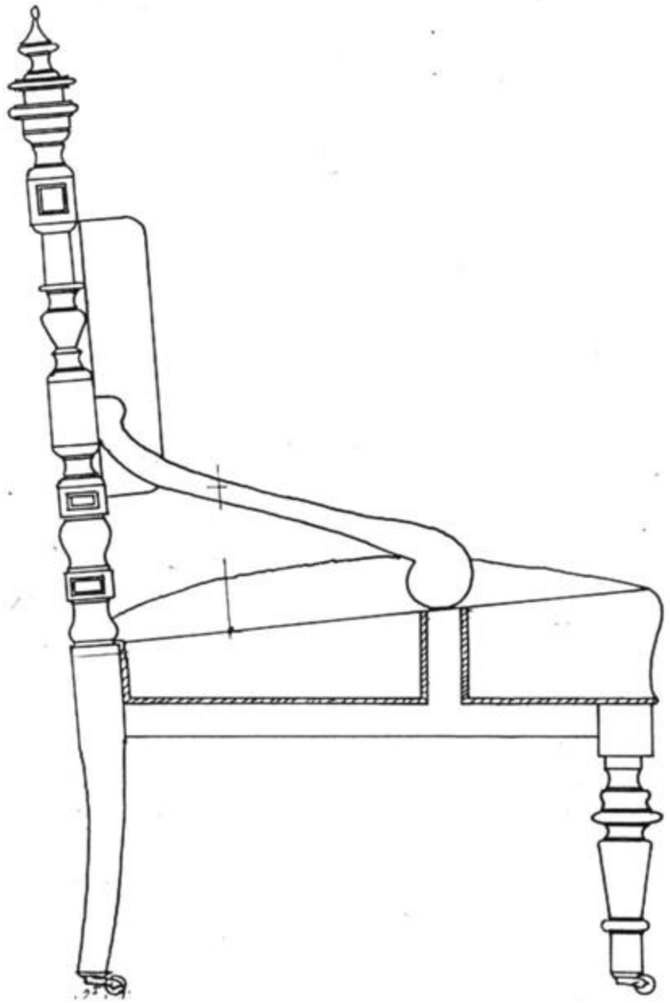

Sectiune

Benovsky Magda

Scaun Sec. XIX

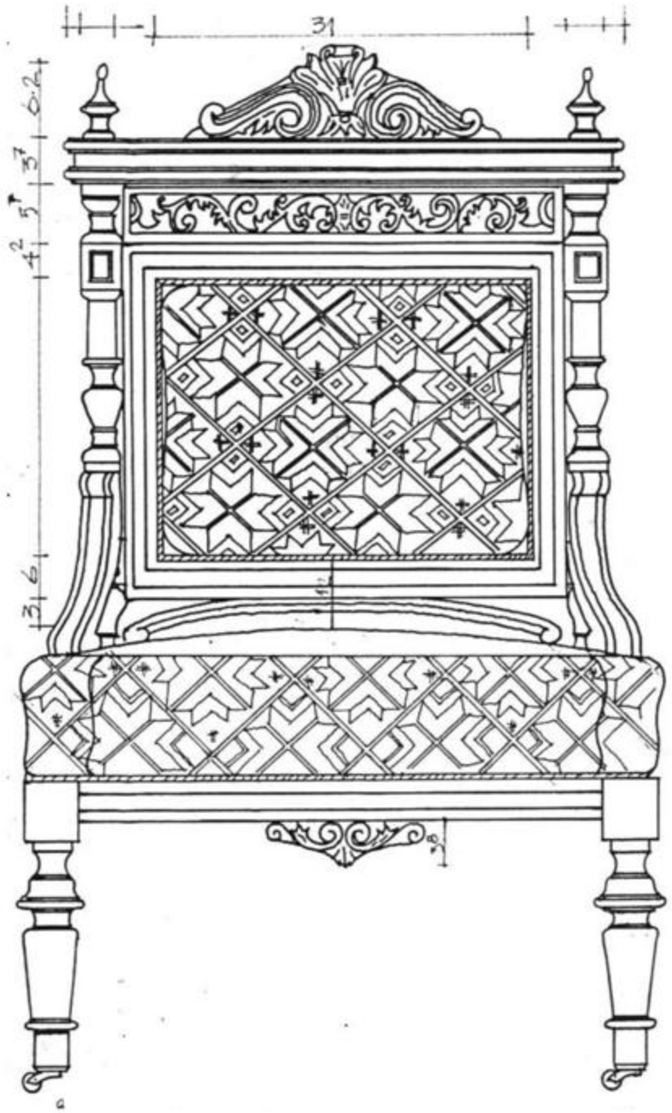

Vedere frontala

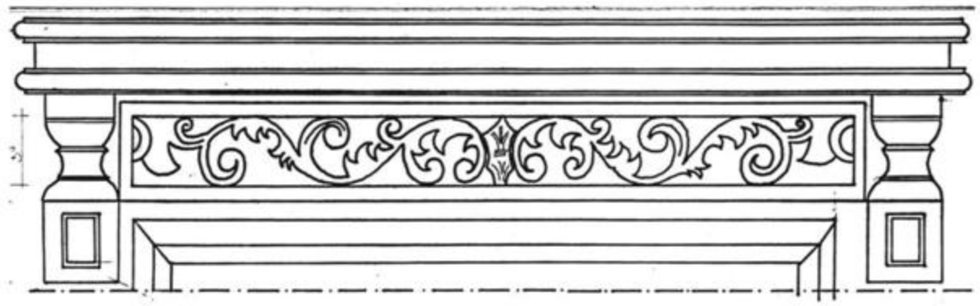

Detaliu

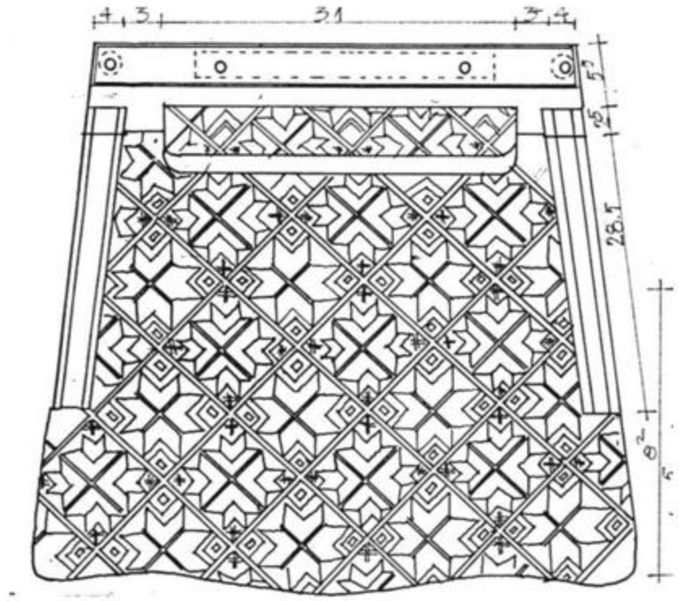

Plan

Benovsky Magda

Scaun Sec. XIX

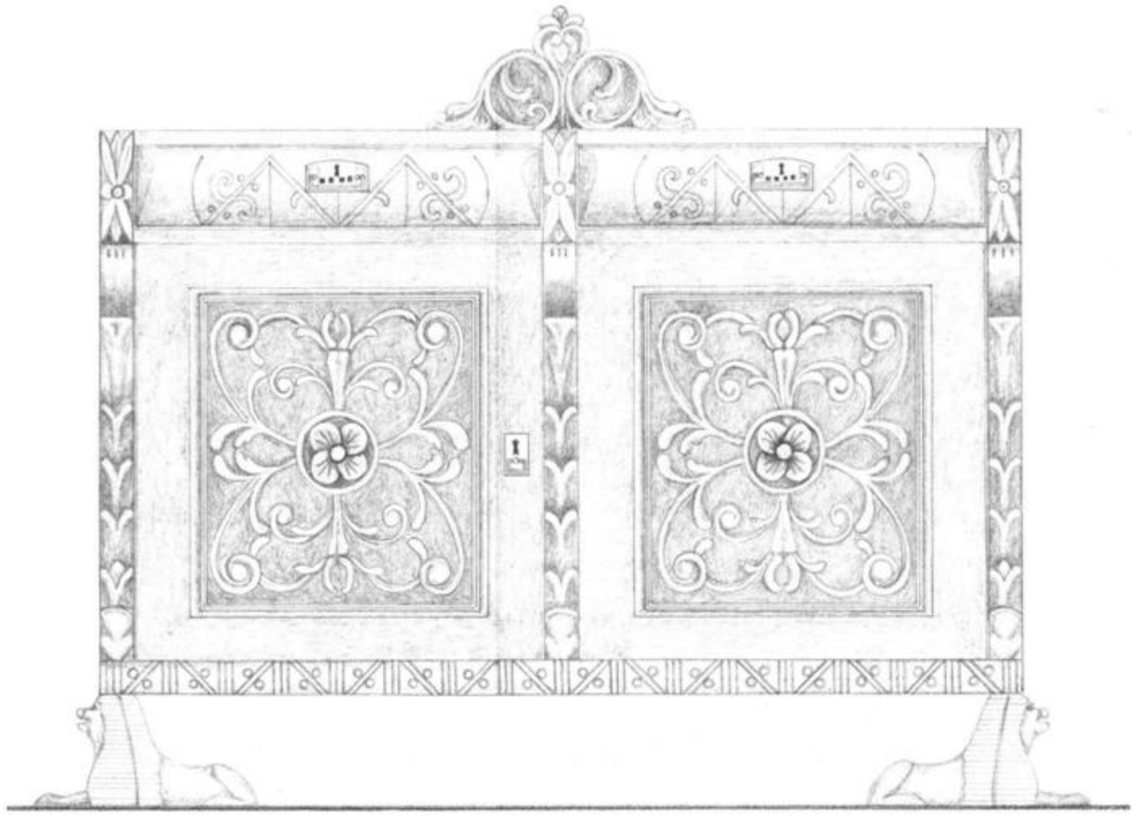

Vedere din fata

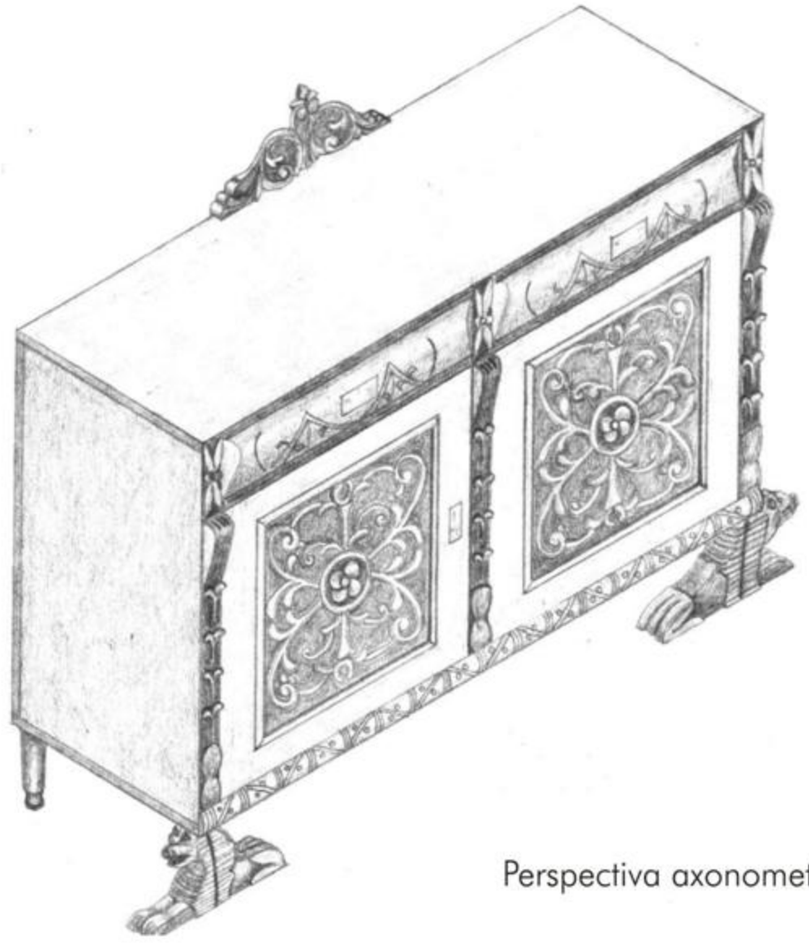

Perspectiva axonometrica

Runcan Ioan

Scrin Sec. XIX

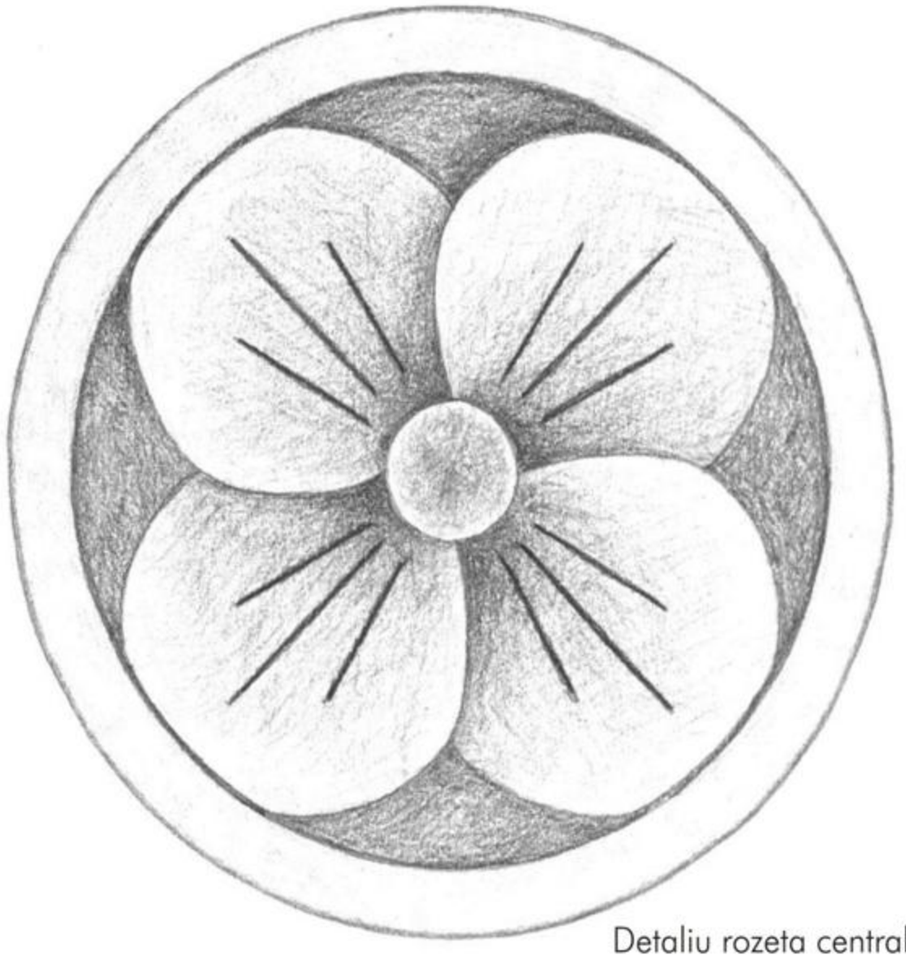

Detaliu rozeta centrala

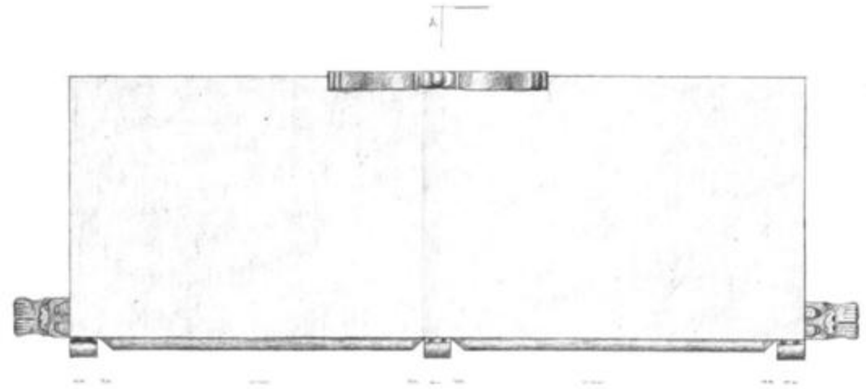

Vedere de sus

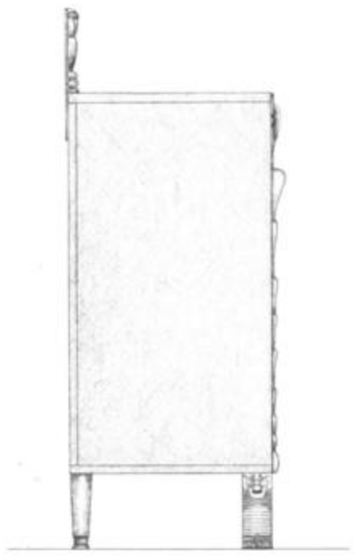

Vedere laterala

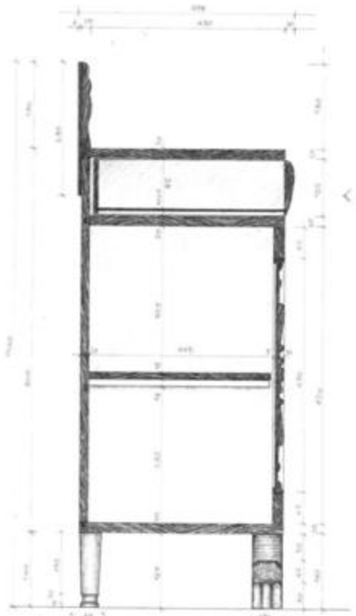

Sectiune transversala

Runcan Ioan

2002
2003

Racasan Carmen - scaune stil 1900 ; Ditoiu Nina, Fluieras Delia – masa si oglinda sec. 20 ; Ciotlaus Octavian - pianina stil Empire ; Beatrix Kancsar – scrin stil Neo-Clasic ; Hanco Ilona – piesa bisericeasca sec. 19 ; Rosu Rares – biblioteca stil 1900; Moga Marius – oglinda stil Neo-Renastere Germana ; Maier Rodica – bufet stil Neo-Renastere Germana ; Man Ana-Maria – mobilier de farmacie stil Neo-Gotic ; Muresan Andreea – mobiliere de farmacie stil Neo-Gotic , ;Ratiu Raul Cristian – oglinda stil 1900 ; Stan Carmen – birou Bonheur-du jour

Scaunul relevat face parte din colecția de mobilier a Bibliotecii Centrale Universitare din Cluj- Napoca. D-nul arhitect care se ocupă în prezent de imaginea bibliotecii mi-a oferit informațiile despre istoricul mobilierului plecând, cum era firesc de la istoricul clădirii bibliotecii.

Biblioteca a fost obiectul unui concurs, care s-a desfăşurat în primul deceniu al secolului. Caracteristicile stilistice ale perioadei 1900 se regăsesc şi în linia mobilierului, care a fost proiectat de autorii proiectului. Mobilierul a fost realizat se pare, la un atelier situat undeva pe str. Clinicilor de astăzi. Acelaşi atelier a realizat şi elementele de feronerie a bibliotecii.

Mobilierul proiectat s-a dorit a fi în stilul bibliotecii. Mai special a fost mobilierul pentru Sala Festivă, pentru Cabinetul directorului şi sălile mai mici de lectură. Acesta a fost executat în perioada 1908-1912.

Asemănător cu scaunul relevat, piesa din fotografia 2 si 3 este puțin mai mică în cotele generale şi îi lipsesc brațele din lemn curbat. Scaunul din a 4-a fotografie l-am găsit în biroul arhitectului fiind realizate două exemplare de acest tip. Perechile de picioare se intersectează in X.

Ultima fotografie reprezintă un scaun unicat realizat special pentru biroul directorului. În liniile acestui scaun am regăsit multe elemente caracteristice perioadei 1900.

Racasan Carmen

Scaun cu brațe (foto 1) Este realizat din lemn lăcuit cu o culoare galbuie plăcută. Şezutul şi partea superioară a spătarului sunt tapitațe. Țesătura de acoperire este o catifea de culoare brun-închis. Motivele decorative dominante sunt formele sinuoase, fluide,curbate.

Stilul mobilierului nu poate fi precis delimitat, el fiind un amestec de elemente specifice sfârşitului secolului al XIX.-lea cu elemente Art Nouveau (începutul secolului al XX.-lea).

Decorația spătarului (foto 2) îmbină elemente fluide de lemn curbat, motiv combinat cu striurile fine din traversele spătarului care se regăsesc în prelungirile verticale ale picioarelor.

Picioarele din față (foto 3) au relieful strunjit în adâncime şi o formă uşor conică.

Structura brațelor (foto 4) are la bază elemente din lemn curbat care se prind cu şuruburi pentru lemn atât de prelungirea verticală a picioarelor din spate, cât şi de rama şezutului.

Lemnul curbat domină imaginea scaunului (foto 5 si 6). Îl regăsim în structura brațelor, la rama şezutului, în decorația părții inferioare a spătarului. Din lemn curbat este şi stinghia scaunului, fixată pe contur prin şuruburi pentru lemn de cele patru picioare.

Este o piesă de mobilier realizată în serie, proiectată special pentru a mobila “Sala Profesorilor” din noul sediu al Bibliotecii Centrale Universitare din Cluj-Napoca, inaugurat în anul 1908.

Racasan Carmen

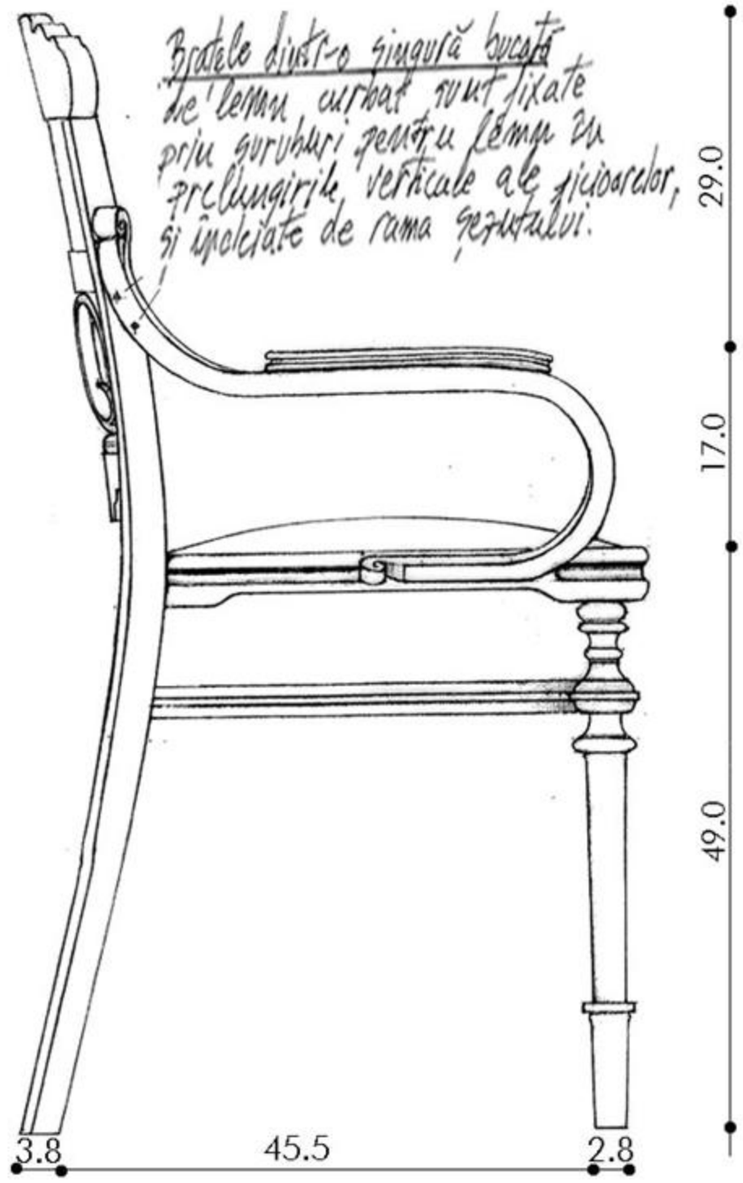

Vedere laterala

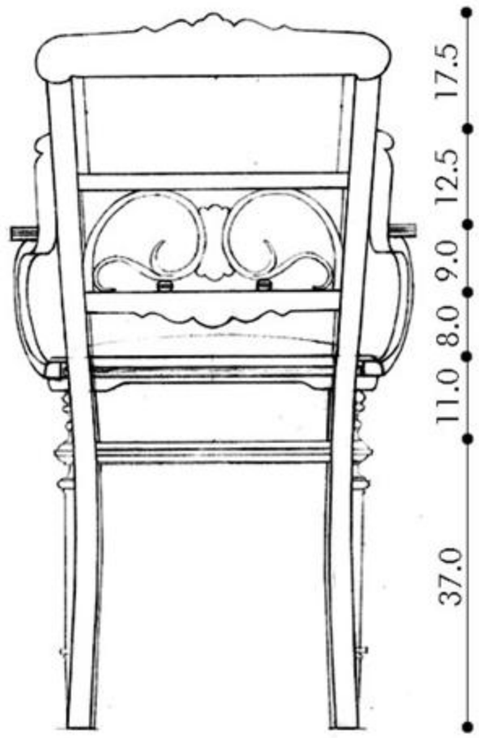

Vedere spate

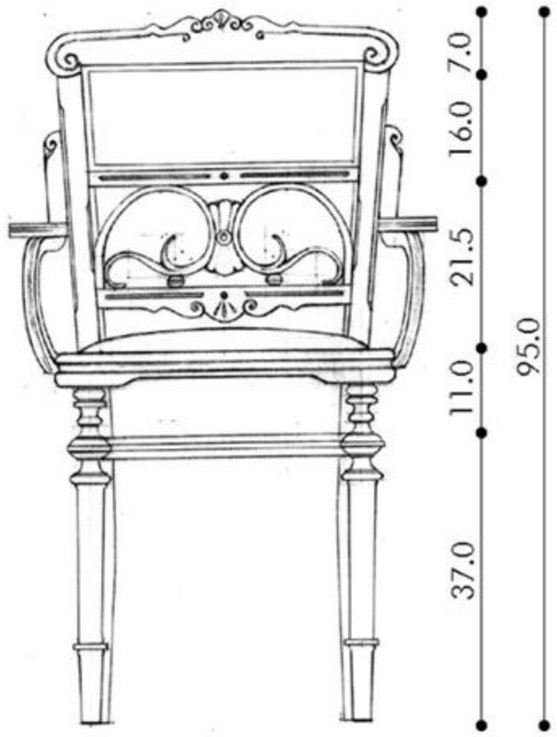

Vedere fata

Sectiune

Stinghie din lemn curbat cu striș (șanț) pe muchia exterioară, fixată de picioare cu șuruburi.

Racasan Carmen

Scaun "Stil 1900"

Detaliu picior

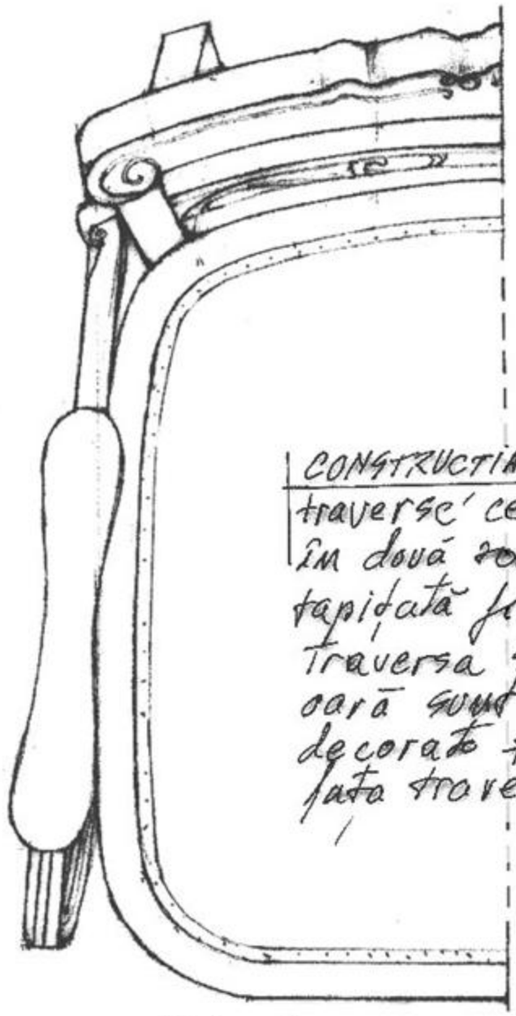

Vedere de sus

CONSTRUCȚIA spătarului - traverse ce împart spătarul în două zone. Partea superioară tapițată fix, pe suport rigid. Traversa superioară și inferioară sunt lemnate și sunt decorate prin striuri în supra fața traverselor

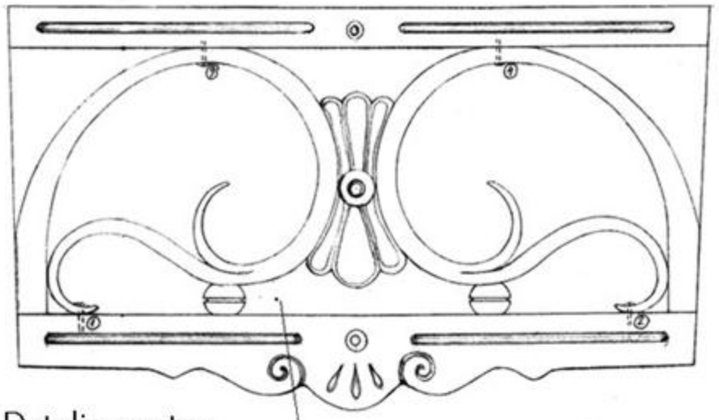

Detaliu spatar

Decorație din lemn curbat prinsă prin încleiere și șuruburi

TAPIȚERIA șezutului este fixă în ramă. UMPLUTURA cu fibre vegetale (iarbă de mare) SUPORTUL tapițeriei este rigid. Materialul de acoperire este cătifeava.

Piciorul cu inele, din lemn strungit. Aduce aminte de neo-remaștere.

STRUCTURA șezutului - lemn masiv lăcuit, lemn curbat.

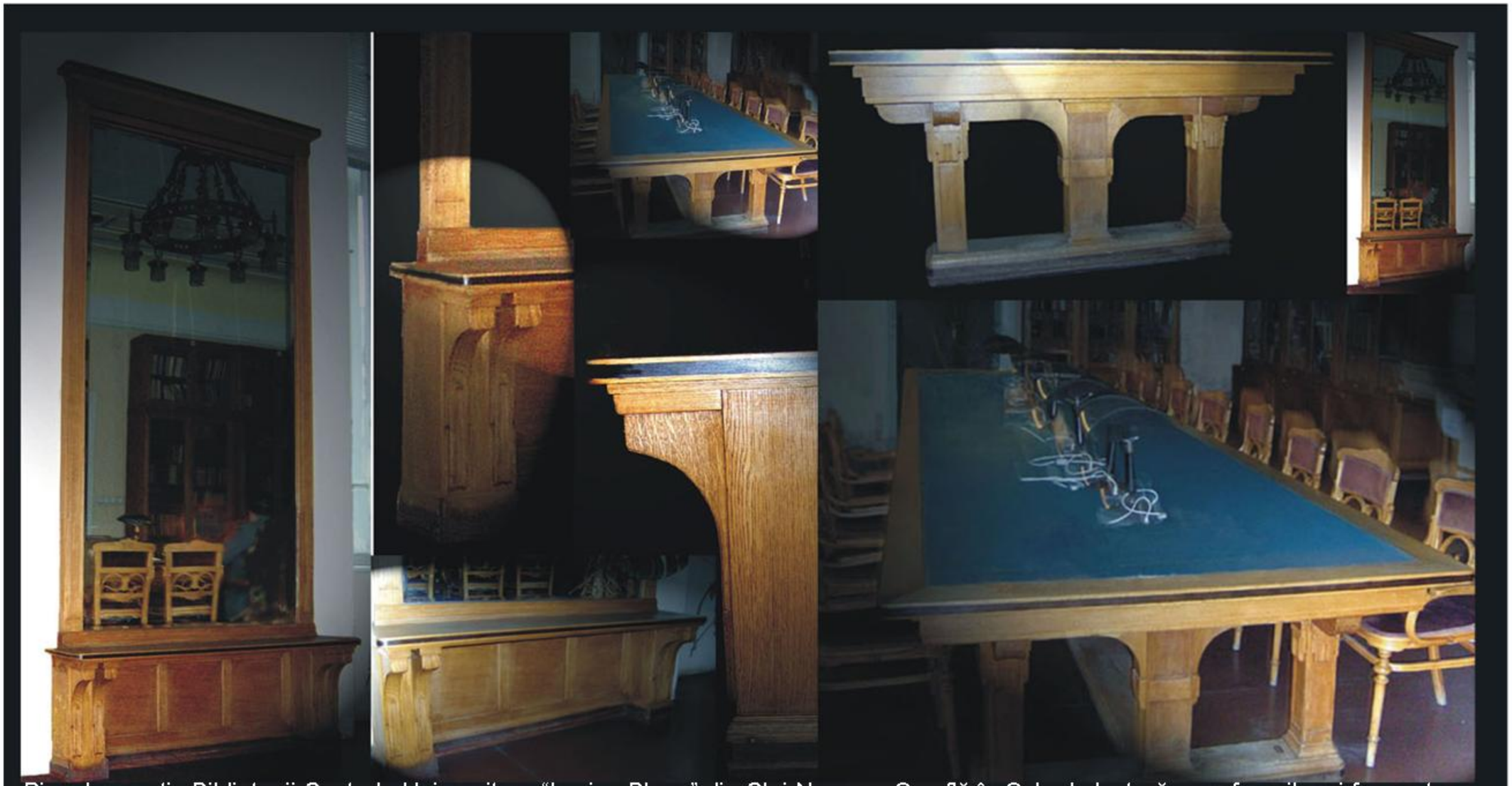

Piesele aparțin Bibliotecii Centrale Universitare “Lucian Blaga” din Cluj-Napoca. Se află în Sala de lectură a profesorilor şi fac parte dintr-un ansamblu de piese - o oglindă, masă, fotolii - executate în serie.
După modul de amplasare a oglinzilor care ocupă întreg spațiul dintre ferestre şi după dimensiunile mesei, piesele par a fi realizate la comandă, special pentru acest spațiu. Având în vedere că Biblioteca Centrală Universitară, realizată în “Stil 1900”, a fost pusă în funcțiune în anul 1908 şi piesele de mobilier sunt de la începutul secolului al XX- lea. Deşi piesele nu pot fi încadrate cu exactitate într-un stil, cornişa profilată de la partea superioară a oglinzii şi forma soclului determinată direct de structură pot fi considerate influențe clasiciste.

Fluieras Delia, Ditoiu Nina

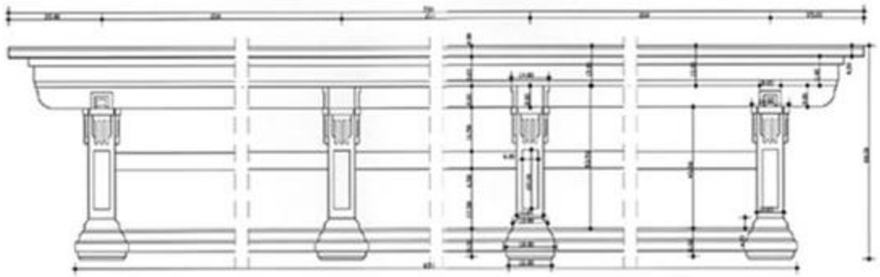

vedere longitudinala

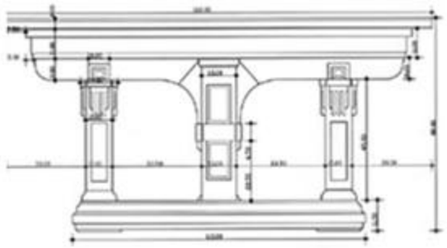

vedere transversala

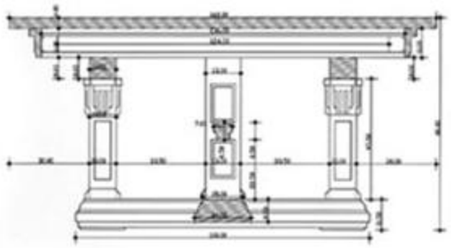

sectiune transversala

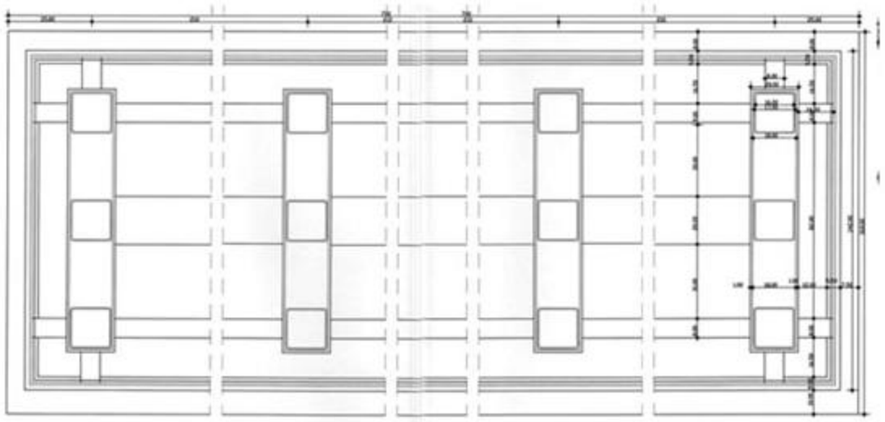

vedere de jos

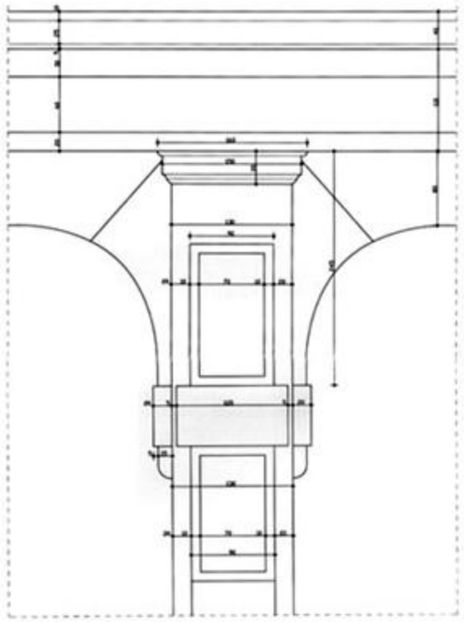

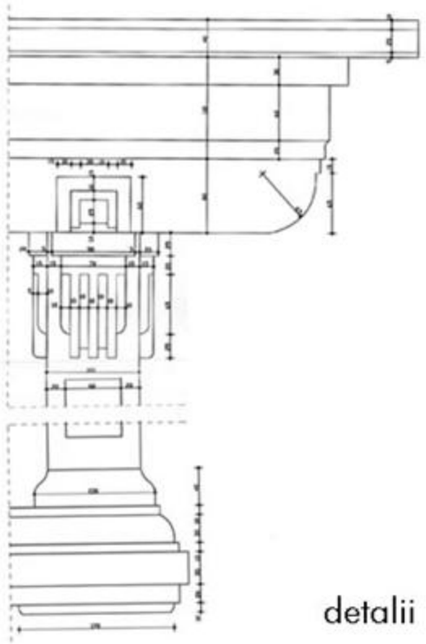

detalii

Ditoiu Nina

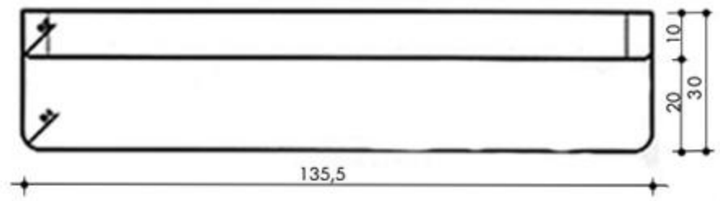

vedere de sus

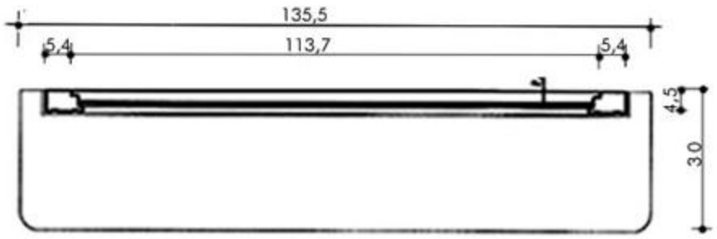

sectiune transversala

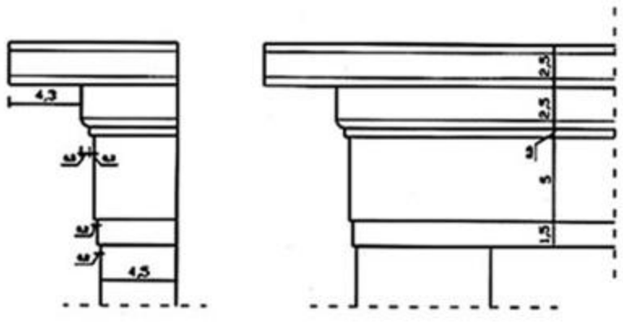

detaliu

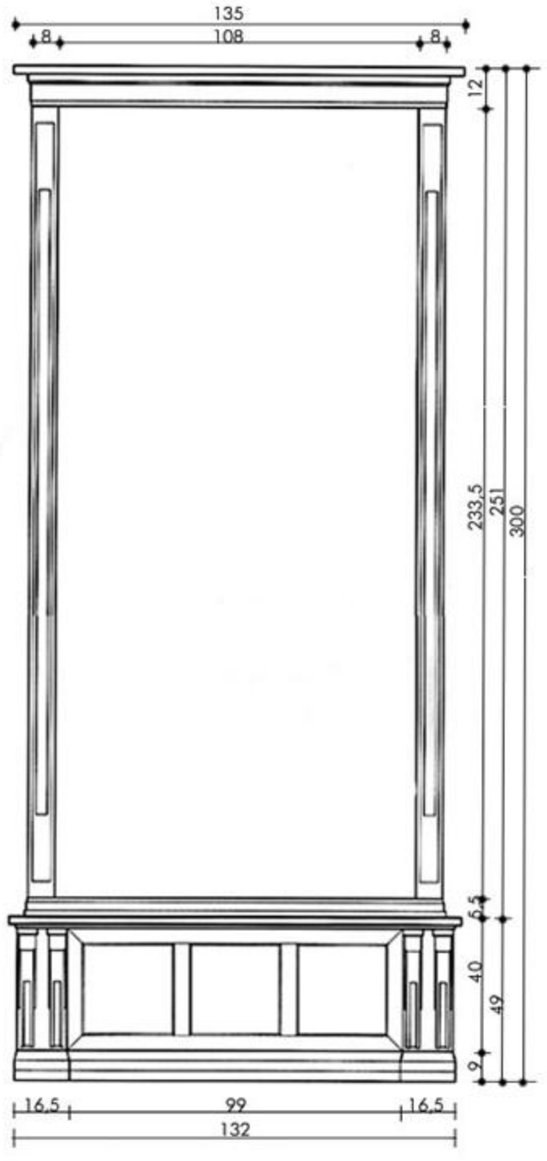

vedere frontala

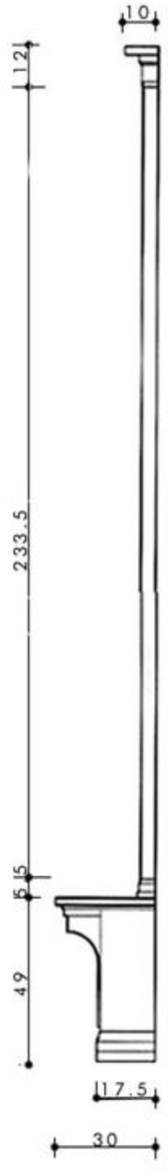

vedere laterala

Fluieras Delia

Oglindă Sec. XX

Piesa relevată este o pianină executată la sfârşitul secolului al XIX.-lea la Viena, în stil "Second Empire". Actualii proprietari au achiziționat-o în 1946 din Timişoara.
Este construită din lemn masiv, finisat prin băiţuire în culoarea neagră şi lăcuită. Detaliile şi incrustaţiile sunt executate minuţios, iar suporturile pentru lumânări şi mânerele laterale sunt turnate din bronz.
Partea mecanică a pianinei este de origine engleză, având placă din bronz şi dublu eşapament.
Piesa se află în stare bună, fiind folosită în practica curentă.

Ciotlaus Octavian

Pianină Stil Second Empire

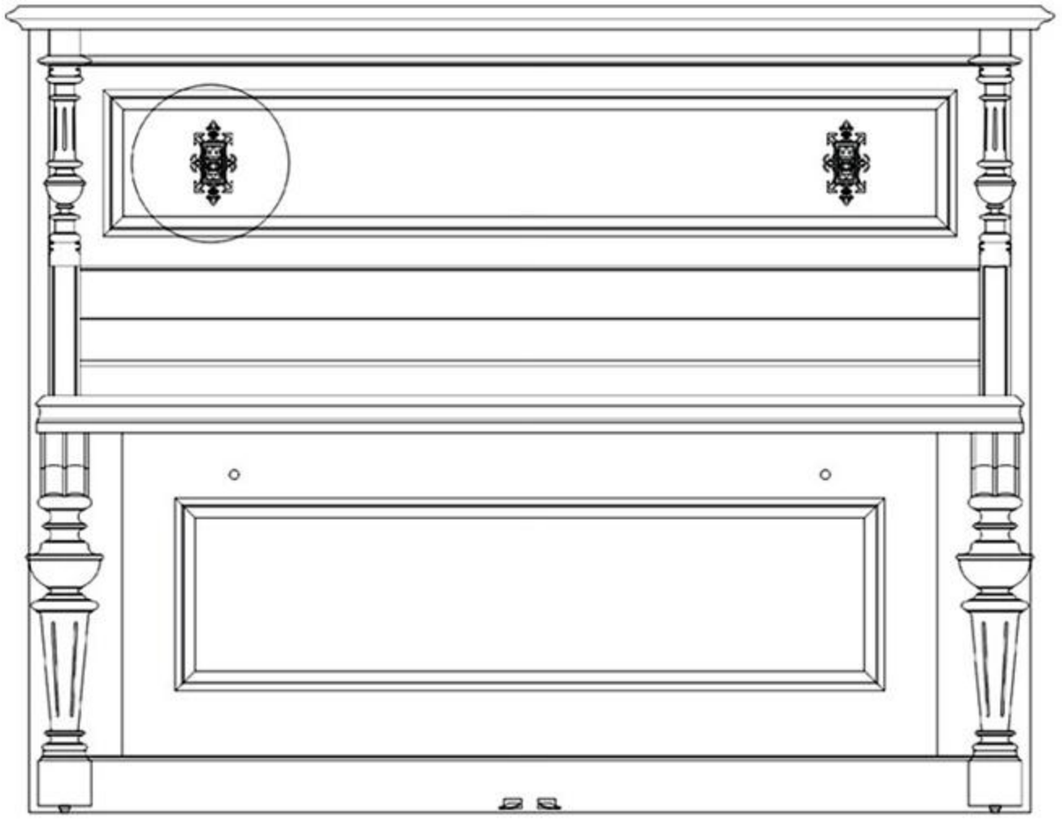

vedere frontala

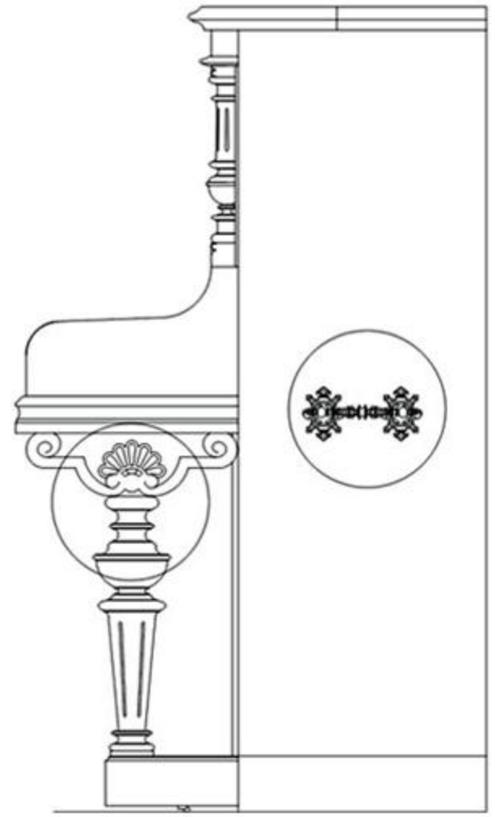

vedere laterala

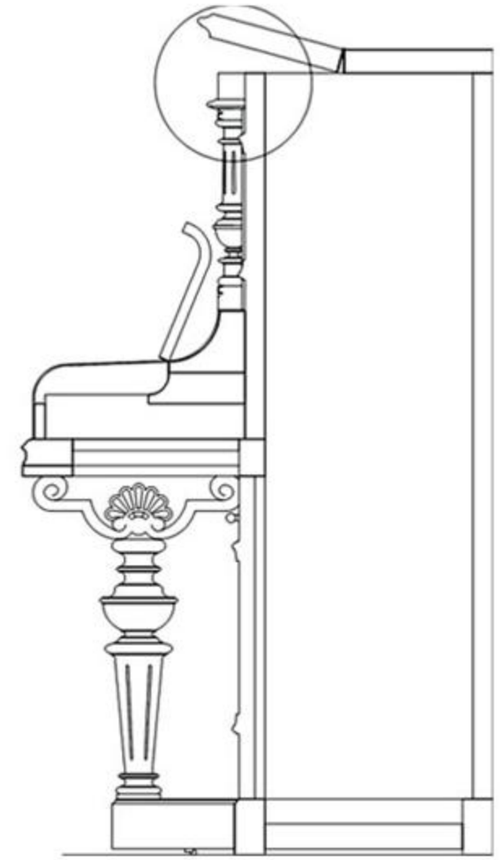

sectiune

suport sfesnic- bronz

picior- lemn

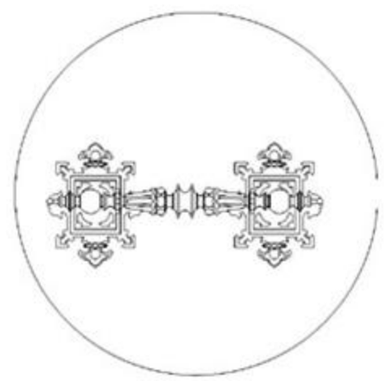

maner-bronz

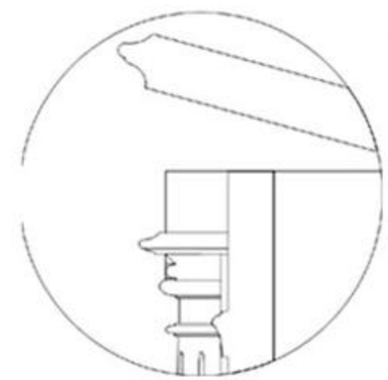

capac pian- lemn

Ciotlaus Octavian

perspectiva

Scrinul studiat a fost fabricat la sfârşitul sec. XIX. Nu se cunoaşte data exactă a fabricării şi nici numele autorului. S-ar putea să fi fost comandat de proprietarul din vremea respectivă a Palatului Bánffy, în prezent este în proprietatea Muzeului de Artă.
Elementele de rezistență ale scrinului sunt realizate din esențe de paltin, lemn rezistent şi uşor de sculptat. Celelalte elemente sunt din stejar şi molid. Suprafețele înnobilate şi finisate prin furniruire cu furnir estetic din esență de nuc au finisare opacă cu lac cu pigmenți anorganici (negru de fum) şi metalici. Asamblarea componentelor a fost realizată nedemontabilă cu ajutorul unor legături şi cleiuri de origine animală.

Legăturile între pereții laterali sunt în sistem falț şi uluc. Placa scrinului este un panou combinat, format din mai multe frize înnădite pe cant, asamblat în falț. Între placă şi pereții laterali în partea aparentă este montată o şipcă de acoperire lăcuită, de culoare neagră, cu rolul de a masca rostul de asamblare. La partea inferioară o altă şipcă de acoperire este sculptată şi colorată în auriu. Sertarul scrinului, din lemn de stejar este executat în construcție fixă cu incheieturi incleiate şi se poate deplasa prin glisare pe şipci din lemn masiv. Pe fața furniruită sunt aplicate două inele din aramă.
Picioarele sunt din lemn de paltin, strunjite, respectiv sculptate şi colorate pe porțiunile aparente. Soclul este format dintr-un panou combinat din lemn de stejar, finisat cu furnir din esență de nuc.

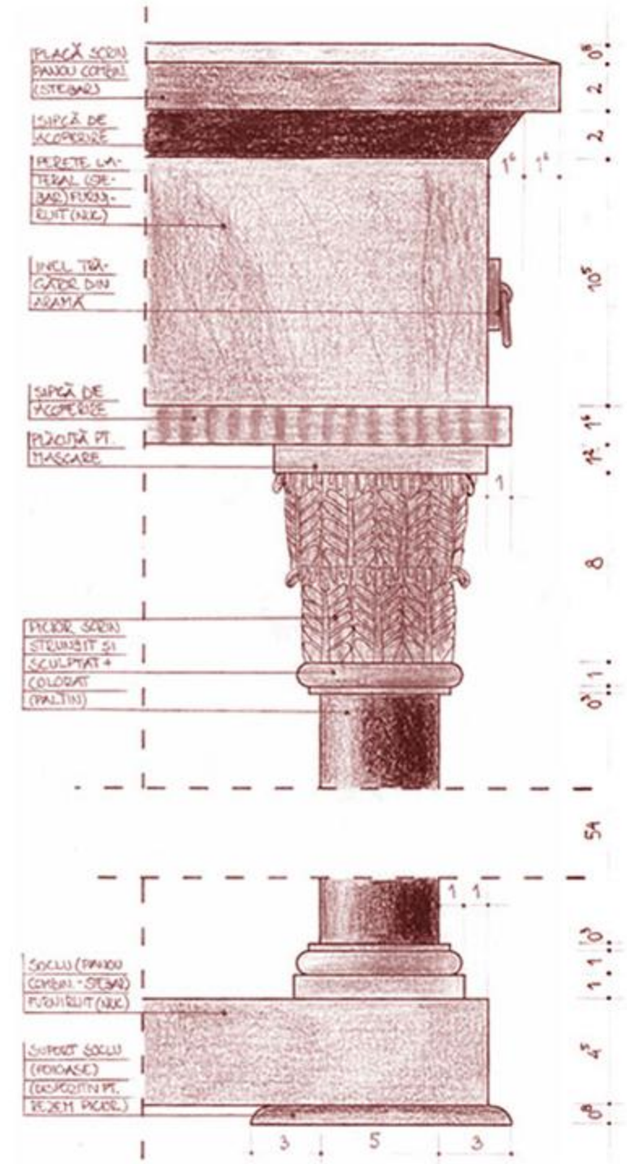

detaliu

Beatrix Kaucsar

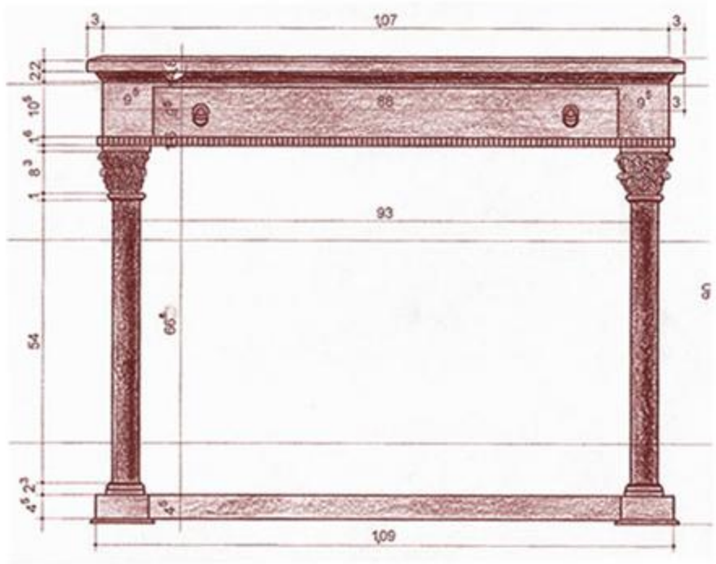

vedere frontala

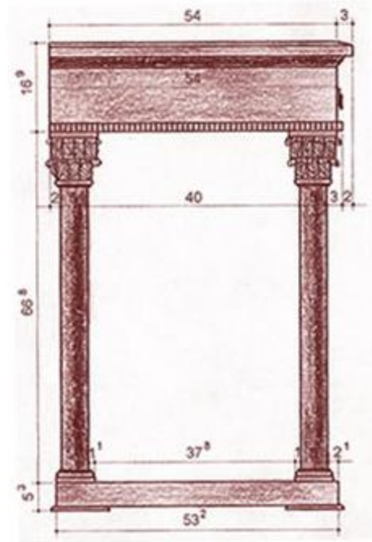

vedere laterala

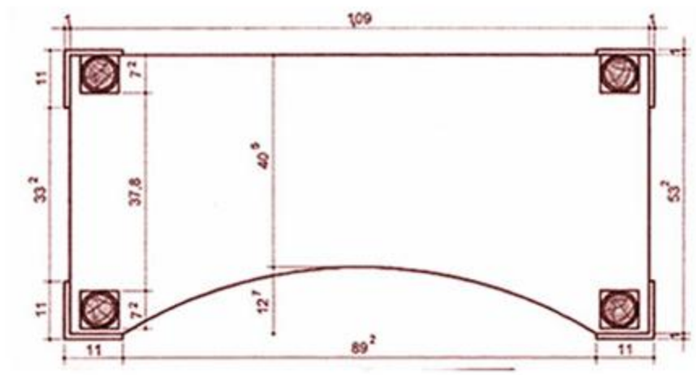

sectiune orizontala

Beatrix Kaucsar

Scrin Neo-Clasic

Piesa de mobilier se află în Biserica Piaristă din Cluj-Napoca (1724), fiind amplasată în fața unuia dintre cele patru confesionare, în capela Sfântului Iosif, sub placa memorială a lui Apor Péter.

Piesa a fost confecționată în anul 1896 de către un meşter anonim (posibil din Cluj-Napoca) şi a fost donată bisericii de către d-na Máthé Rózália, cu ocazia festivităților milenare. Prima amintire documentară a piesei se află în registrul de inventariere a bisericii din anul 1910 "Térdeplő (rövid), 1db", fiind singura piesă de acest gen din biserică.

Piesa de mobilier este realizată din lemn de nuc, având o culoare brun-roşcată. Ornamentația este simplă, discretă, de factură clasicistă: o volută mică şi simplă la partea superioară şi o volută mai elaborat sculptată la partea inferioară, având ca şi decorație frunze de acant. Partea inferioară este tapițată cu catifea şi este destinată ingenunchierii.

În ansamblu piesa ar necesita o restaurare în sensul că ar trebui schimbată tapițeria şi ar trebui curățate părțile din lemn de straturile de praf şi de murdărie depuse de-a lungul anilor.

Hanko Ilona

Piesă bisericească de mobilier - Sec. XIX

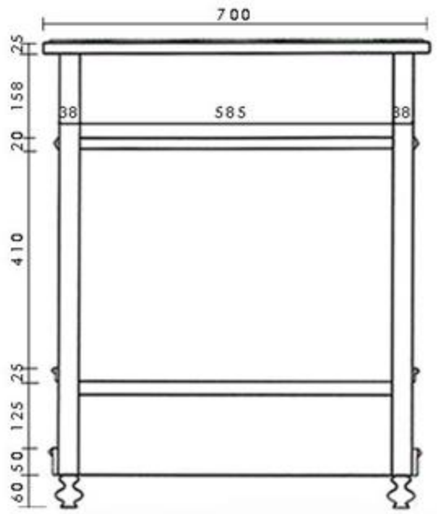

vedere din spate

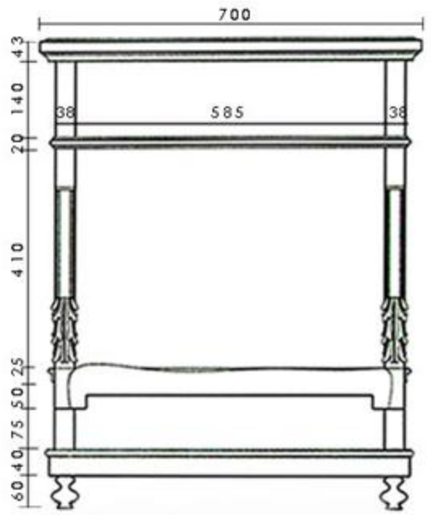

vedere frontala

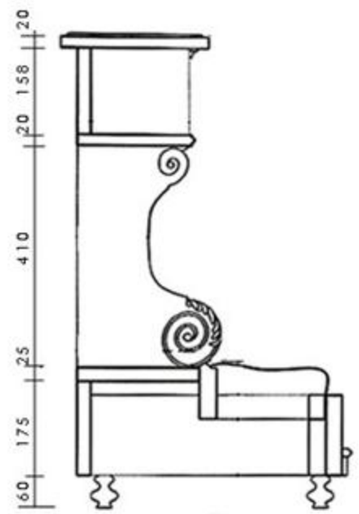

sectiune longitudinala

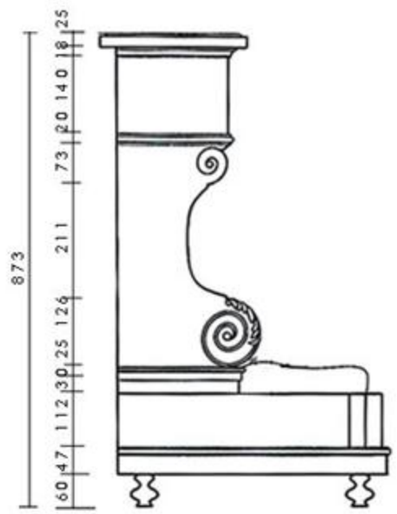

vedere laterala

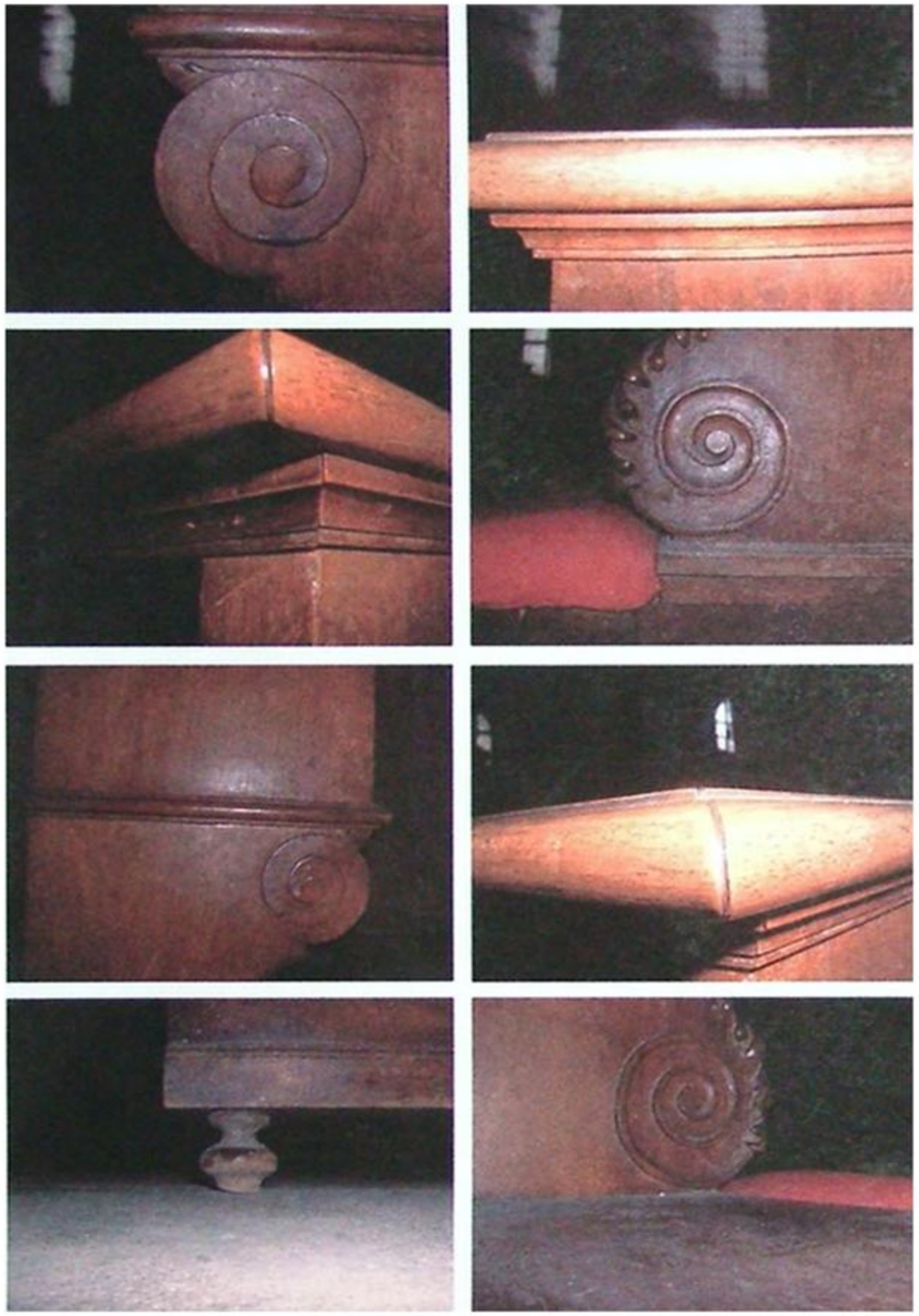

Hanko Ilona

Piesă bisericească de mobilier - Sec. XIX

Piesa de mobilier prezentata face parte din patrimoniul unei persoane din orasul Bistrita, fiind o mostenire de familie. Se poate presupune ca piesa apartine primului deceniu al secolului XX, caracteristic "perioadei 1900" fiind atat silueta generala cat si modul de prelucrare al panoului de sticla al usilor. Este prelucrata industrial si contine in principal elemente din lemn masiv, intre care unele confectionate prin strunjire (picioarele si elementele decorative de la cornisa). Panourile usilor sunt realizate din placi de cristal prinse intre ele cu nervuri metalice .Esentele lemnoase folosite sunt frasinul, pentru partile vizibile, iar pentru cele ascunse lemnul de rasinoase. Una dintre caractesiticile importante ale piesei de mobilier o constituie posibilitatea de a fi demontata - elementele verticale (panourile laterale, de spate si cele de compartimentare nu sunt legate intre ele ci se imbina cu ramele orizontale din partea superioara si inferioara). Rafturile interioare se pot dispune la diferite inaltimi datorita riglelor dintate care le sustin.

Rosu Rares

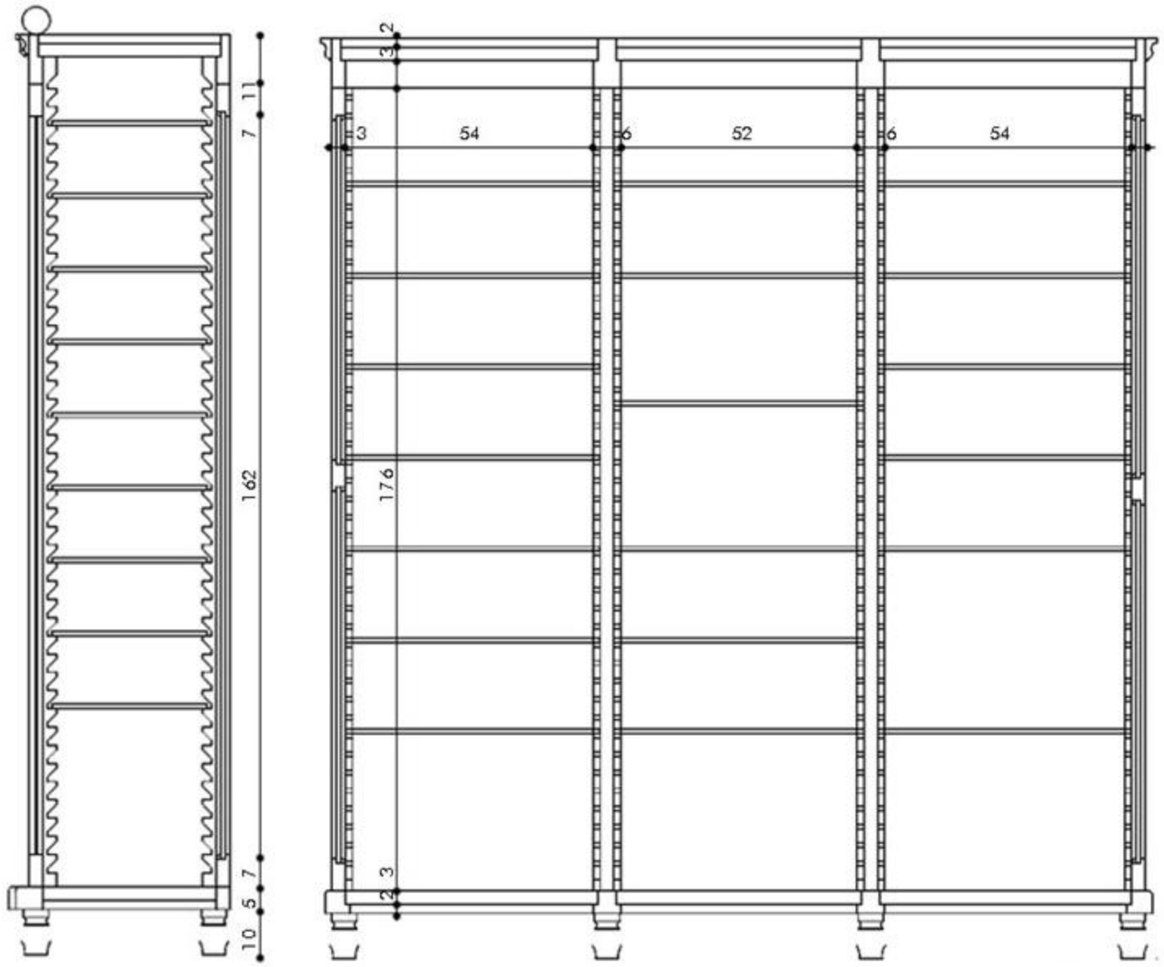

sectiuni

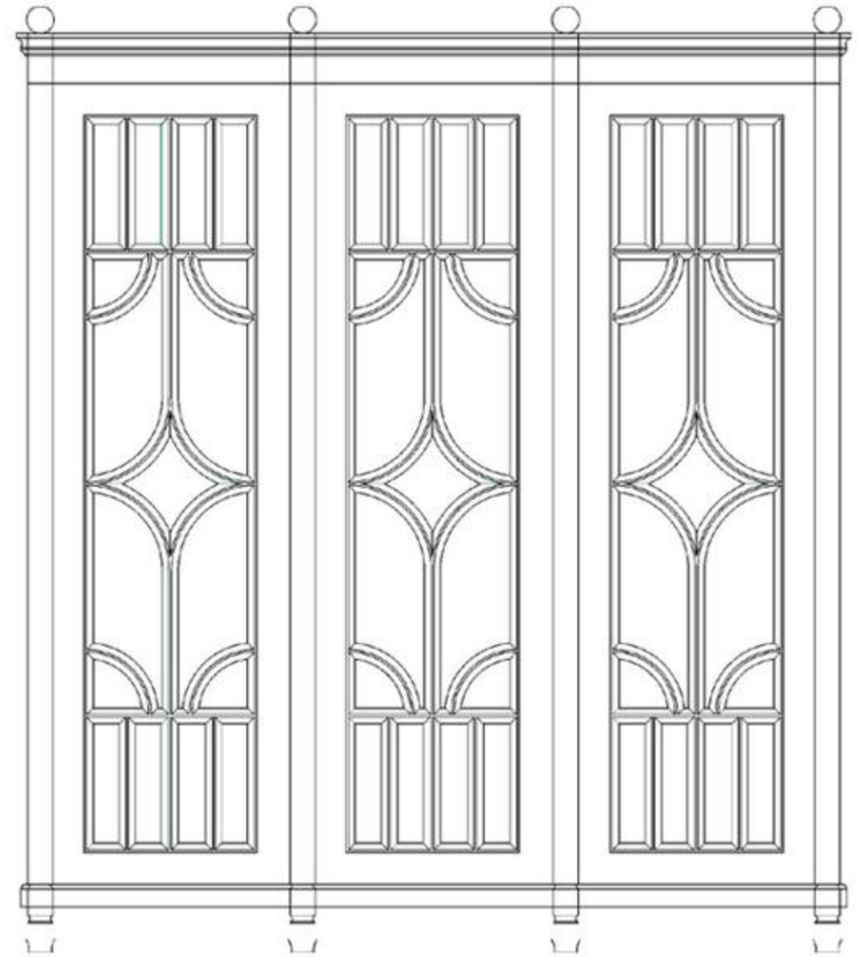

vedere frontala

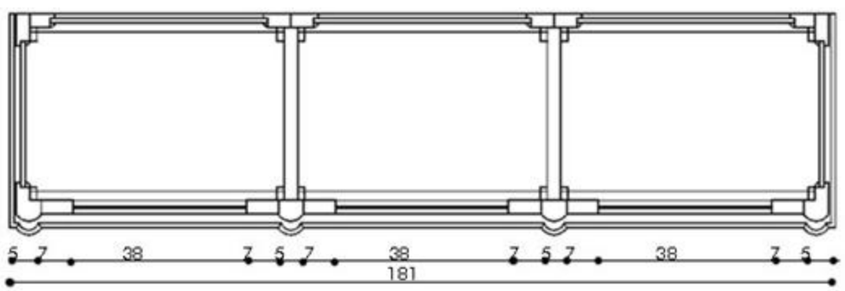

plan

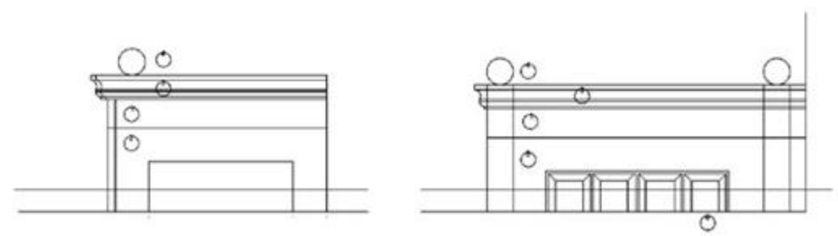

detalii

Rosu Rares

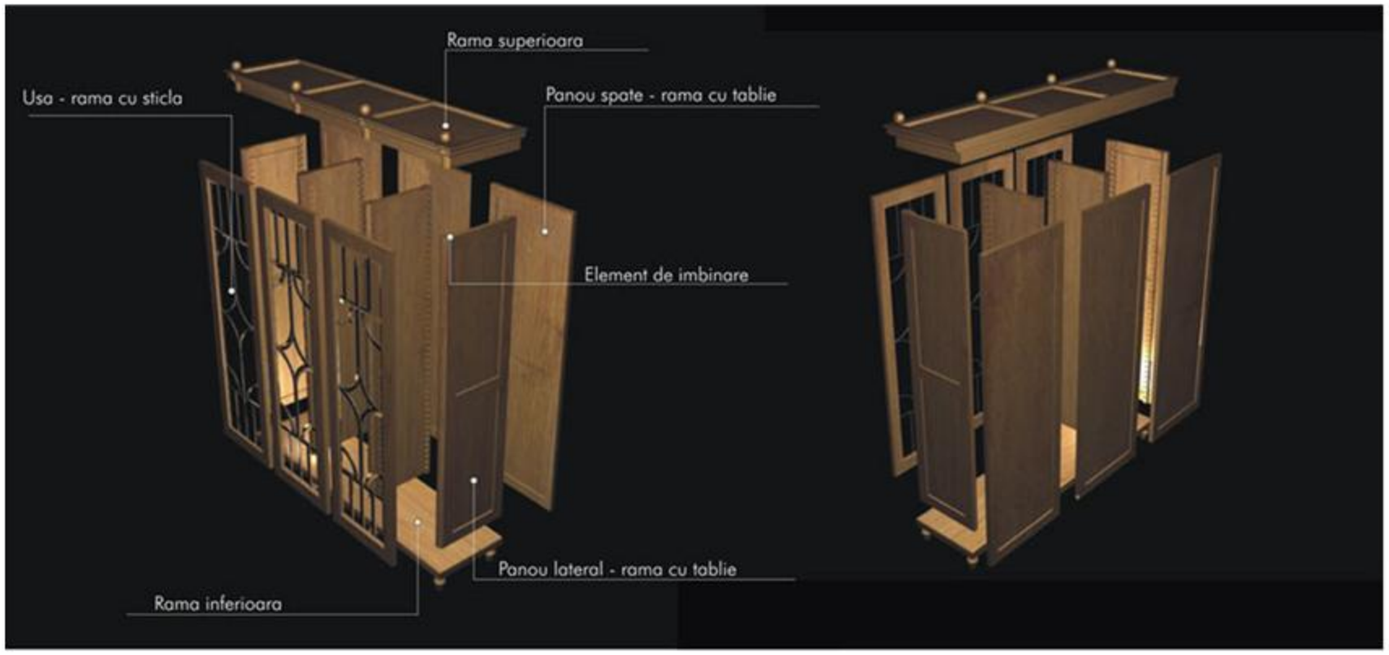

perspective explodate

vederi

perspective

Rosu Rares

Setul de mobilă aparţine unei familii din Turda, jud. Cluj, fiind format din două fotolii, o banchetă. un bufet şi o oglindă. Toate obiectele sunt înstare bună, în afară de bufet, care este dezmembrat. Mobilierul a fost cumpărat din Cernăuţi în anul 1942, de la o familie de evrei refugiaţi. Din amintirile proprietarei mobilierul este mai vechi cu douăzeci şi cinci de ani de la data cumpărării. Cele două fotolii şi bancheta erau completate de o măsuţă rotundă, care astăzi nu mai există.

Setul este construit în stilul Neo-Renaştere Germană, specific sfârşitului de secol. Piesa cea mai impunătoare şi cea mai bogată în decoraţii este oglinda.

Oglinda are decoraţii tip Neo-Renaştere, fiind compusă din două piese: cadrul propriu-zis şi consola cu blat de marmură, având ca elemente comune coloane de tip Neo-Renaştere

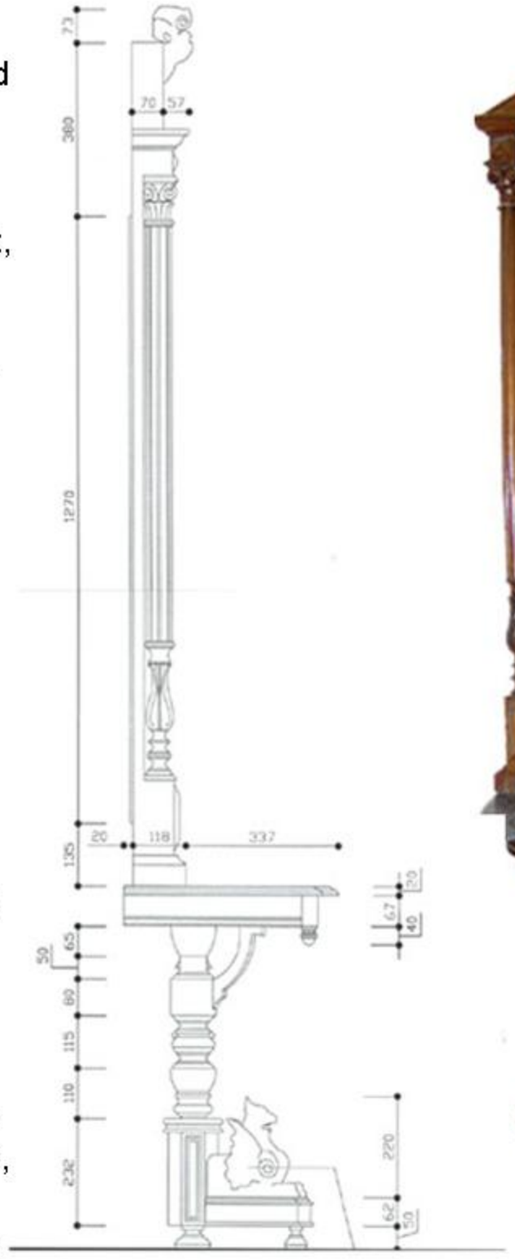

vedere laterala

Moga Marius

Oglindă Stil Neo-Renaştere Germană

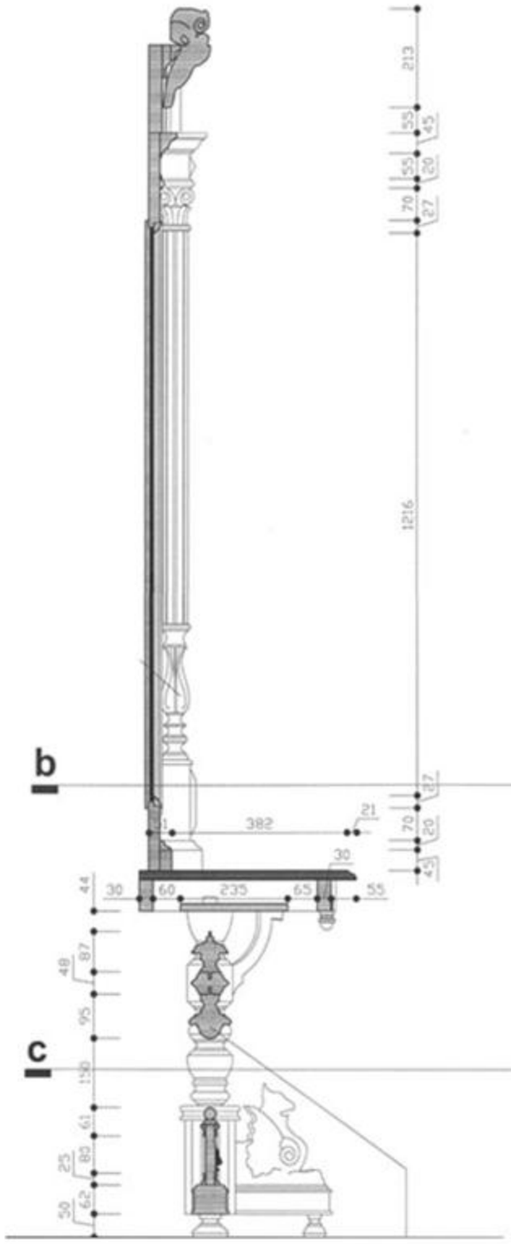

sectiune A-A

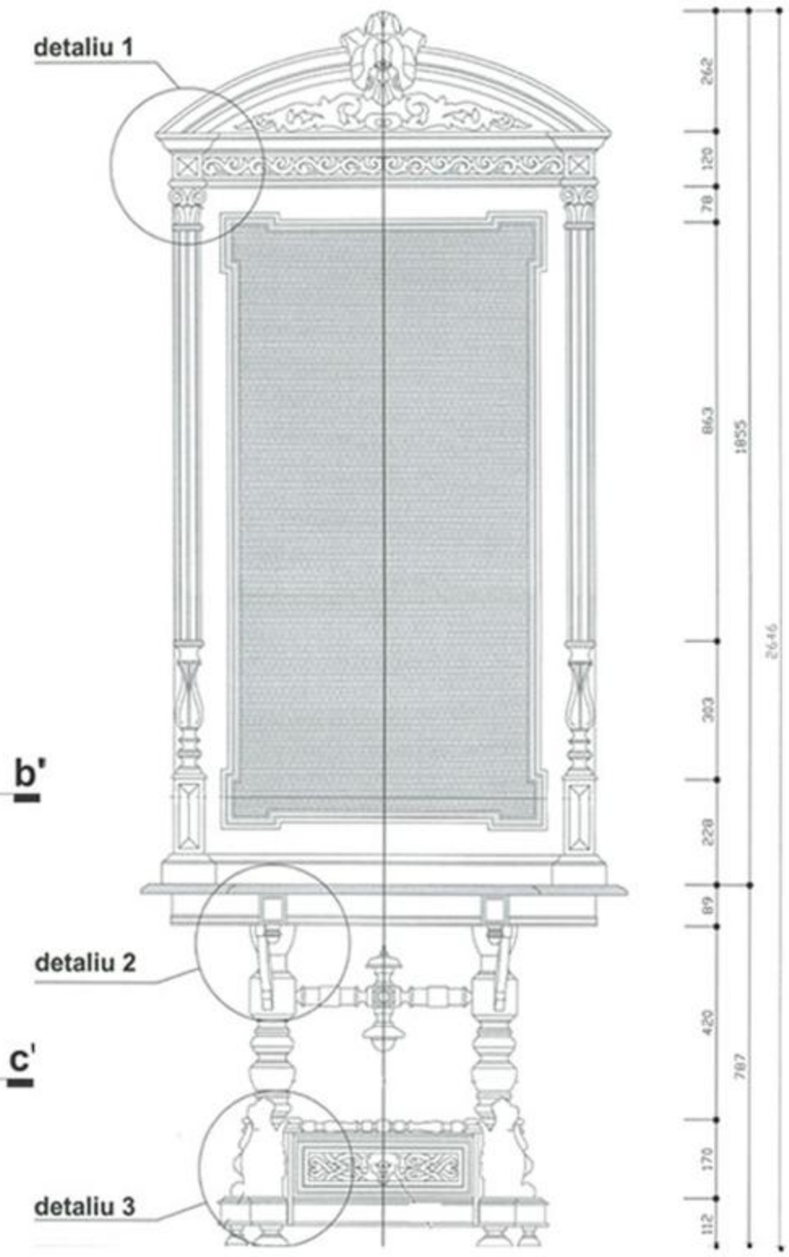

vedere frontala

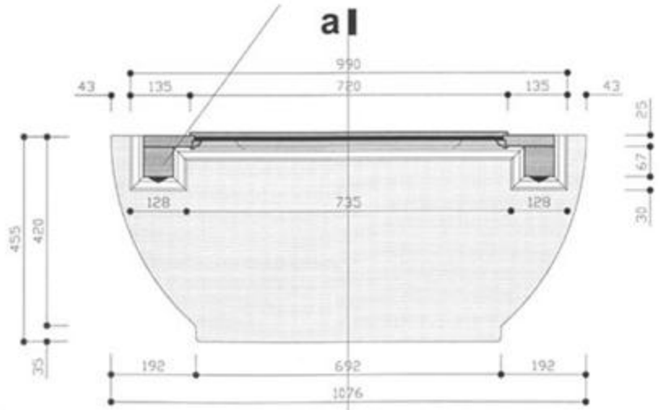

sectiune B-B

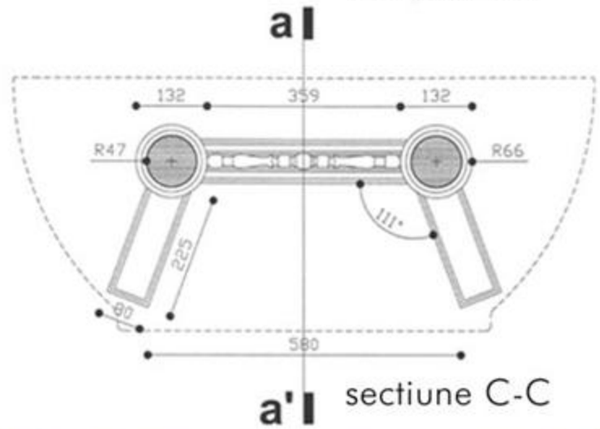

sectiune C-C

Moga Marius

Oglindă Stil Neo-Renaştere Germană

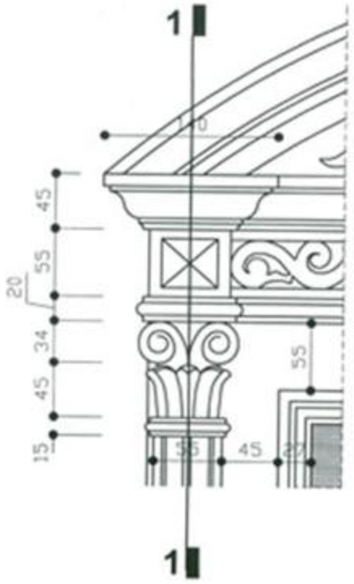

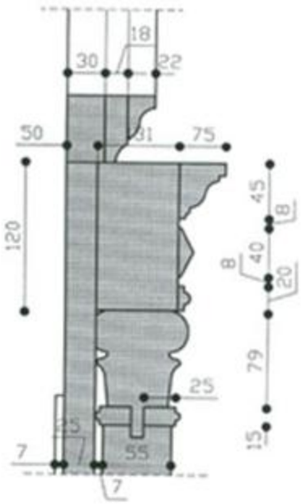

detaliu capitel si cornisa

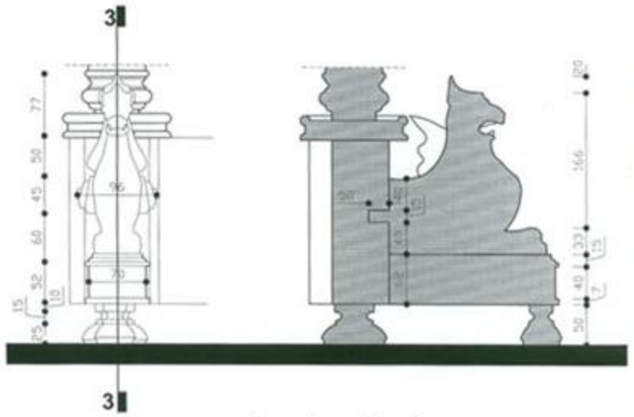

detaliu de fixare a ornamentului pe talpa piciorului

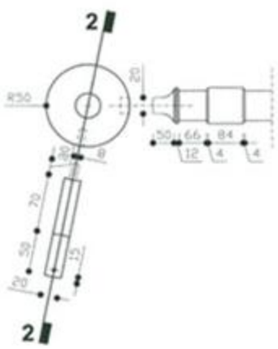

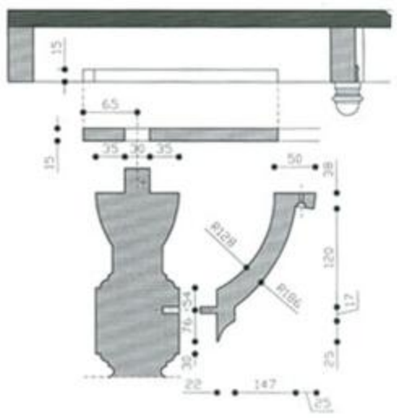

detaliu de prindere a piciorului

Moga Marius

Oglindă Stil Neo-Renaştere Germană

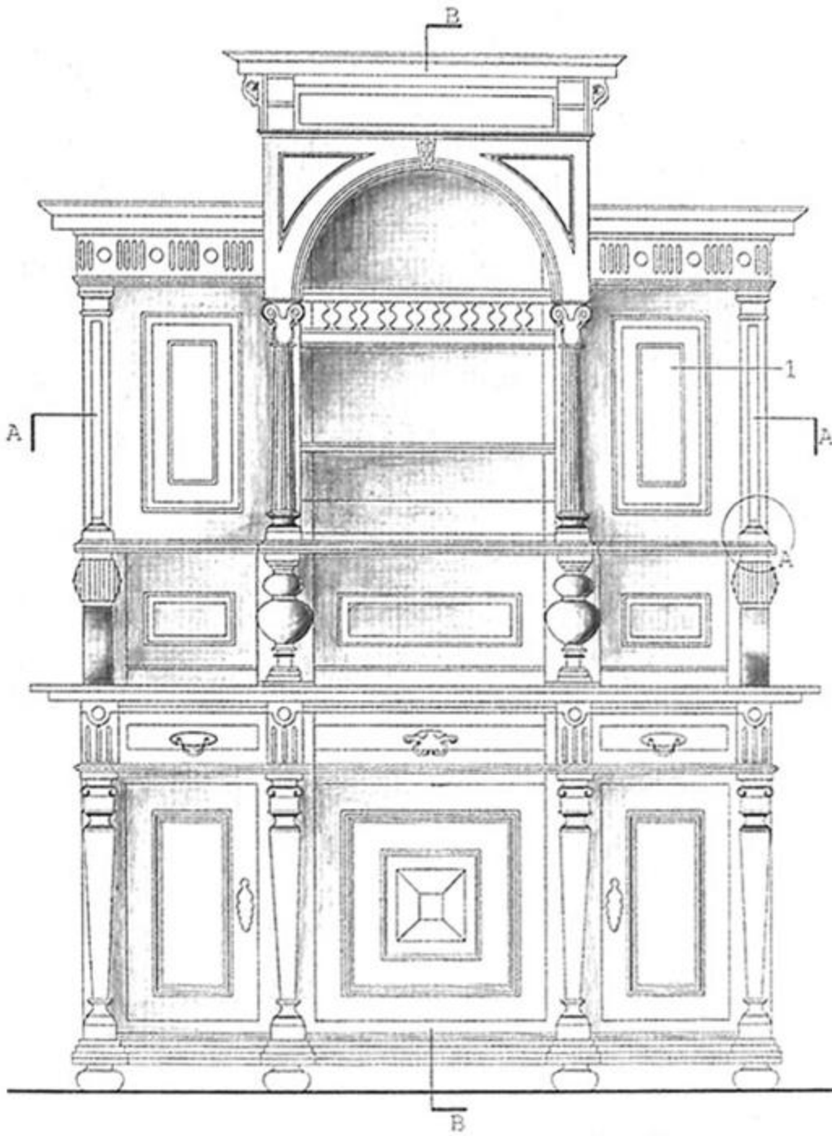

vedere frontala

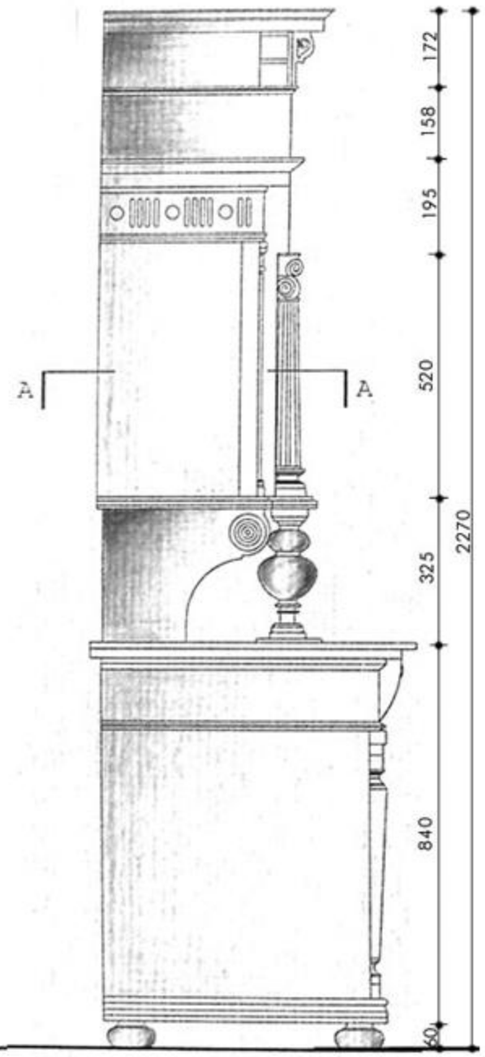

vedere laterala

Bufetul aparţine celei de a doua jumătăţi a sec. XIX. stil Neo-Renaştere Germană, fiind originar din zona Vienei. Între 1936-1937 părinţii beneficiarului au cumpărat de la Nicoară Marius mai multe piese de moblilier, printre care şi bufetul.

Din punct de vedere constructiv bufetul este un mobilier-corp, structura componentelor fiind ramă (din lemn de fag) şi tăblie (furniruită la exterior cu sau fără ornamente aplicate).

Potrivit stilului din care face parte Neo-Renaştere Germană, bufetul este caracterizat de un aspect masiv al elementelor componente, de o compoziţie simetrică precum şi de prezenţa unor elemente ornamentale preluate din arhitectură (coloane, pilaştri, cornişe, baluştri, ancadramente, etc.)

Bufetul este împărţit în două registre, având o parte centrală supraînălţată şi detaşată în registrul superior ce marchează verticalitatea piesei de mobilier.

Registrul inferior este susţinut pe picioare de tip sfere turtite, având structura părţilor componente ramă cu tăblie. Tăblia este la rândul ei fie cu ornamente aplicate (ornamente geometrice de tip punct de nisip sau ornamente ce au în centru punctul de nisip) şi elemente de feronerie din alamă, fie doar cu elemente de feronerie, cum e în cazul sertarelor, îmbinarea părţilor componente în cazul acestora realizându-se în coadă de rândunică. Separarea zonei centrale de părţile laterale se face prin pilaştri şi alte elemente decorative.

Registrul superior prezintă aceeaşi structură ramă cu tăblie, având ornamente diverse: coloane angajate, pilaştri, baluştri, ornamente cu motive florale, etc, iar terminaţia la partea superioară se realizează printr-o cornişă pronunţată.

Maier Rodica

Bufet Stil Neo-Renaştere Germană

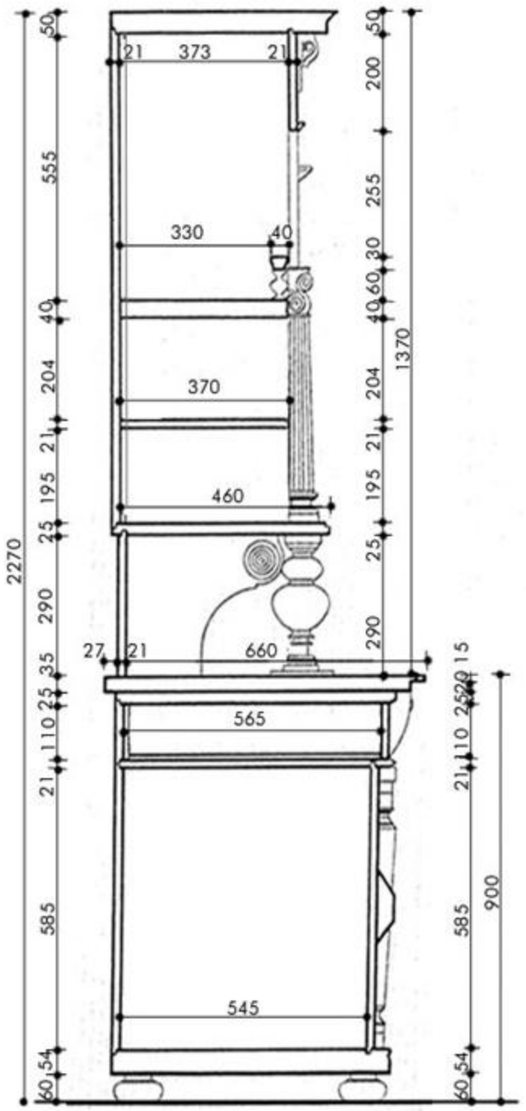

sectiune B-B

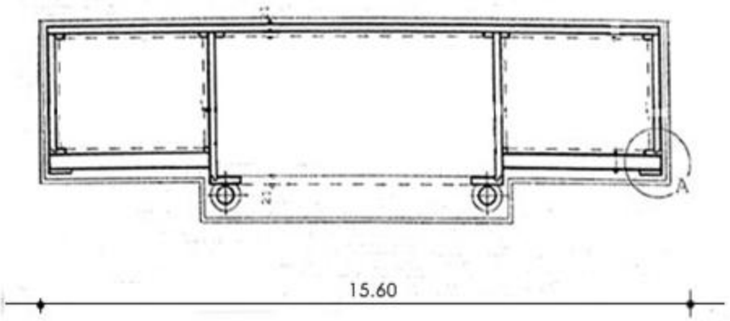

sectiune A-A

detalii ornament

Materialul lemnos utilizat este cel de fag în cazul ramei, tăblia fiind furniruită cu diverse esențe lemnoase. Lateralele bufetului sunt de asemenea furniruite şi tratate le fel, ca şi restul elementelor din vedere frontală, iar spatele este aplicat cu tratarea doar a parții văzute. Culoarea piesei de mobilier este brun-roşiatică, piesa având un luciu oglindă.

Maier Rodica

Bufet Stil Neo-Renaştere Germană

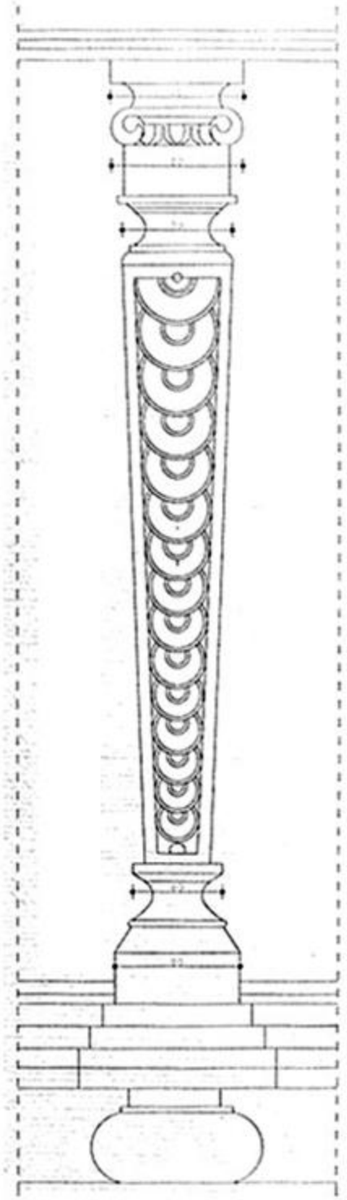

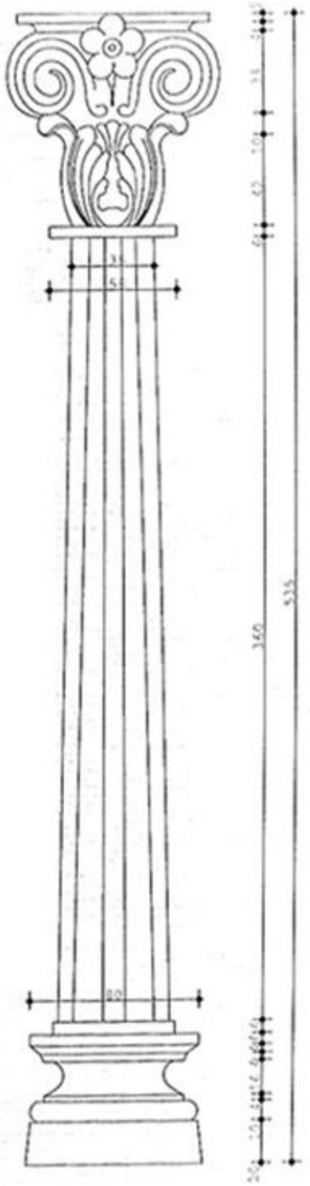

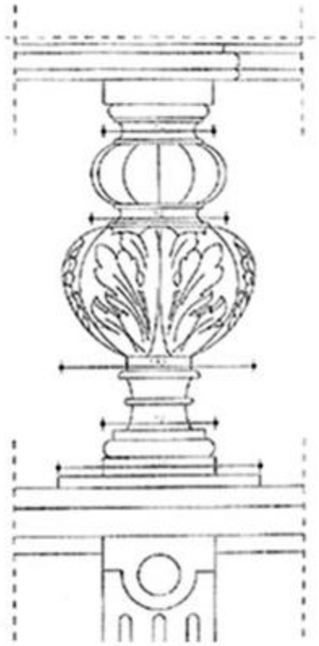

detalii ornamentale

Maier Rodica

Bufet Stil Neo-Renaştere Germană

Rafturi ;I sertare pentru depoyitare medicamente

Mobilierul realizat este un ansamblu format din două corpuri independente ataşate peretelui şi unite în partea superioară prin intermediul ogivei - decorate cu cele două elemente-cheie ale Stilului Gotic: faldul şi rozeta. Fiecare corp este alcătuit la rândul său din două opiese distincte suprapuse: un dulap cu sertare în partea inferioară şi rafturi pentru depozitare în partea superioară. Cu toate că este realizat din lemn de stejar, fiind deci o piesă de mobilier greoaie, ansamblul are un aspect suplu şi uşor; inclusiv scheletul piesei primind o decorare pentru a uşura structura. Mobilierul nu prezintă o originalitate frapantă, el imită mai degrabă arhitectura bisericească. Decorația folosește numeroase motive preluate din registrul arhitectural, specifice variantei nordice ale stilului (colonete, creneluri, nervuri, turnulețe, etc.),

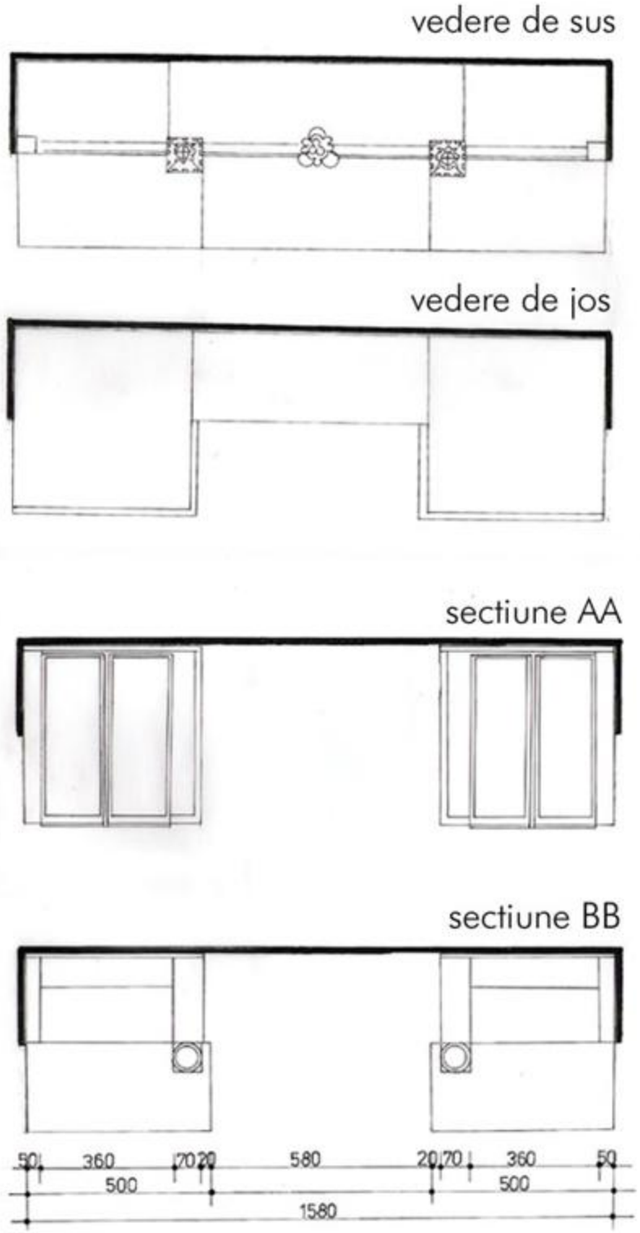

Ornamentica este de tip structural, specific Goticului, cu un pronunțat stil arhitectural. Totuşi se pot observa unele elemente ornamentale integrate sau aplicate.
Ornamente integrate: frunzele capitelurilor colonetelor - prezintă unele asemănări cu cele corintice, dar frunzele nu cresc ca o continuare naturală din fusul coloanei, ci ai impresia, că scheletul coloanei a fost mascat cu ramuri înfrunzite.
Ornamente aplicate: cartuşul cu panglici din partea superioară a piesei, nu subliniază nici forma, nici structura, ci este amplasat într-o zonă vizibilă, atăgând atenția asupra sa.. El conține o inscripție în limba latină: "LABORATORIUM".

Ornamentica alcătuieşte un sistem unitar, echilibrat şi armonios, elemente distinctive fiind faldul şi rozeta. Rozeta apare la partea superioară a dulapului, la fel ca şi în cazul dulapului gotic german, fiind riguros construitcu compasul. Originalitatea constă în faptul, că acestea reprezintă un ceas, dar în acelaşi timp, prin decorația cu striații ale lemnului curbat, aminteşte de un disc solar. De asemenea se face o trecere subtilă de la atmosfera rigidă, sobră datorită influențelor mobilierului bisericesc la spațiul specific interioarelor burgheze de la stârşitul sec. XIX.

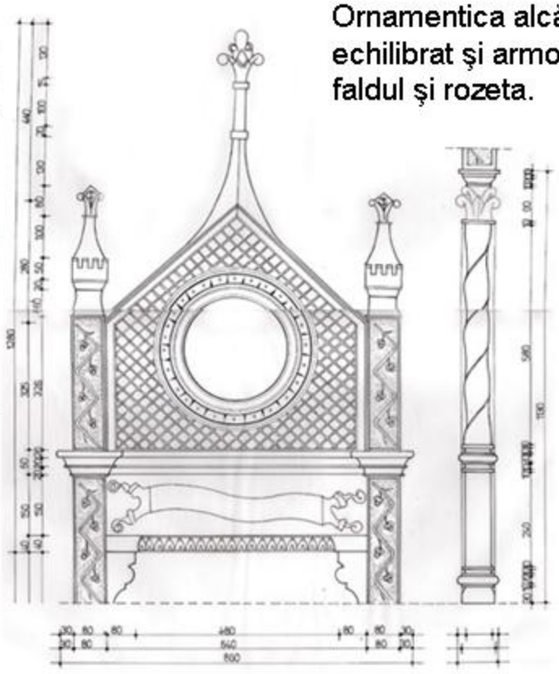

Man Ana-Maria

vedere frontala

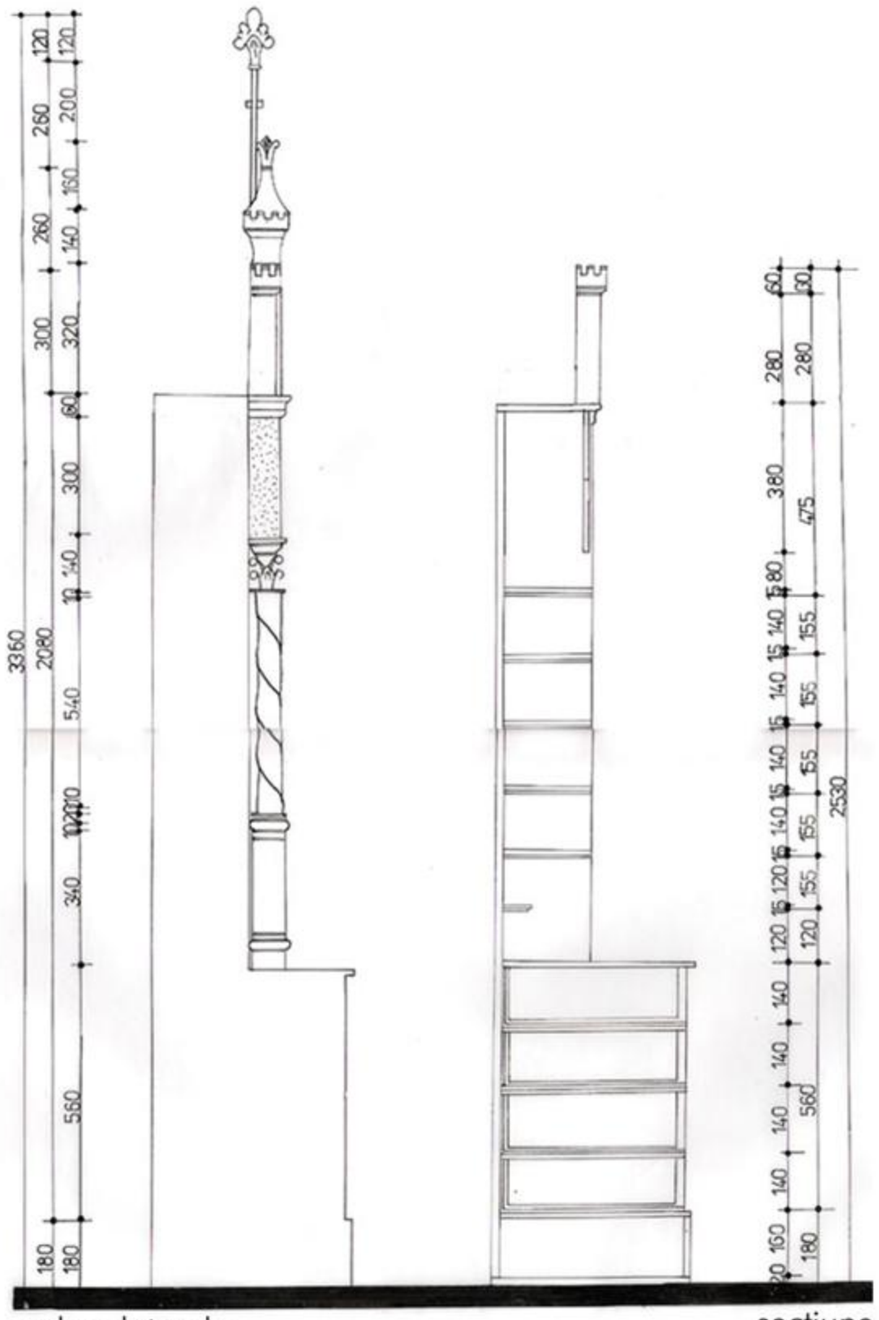

vedere laterala

sectiune

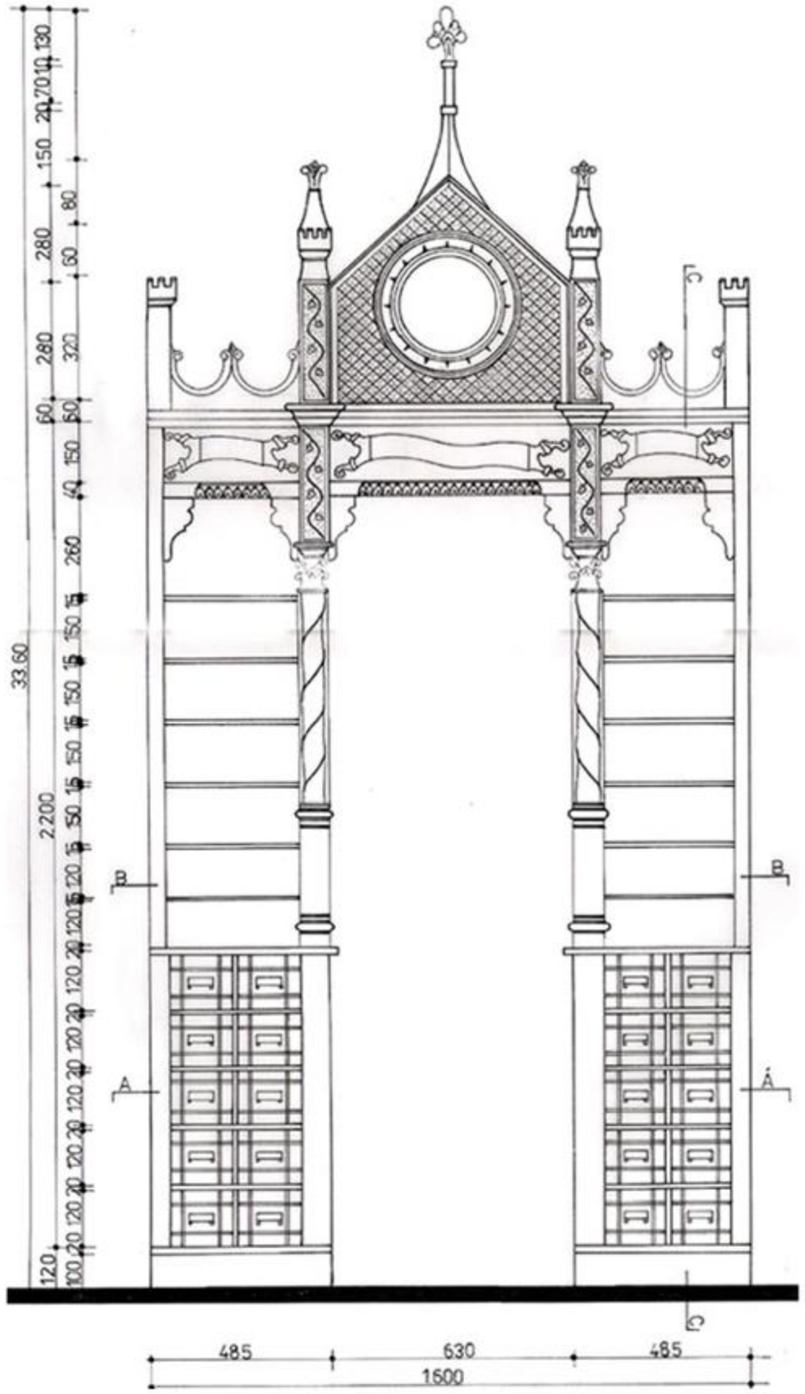

Man Ana-Maria

Mobilier de farmacie Stil Neo-Gotic

Dulap pentru depozitare medicamente

Dulapul este de inspirație nordică (germană), fiind construit din două corpuri independente suprapuse, logica constructivă distingându-se foarte clar. În nordul continentultui decorația cu motive arhitecturale a avut un rol pronunțat. Elemente caracteristice a acestei piese, pe lângă structura sa de tip cadru ar fi: friza din partea superioară, rozeta - organic realizată, faldul - elementul-cheie al Stilului Gotic, colonetele - adevărate fleşe gotice, toate inspirate din arhitectura bisericească. Piesa are un aspect suplu, un caracter ascendent, amintindu-ne de focurile de artificii (vezi terminațiile colonetelor şi ogivei), o puternică forță expresivă. Elementele decorative, geometrice şi vegetale (trifoiul, rozeta, mugurul fleuronului, frunzele capitelurilor, cartuşul cu panglică) nu au o simetrie foarte rigidă, se preferă alternarea motivelor ornamentale, fapt, care confera piesei o anumită uşurință şi libertate.

Decorația ogivei

Ornamentica are un puternic caracter arhitectural; influențele gotice se resimt mai ales prin prezența în partea superioară a dulapului a celor două elemente-cheie ale stilului: faldul şi rozeta. Rozeta face o impresie organică, toate liniile urmează o ordine clară, fiind o expresie perfectă a gândirii şi a compoziției gotice. Este realizată din lemn lamelar curbat, sub formă de trifoi, riguros construită, dar plină de naturalism în acelaşi timp. Faldul, realizat prin stantare, prezintă o compoziție aglomerată, densă. Execuția este foarte precisă, decorațiile fiind realizate cu multă grijă, într-o manieră exigentă. Colonetele asemănătoare fleşelor gotice au tendință ascendentă, cu vârful în formă de mugur, un fel de fleuron cu un rând de croşete şi cu creneluri la bază. Au fost realizate prin strunjire - trunchiul fleuronului, sculptare mecanică - terminația fleuronului şi prin traforare - crenelurile. Cornişa este realizată dintr-un profil relativ simplu, de influență renascentistă, cele gotice fiind mult mai complexe. Tot ansamblul aminteşte de bisericile gotice, cu turle ce se înalță vertiginos spre cer, având proporții echilibrate, suple şi caracter ascendent.

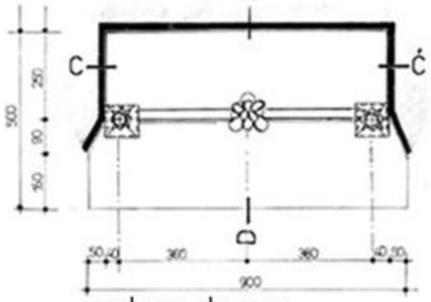

vedere de sus

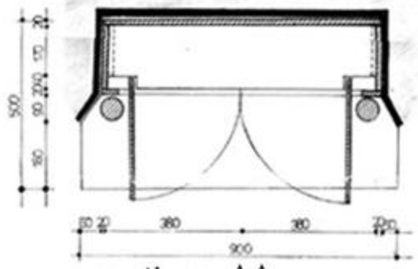

sectiune AA

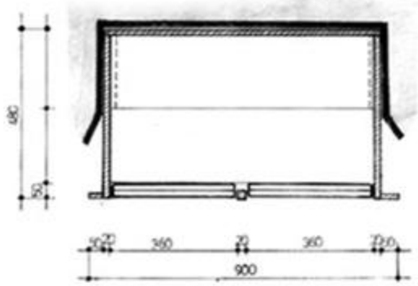

sectiune BB

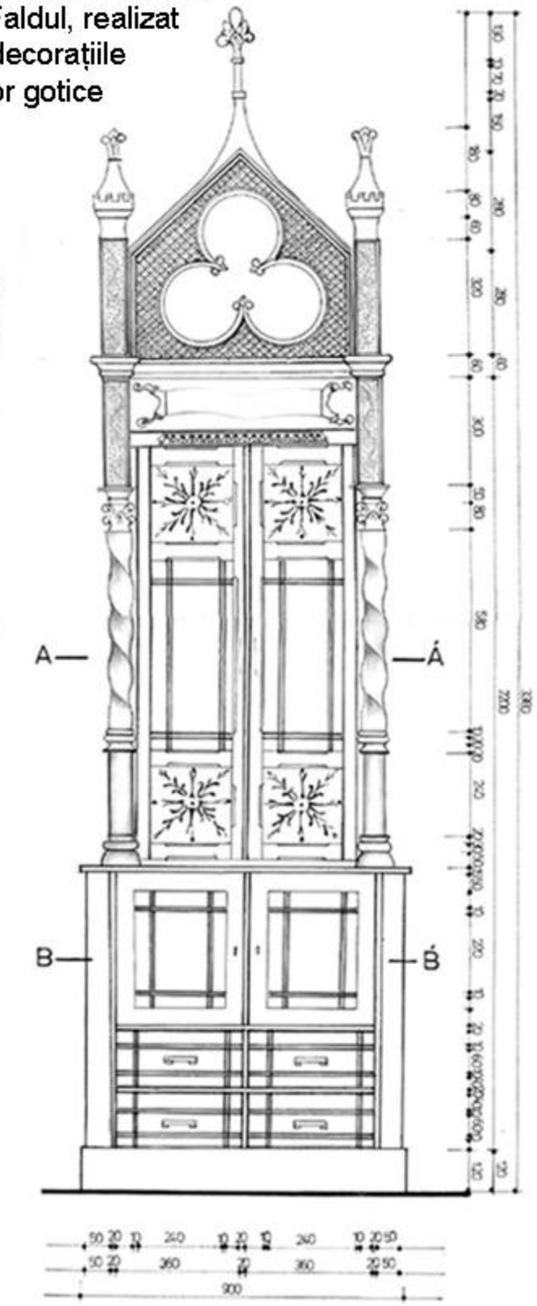

vedere frontala

Muresan Andreea

Decorația tăbliilor

Tăblia corpului superior este decorată cu motive vegetale stilizate în contururi simetric dispuse, realizate prin crestare; care alternează cu cele geometrice - șanțuri rectilinii superficiale realizate prin gravură. Împărțirea pe orizontală a câmpurilor în suprafețe rectangulare atestă o oarecare influență renascentistă. Decorația este totuşi formală: cele trei registre, clar delimitate în exterior prin desenul tăbliilor nu au corespondent în interior, corpul suprior fiind împărțit în cinci registre, de înălțimi diferite (30 cm, 20 cm, 3-15 cm). Corpul inferior prezintă o uşă dublă cuplată - având o grosime de 5 cm, deoarece este utilizat la depozitarea substanțelor toxice şi stupefiante, ținute sub cheie. Tăblia acesteia este decorată tot cu şanțuri realizate prin gravură, motiv preluat şi pe decorația sertarelor. Uşa din interior este simplă, nedecorată, având doar o inscripție în latină: "VENENA". Sertarele au avut de asemenea cartuşuri cu denumirea în latină a plantelor şi substanțelor pe care le conțineau, mai multe din originale fiind însă înlocuite.

Sistemul structural

Piesa are un pronunțat caracter arhitectural, pe de o parte datorită sistemului constructiv şi datorită decorației pe de alta. Mobilierul prezintă o structură clară, logică, tipic sistemului constructiv "ramă cu tăblie", cu tăblii subțiri, executete din lemn de stejar.

Monotonia scheletuluicu pronunțat caracter structural este ameliorată prin elementele decorative exterioare: colonete (realizate prin strunjire şi sculptate mecanic) şi tăbliile decorate cu motive vegetale stilizate (realizate prin crestare).

Pe lângă tăblie şi scheletul ei, piesa primeşte o anumită decorare, cu rolul de a uşura structura. S-au folosit în acest scop colonete, turnulețe, fleşe gotice - fleuroni, falduri, toate preluate din registrul arhitectural.

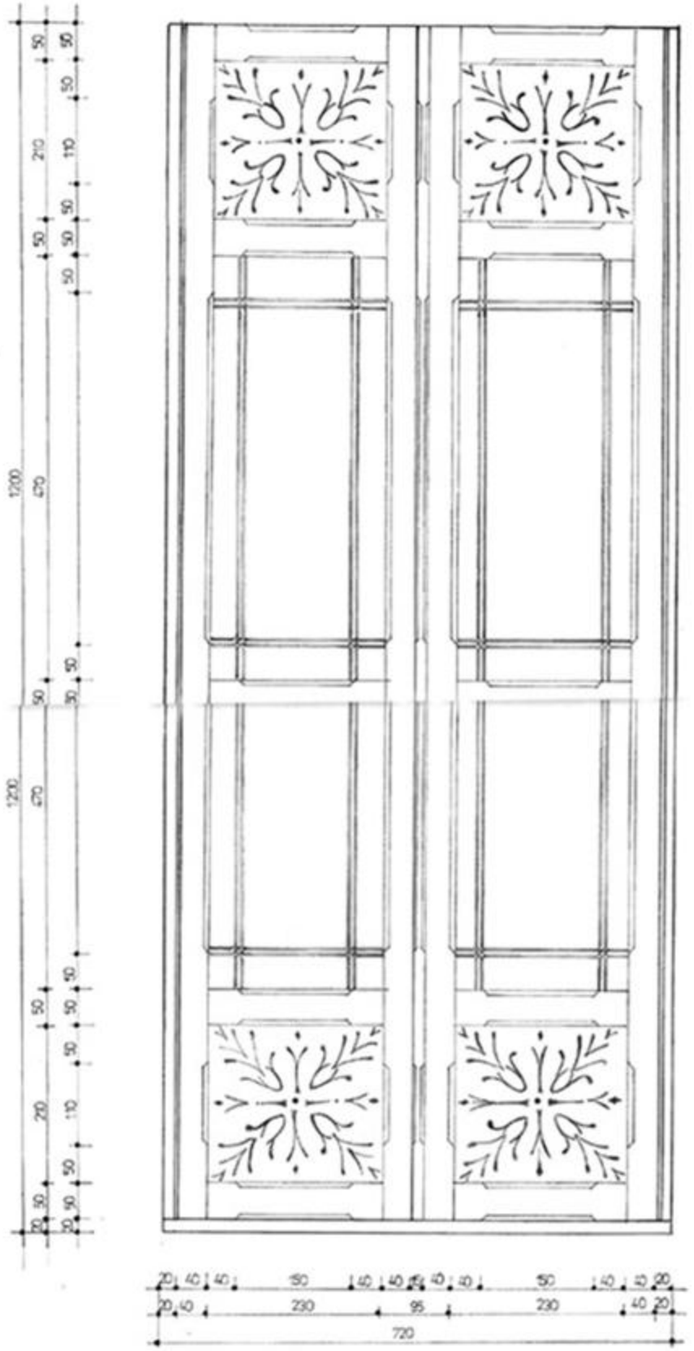

Muresan Andreea

Piesa de mobilier este proprietatea privată a unei familii din Bistrița şi este o moştenire de familie. Face parte dintr-o garnitură de dormitor care mai cuprinde un pat şi un dulap pentru haine. Data fabricației nu se cunoaşte cu exactitate, însă după spusele proprietarului aparține perioadei 1910-1915.

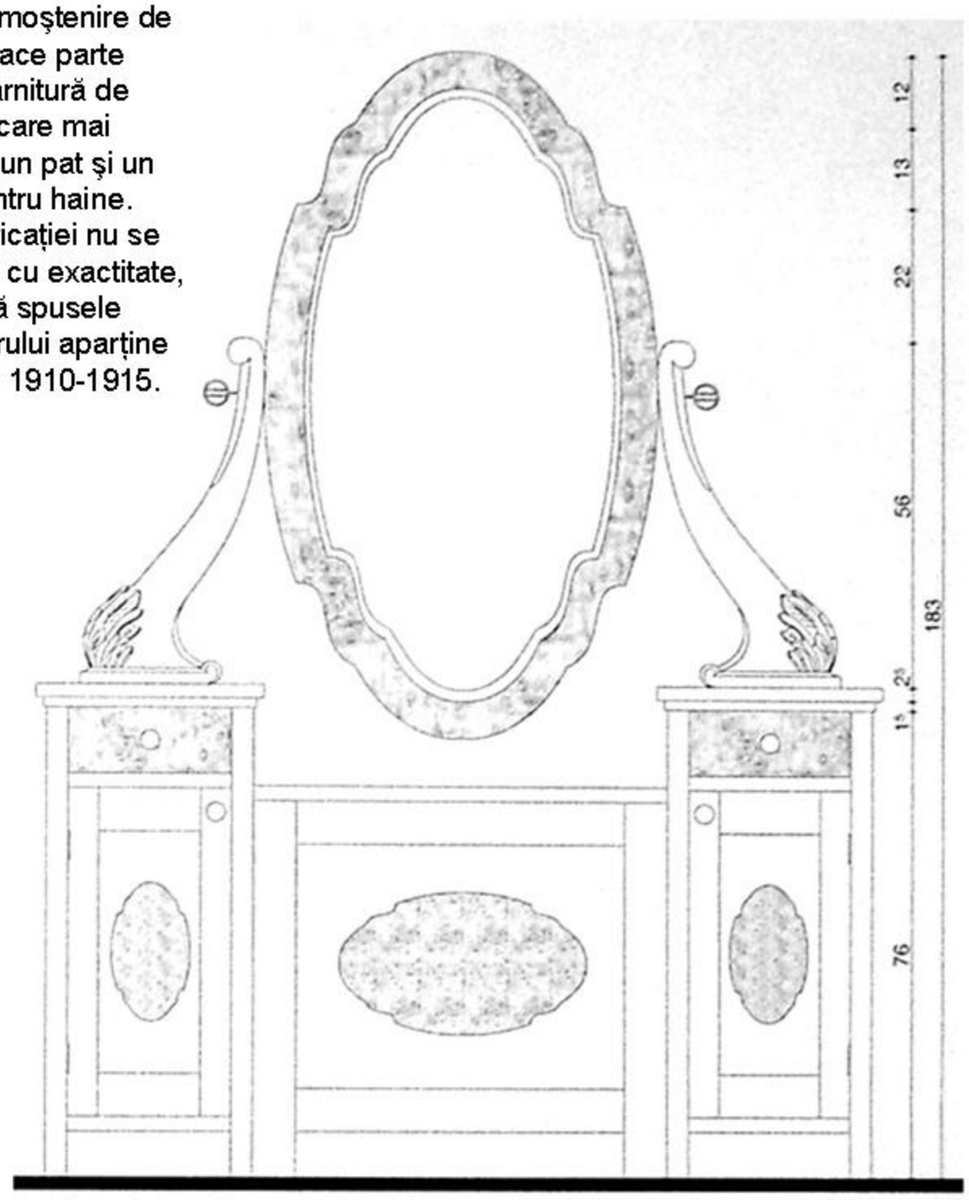

vedere frontala

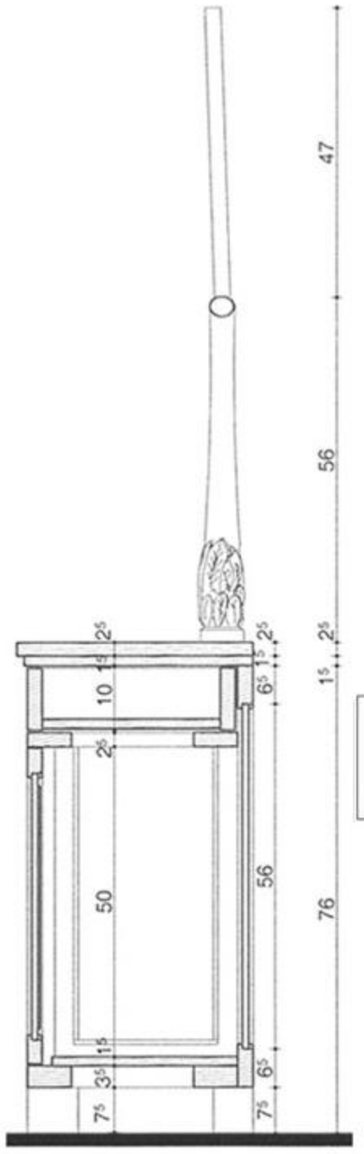

sectiune transversala

Ca şi stil, aceasta se încadrează în "Stilul 1900". Geometria piesei este destul de simplă, oglinda compunându-se din două corpuri legate între ele printr-un blat din lemn masiv.
Din punct de vedere structural mobila este alcătuită din ramecu tăblie din lemn masiv de frasin. ca şi decorație tăbliile uşilor de la dulapuri şi sertarele au pe fața exterioară intarsie din rădăcină de frasin.

Ratiu Raul Cristian

Oglindă "Stil 1900"

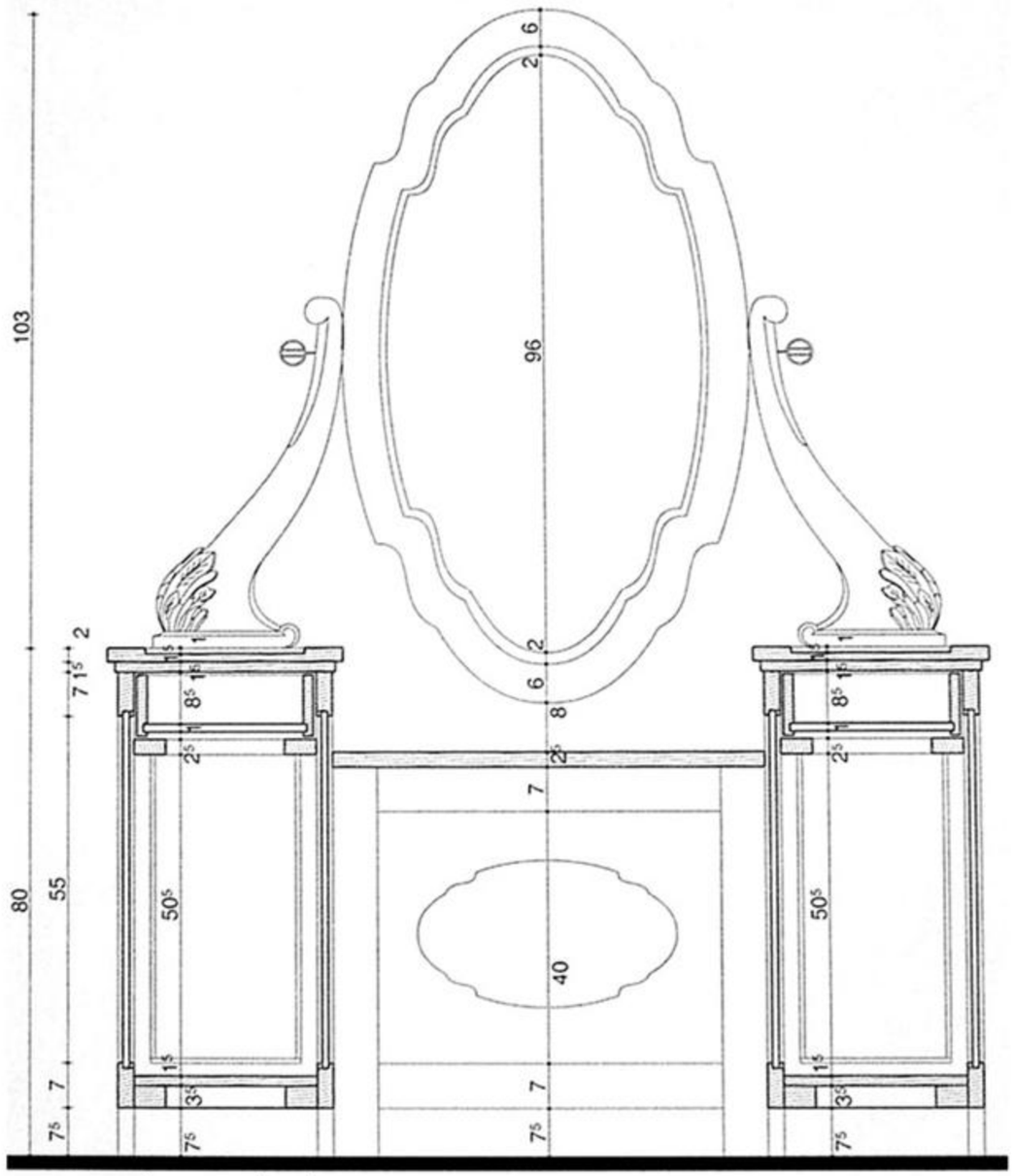

sectiune longitudinala

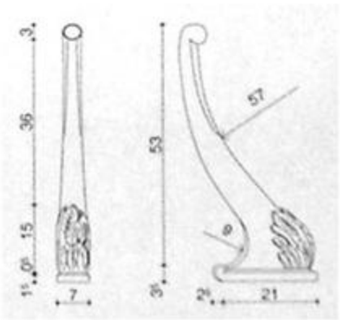

detalii

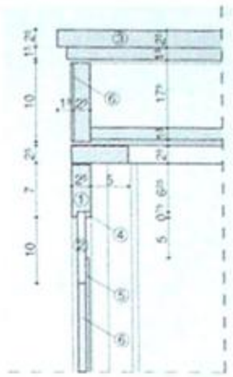

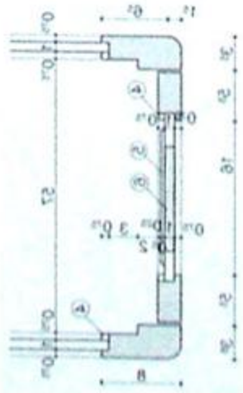

vedere de sus

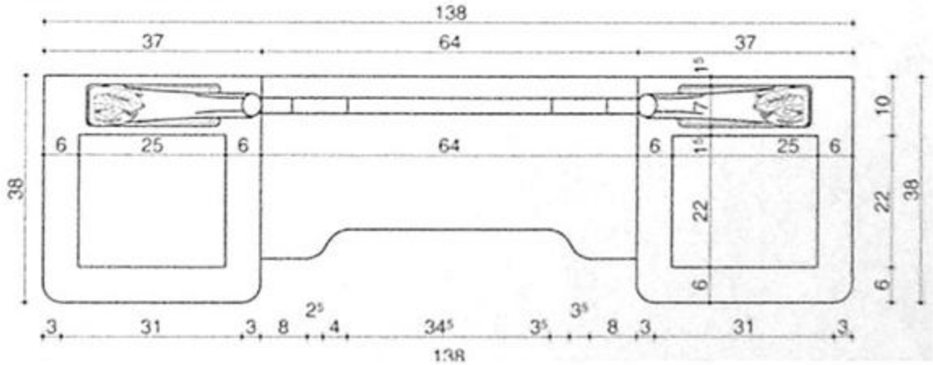

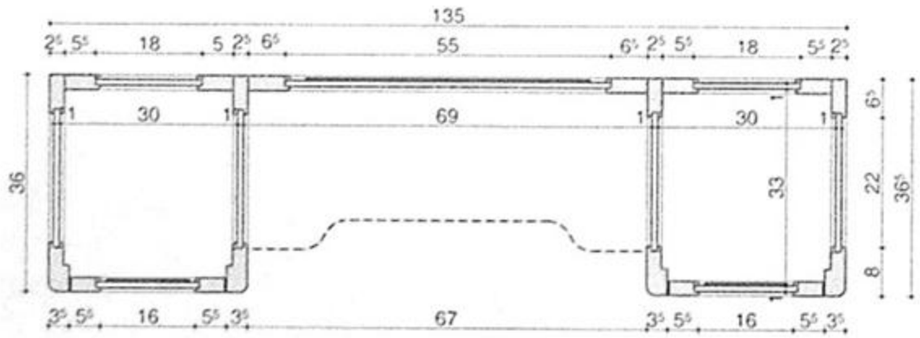

sectiune orizontala

Ratiu Raul Cristian

Oglindă "Stil 1900"

În secolul al XVIII-lea apare în Franța modelul de birou numit "Bonheur-du-jour", Acesta era destinat mai multor categorii sociale, sau în special femeilor si se caracterizeaza prin prezenta unui corp suplimentar atasat fetei orizontale a biroului.
Corpul de mobilier prezentat este un birou "Bonheur-du-jour" aflat astăzi în Sala Unirii Alba-Iulia, şi este renumit nu prin valoarea sa artistică, ci prin cea istorică, pentru că la 1. decembrie 1918. pe acest birou se semna binecunoscutul Act al Unirii.
Stilul în care se încadrează este cel clasic datorită jocurilor decorative obținute prin folosirea suprafețelor lucioase, furniruite din diferite esențe lemnoase şi culori diferite. Astfel momentul în care a fost construit este undeva la începutul secolului al XIV-lea, între 1830 şi 1848.
Se observă de asemenea influențe ale Clasicismului timpuriu; partea de sus a biroului se termină printr-o curbă pe care o reîntâlnim la un pat caracteristic interioarelor burgheze din perioada Clasicismului German.Picioarele biroului şi cele de susținere a părții de sus, precum şi finialele au o decorație specifică Clasicismului Francez, din linii fine curbe şi linii drepte.

Stan Carmen

Birou "Bonheur-du jour"

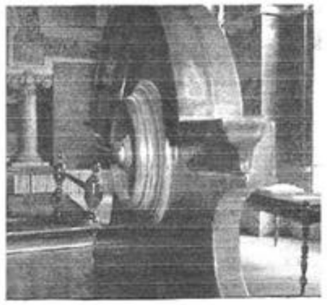

Culorile biroului sunt nuanțe de maro și roșu îmbinate foarte plăcut, la care se adaugă cea de verde din materialul textil ce acoperă fața orizontală a biroului. Elementele cu ajutorul cărora se deschid sertarele sunt fie butoane din lemn, fie elemente foarte simple metalice.
Biroul este în sine un corp de mobilier foarte simplu, cu decorații puține, cu o formă simplă, dar care impresionează prin câteva elemente.

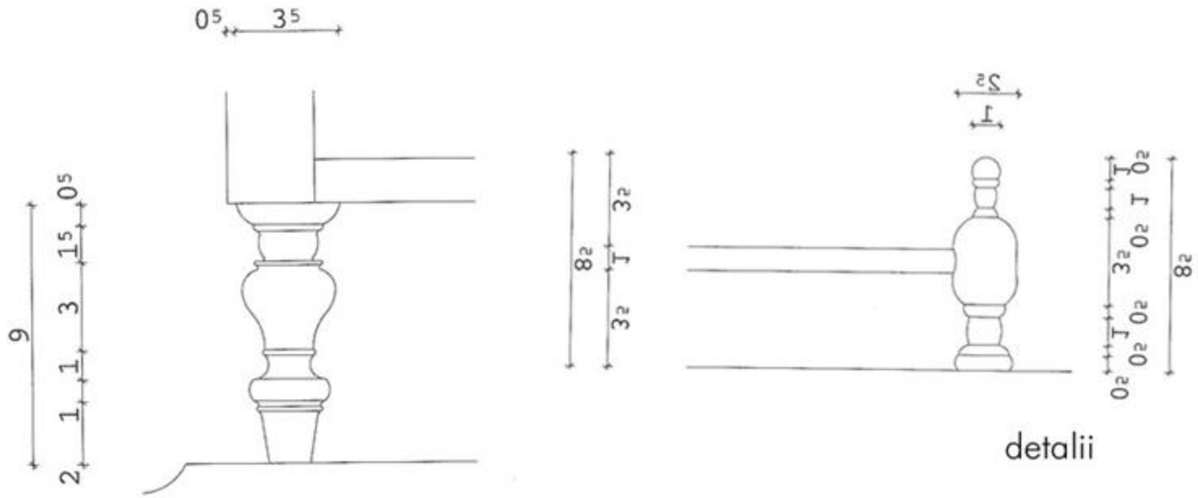

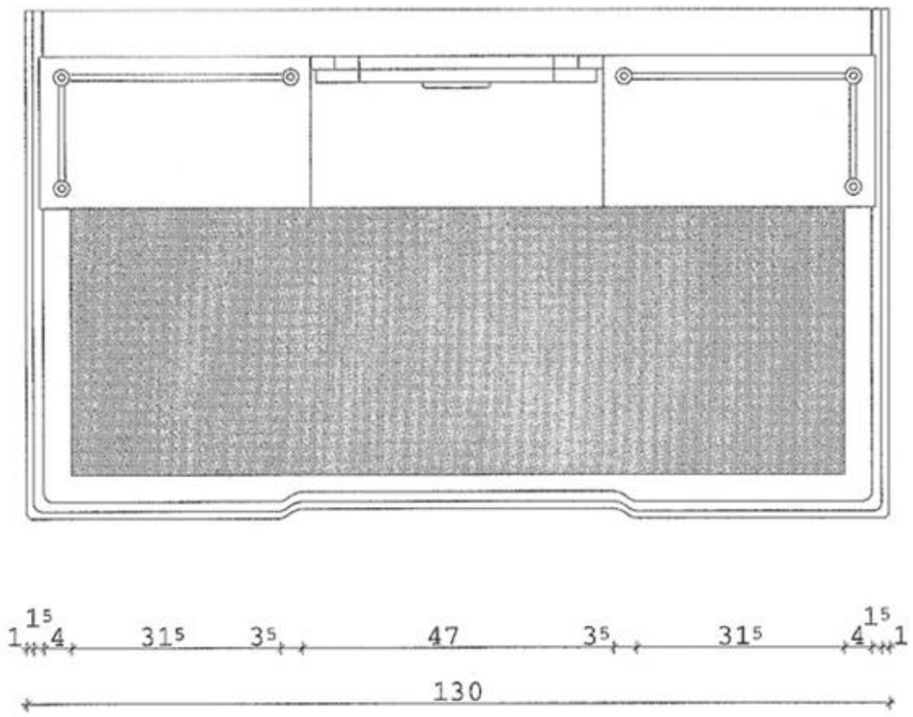

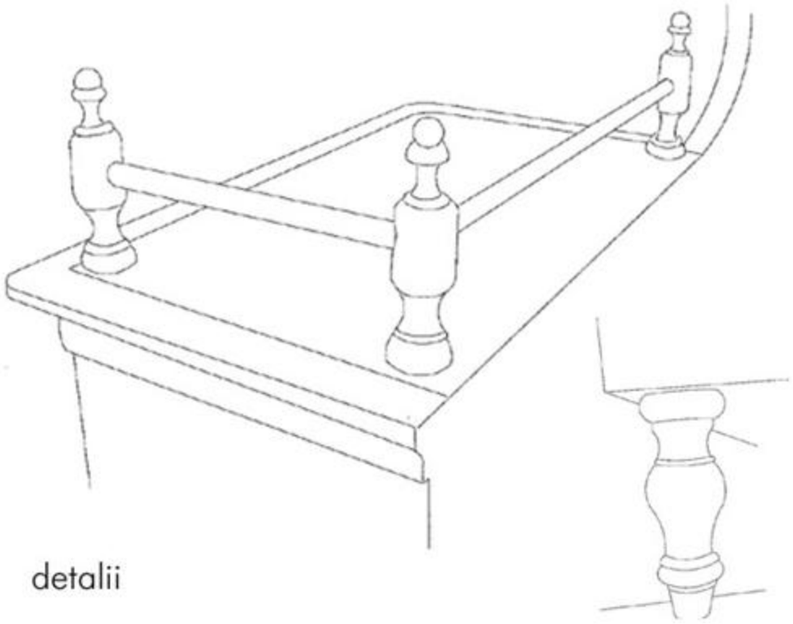

Stan Carmen

Birou “Bonheur-du jour”

sectiune

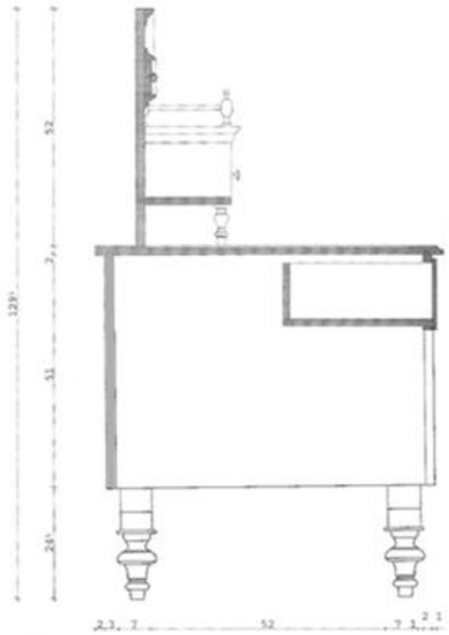

vedere laterala

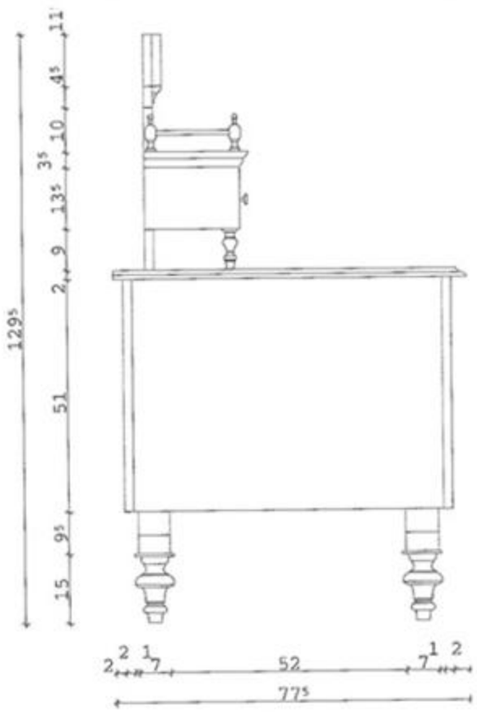

vedere frontala

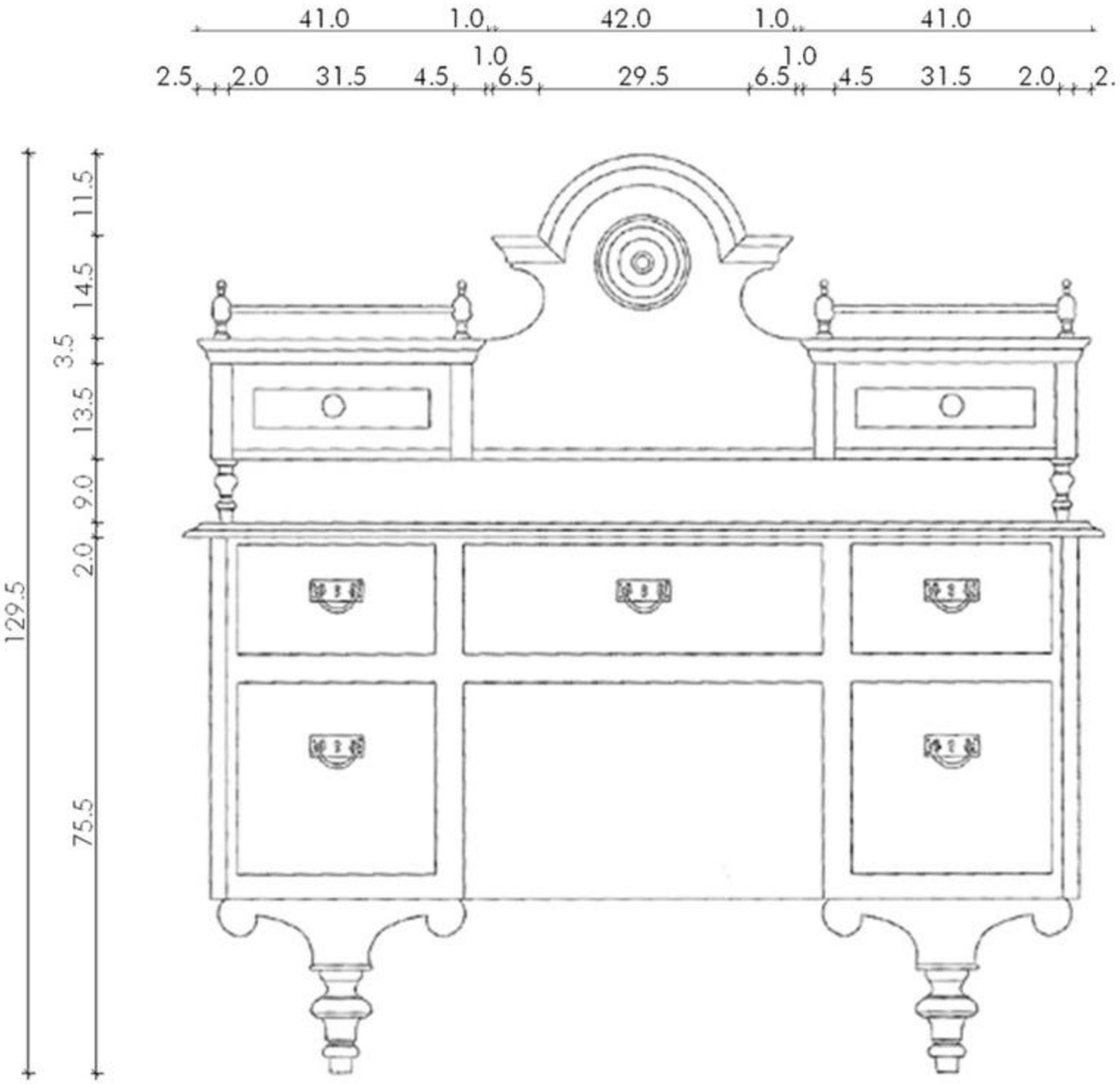

Stan Carmen

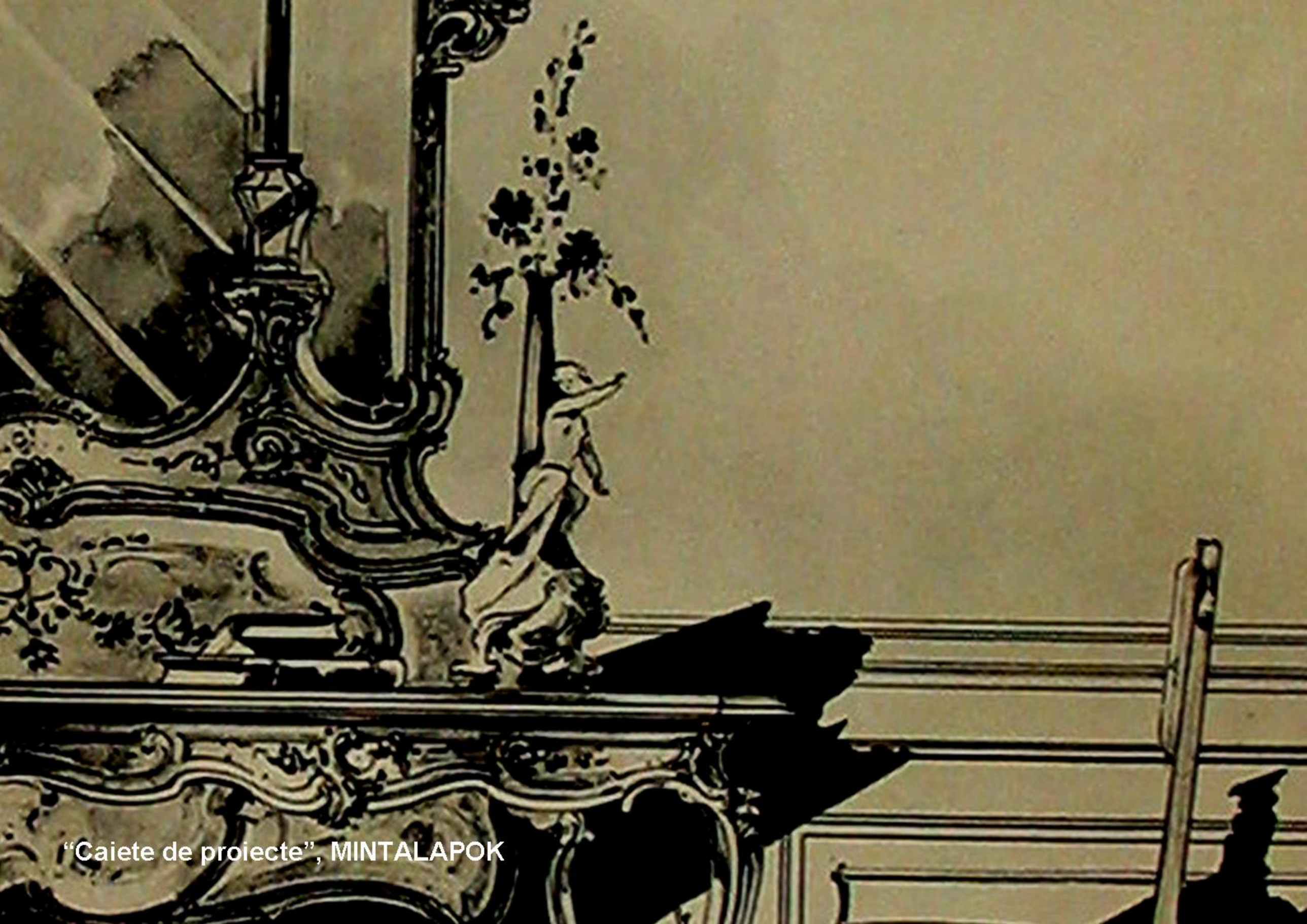

“Caiete de proiecte”, MINTALAPOK

“Caiete de proiecte”, MINTALAPOK

În cadrul cursului *Istoria Mobilierului – Stiluri*, ca o aplicație practică ce venea să suplimenteze noțiunile teoretice, s-a cerut realizarea unei documentări riguroase asupra unui stil de mobilier sub forma unei lucrări teoretice sau studierea unei piese de mobilier stil existente materializată sub forma unui releveu. Datorită faptului ca am avut ocazia să studiem o publicație datând din a doua jumatate a secolului XIX, care prezenta în detaliu proiecte de mobilier din perioada respectivă, am optat pentru această variantă, considerând că studierea publicației şi redactarea ei în format digital ne-ar fi utilă atât nouă cât şi studenților cărora le va fi pusă astfel la dispoziție.

Cartea a aparținut bunicului meu şi a ajuns probabil la el în perioada în care era elev la Şcoala Superioară de Meserii din Braşov, unde se pare că în acele vremuri se făcea un studiu asupra industriei mobilierului, a meşteşugului realizării mobilei. Chiar dacă nu a practicat efectiv această meserie decât ca o pasiune în timpul liber, bunicul a păstrat cartea, ea rămânând în familie ca un obiect prețuit a cărui valoare este evidentă pentru orice persoană, chiar necunoscătoare a domeniului. În plus importanța ei reală a devenit evidentă pentru noi din momentul în care ne-am familiarizat cu stilurile periodei pe care o descrie şi căreia îi aparține.

Cartea, datând din 1894, a fost publicată sub denumirea de : MINTALAPOK “*Caiete de proiecte*”, ca o culegere ce prezintă diferite piese şi interioare complet amenajate ce reflectă destul de fidel preferințele epocii în materie de *mobilier stil*. Desenele, modul de prezentare şi explicațiile care însoțesc fiecare grup de piese dau dovada unei preocupări deosebite pentru modul în care autorii vor să percepem proiectele. Desenele pieselor de mobilier sunt în sine adevarate opere de artă; precizia, grija pentru detalii, decorații şi chiar întrega pagină fiind astfel gândite încât să redea adevarata valoare a pieselor prezentate. Ele alcătuiesc un întreg ce reflectă adevarata imagine a unei epoci caracterizată de rafinament şi eleganță, ce merită să fie apreciată chiar dacă nu a adus multe elemente stilistice foarte noi.

Piesele prezentate redau o secvență a perioadei premergătoare marii industrializări, când încă mai existau numeroase ateliere meşteşugăreşti. Modul de realizare, diferitele metode de punere în operă a pieselor descrise în carte ne arată o anumită concepție legată de munca şi de valoarea obiectului realizat, care în lumea de astăzi lipseşte şi tocmai de aceea merită privită cu mare respect.

Stud. Arh. Bartha Lóránd

CULEGERE DE PROIECTE

PENTRU MEŞTEŞUGARI ŞI ŞCOLILE DE INDUSTRII

EDITAT DE
MINISTERUL RECAL AL COMERŢULUI

COMISIA DE EDITURĂ

SZTERENYI JOZSEF
PREŞEDINTE

EDITORI DE SPECIALITATE
ELDI ILLES ALADAR
GAUL KAROLY
GYORGYI KALMAN

ANUL I.

TIPOGRAFIA FRAŢILOR KORVIN
BUDAPESTA

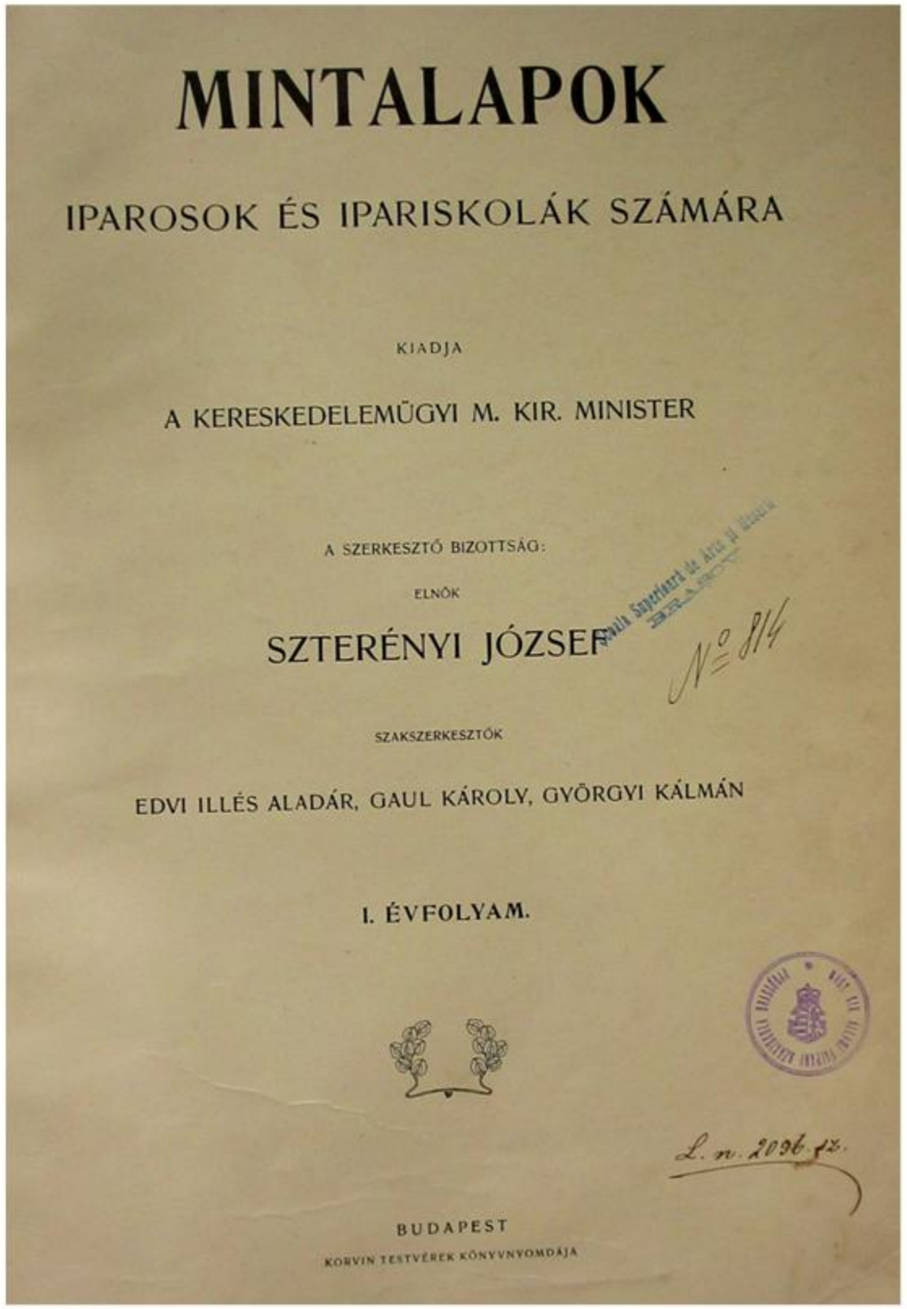

MINTALAPOK

IPAROSOK ÉS IPARISKOLÁK SZÁMÁRA

KIADJA

A KERESKEDELEMÜGYI M. KIR. MINISTER

A SZERKESZTŐ BIZOTTSÁG:

ELNÖK

SZTERÉNYI JÓZSEF

SZAKSZERKESZTŐK

EDVI ILLÉS ALADÁR, GAUL KÁROLY, GYÖRGYI KÁLMÁN

I. ÉVFOLYAM.

BUDAPEST

KORVIN TESTVÉREK KÖNYVNYOMDÁJA

ELŐSZÓ.

Az asztalosság körébe tartozó tárgyakat ábrázoló rajzgyüjtemények száma mai nap már legió. A német, franczia és angol sokszorosító ipar ezeket csak ugy zuditja reánk. Hazánkban is történtek már kisérletek ilyenek kiadásával, de a vevő iparosközönségnek aránylag csekély száma és a kiadmányoknak ebből folyó drágasága okozta azt, hogy ezek a vállalkozások a kezdeten tul alig mehettek. A külföldi ide tartozó rajzgyüjtemények többnyire abban a hibában szenvednek, hogy hazánk ipari viszonyaihoz nem alkalmazkodnak. Rendesen igen gazdag, tehát igen drága, butorokat tüntetnek fel fotografikus távlati, avagy más kép alakjában és többnyire határozott mértéknagyság nélkül. Ezekből a rajzokból aztán csakis a jobb anyagi viszonyok között élő nagyvárosi iparos huz hasznot, a kinek tehetségében áll, azokat hozzá értő rajzolókkal földolgoztatni. Igen kevés még hazánkban aránylag azoknak az iparosoknak száma, főképen vidéken, a kik a túlgazdag vázlatot ugy fel tudják használni, hogy abból a mi vevő közönségünk szerény igényeinek megfelelő, szép és aránylag olcsó butort készithetnek. De még a rajzolásban jobban kiképzett iparosnál is hiányzik gyakran az architektonikus és a stylszerű ékitményi rajzban való jártasság s igy nehéz föladat reá nézve a legtöbb gyüjtemény diszes bútorairól magának mind arányaiban, mind architektonikus részeiben és ékitményeiben kifogástalan rajzot készíteni. Ezt a hiányt óhajtják pótolni a nagyméltóságú kereskedelmi Minister ur által kiadott „Mintalapok".

Az egyes butorok — a szerkesztő-bizottság határozata folytán — olyformán csoportositvák, hogy bizonyos számuk mindig teljes szobaberendezést alkot és ezek az együvétartozó bútorok természetesen szigorúan ugyanabban a stylusban és modorban tervezvék és diszitvék is. Az egyes vázlatrajzok tized (1 : 10) mértékben, azaz bútoroknál a leghelyesebb vázlatrajzi mértékben vannak feltüntetve elölnézetben. Ugyanabban a mértékben hozzá csatlakoznak ehhez még a legszükségesebb metszetek is. Az iparos tehát ezek segélyével világos képét nyeri a butor helyes összeépitésének, szerkezetének, a mi sok esetben nagy előnynyel jár. Szükséges lett volna még másodsorban a butor oldalnézetét is kitüntetni, de a rajzlapok méretviszonyai ezt nem engedték meg.

Azonkivül talál a rajzolásban kevésbbé gyakorlott iparos a butor legfontosabb részeiről valódi nagyságu rajzokat is, melyek segélyével könnyü szerrel rajzolhatja és megszerkesztheti magának teljes műhelyrajzát. Némely bútorról nem sikerült — helyszüke miatt — valódi nagyságu résseleteket közölhetni. Ezek pótlása azonban a többi hozzátartozó rokon elemek tanulmányozása mellett az iparosra nézve nem fog nehézséggel járni.

Megjegyezzük még, hogy a közölt bútorok egyszerüek, melyek nem annyira ékitményekkel, mint inkább szép és helyes arányaikkal hatnak. Ha elő is fordul ékitmény faragvány alakjában, az ugy van megválogatva, hogy alkalmazásának helyén a czélnak megfelelő legyen. Ezek a butorok tehát nem lesznek kivitelben tulságos drágák és igy a jóizlésü és némileg jómódu polgárság igényeinek pénzügyi szempontból is meg fognak felelni.

Az 1. 2. és 3. számu vázlatrajzok egy teljes angol stylü hálószoba butorzatát alkotják, oly angol stylusban, mint az Franczia-, Német- és Magyarországon is szokásos. Készithető ez diófából, melyet világosabb vagy sötétebb barna szinre páczolunk, vagy kellően megválogatott körisfából, a maga szinében hagyva vagy legföljebb a barnás szinnek csak legcsekélyebb árnyékával bevonva. Világosszinü tölgyfából, — esetleg barnára páczolva is — szintén gyárthatni.

A 4. 5. és 6. sz. rajzlapok teljes renaissance uri dolgozószobát ábrázolnak. Ez is első sorban páczolt diófára van tervezve.

A 7. 8. 9. és 10. sz. lapok végre egy teljes ebédlőszoba butorzatát tüntetik föl renaissance stylusban. A rajz itt is ugy készült, hogy a bútorzat anyaga diófa, melyet világosabb vagy sötétebb szinre páczolhatni. A diófához való barna páczot legjobban ugy készithetni, hogy valamely festék- vagy gyógyitófü (droguista) kereskedőnél szemcsés páczot (Körnerbeize) veszünk, ezt ócska vászonrongyba bekötjük (pl. 200 gr.) és zománczos vasedényben levő vizben (2 liter) ugy fölakasztva, hogy a rongy az edény fenekét ne érje, jól kifőzzük. A rongy kivétele után még egy evőkanálnyi „lugkövet" (kocsonyát) vagy egy decilit erős lugessenciát, vagy 2 decilit erős szappanos lugot, esetleg másfél evőkanálnyi hamuzsirt adunk hozzá és ezzel ujra fölforraljuk. Ha ezekből az anyagokból egy sem kapható, elég ha a szemcsés páczot viz helyett gyönge fahamu-lugban főzzük.

A nyert páczot kihülés után üvegbe vagy korsóba töltjük, a főzőedény fenekén levő üledéket pedig kiöntjük

Használatkor ajánlatos ezt a páczot vasedényben fölmelegíteni. A finomra csiszolt fát azután sörte-ecset vagy spongya segélyével a meleg páczczal befestjük.

Fontos körülmény, hogy a fát páczolás előtt parafavánkosra fogott oo. és ooo. sz. üveges papirossal megcsiszoljuk, még pedig háromszor is, minden egyes csiszolás előtt a fát nedves spongyával kissé bevizezvén. Páczolás után, midőn a pácz már jól beszáradt, csak „kopott" ooo. sz. üveges papirossal szabad a fát még egyszer gyöngén lecsiszolni. Sok helyen ez utolsó páczolás után a fát gyönge politurával eresztik be, hogy ez a páczot a viz behatása ellen födje és csak ezután csiszolják ujra le.

Mindezek a butorok páczolás után viaszkolandók és nem politurozandók. A butorviaszk készitése ugyan általánosan ismeretes, mindannak daczára fölemlitjük itt, hogy annak készitésére zománczos edényben késsel forgácsalakra fölapritott viaszkot tüz fölött megolvasztunk és aztán a **tüztől távol** először kevés, később pedig midőn félig kihült, több tiszta fehér terpentin-olajat keverünk bele, annyit t. i. hogy az kihülés után sürü kását képezzen. A fát sörteecset segélyével ezzel jól bekenjük és később vászonrongygyal jól eldörzsöljük, (a sarkokat kitisztitva) majd pedig külön erre szolgáló, ugynevezett butorkefével alaposan lekeféljük. Utoljára egy-két napi állás után a butort ujra ócska posztórongygyal és kefével ledörzsöljük és keféljük addig, mig a viaszknak sajátlagos szép bágyadt fényét megkapja.

Ha a hálószoba világos szinben hagyott körisfából készül, ajánlatos a fát viaszkolás helyett „mattlakkal" (viaszlakk) óvatosan belakkozni, a mit azonban czélszerü mázolóra vagy lakkozóra bizni.

Budapest 1894. deczember havában.

GAUL KÁROLY,
szakszerkesztő.

În zilele noastre numărul publicațiilor cuprinzând proiecte de mobilier este deja foarte ridicat. Editurile germane,franceze şi engleze ne propun o mulțime de astfel de caiete. Experimente de acest gen au apărut şi în țara noastră, dar numărul redus al celor interesați şi din aceste motive prețurile ridicate au limitat aceste publicații la primele lor apariții. Problema culegerilor străine este însă faptul că nu corespund îndeajuns situației autohtone. În general mobilierul prezentat aici este prea "bogat" şi deci şi costisitor,iar modul de prezentare este maidegrabă o imagine "fotografică",decât tehnică, fără desene prezentate la scara.Singurii care pot beneficia de aceste prezentări sunt industriaşii cu resurse materiale considerabile, cei care le pot descifra cu ajutorul unor profesionişti..Din păcate ,numărul celor care se pot folosi de genul acesta de proiecte pentru a crea un mobilier frumos,dar şi accesibil cumpărătorului este foarte redus. Chiar şi la cei cu o pregatire bună in materie de desen, lipseşte aptitudinea de a prezenta unele detalii arhitectonice şi ornamente, din care cauză , executarea unor desene în care atât proporțiile cât şi ornamentele să fie prezentate corect este dificilă. "Caietul de proiecte" editat de Ministerul Comerțului incearcă să acopere tocmai aceste lipsuri.

Prin hotarârea colectivului editorial "Proiectele de mobilier", sunt grupate în aşa fel încât un anumit număr să corespundă unui interior complet amenajat, cu piese de mobilier având acelaşi stil şi acelaşi caracter. Piesele sunt prezentate la sara 1:10 , (scara cea mai adecvată proiectării de mobilier) cu o vedere frontală şi secțiunile caracteristice, pentru a da o imagine exactă a structurii şi a modului de asamblare, fapt care în majoritatea situațiilor devine un mare avantaj. În unele cazuri ar fi fost utilă chiar şi o prezentare a vederii laterale, însă formatul "caietului" nu a permis acest lucru.

Pe langâ acestea, pentru cei cu o experiență mai redusă, am considerat necesară adăugarea detaliilor mai importante la scara reală, cu scopul de a uşura redactarea completă a desenelor de execuție. Lipsa spațiului nu a permis însă o reprezentare la scara 1:1 în fiecare caz, dar prin studiul şi compararea cu detaliile asemănătoare, aceste lipsuri nu vor constitui probleme.

Este de menționat faptul că proiectele îşi găsesc valoarea prin proporțiile frumoase şi corecte şi nu prin abundența decorațiilor. În cazul în care apar decorații, ele sunt în aşa fel realizate încât prin utilizarea lor în zone bine alese, să funcționeze conform scopului. În aceste condiții, realizarea acestor proiecte nu este foarte costisitoare, corespunzând cerințelor populației (cu un venit nu prea mare) atât din punct de vedere economic, cât şi al bunului gust.

Proiectele nr. 1; 2 şi 3 constituie amenajarea completă a unui interior în "Stil Englezesc", aşa cum este el definit in Franța, Germania şi Ungaria. Piesele de mobilier din aceste proiecte pot fi realizate din lemn de nuc, care poate fi băițuit într-o nuanță de maro mai închisă sau mai deschisă, sau din lemn de frasin atent selecționat, în culoarea sa naturală sau colorat într-o nuantă de maron foarte fin. Se poate folosi de asemenea şi lemnul de stejar băițuit.

Următoarele trei planşe (numerele 4; 5 şi 6) reprezintă exemplul unui birou renascentist[1], proiectat de asemenea pentru a fi executat din lemn de nuc.

Planşele cu numerele 7; 8; 9 şi 10, reprezintă piese de mobilier aparținând unei sufrageii în "Stil Renascentist"[2]. Pentru aceasta este ales tot lemnul de nuc, cu sugestia de a se folosi baiț de nuanță mai închisă sau mai deschisă, dupa dorință. Cel mai bun mod de preparare a baițului pentru lemnul de nuc este prin folosirea baițului granule (Kornerbeize) cumpărat din magazinele pentru vopsele sau din drogherii (de ex. cca. 200g), care se leagă într-o cârpă şi se pune la fiert într-un vas astfel încât să nu atingă fundul vasului. După scoaterea baițului se mai adaugă potasa[3] (o lingură), iar soluția se mai fierbe încă o dată. Dupa ce s-a răcit, soluția de baiț se poate turna într-o sticlă.

Inainte de aplicare este de preferat ca baițul să fie încălzit într-un vas din (metal) fier. Aplicarea baițului pe suprafața şlefuită se face cu ajutorul pensulei sau al buretelui. Este de reținut faptul că suprafața lemnului trebuie şlefuită în prealabil cu hârtie abrazivă de granulație 00 si 000, fiind necesară înainte o umezire a lemnului cu un burete. Dupa băițuire, lemnul se mai poate şlefui încă o dată cu hârtie abrazivă de cea mai mare duritate (000), respectiv hartie pe care au fost aplicate granule de sticlă. În multe cazuri această şlefuire se face după ce se aplică un material protector împotriva umezelii.

Toate piesele de mobilier băițuite pot fi ceruite. Prepararea cerurilor este în general cunoscută, totuşi, reamintim că adăugarea uleiului de terpentină[4] de culoare alba se face după încălzirea bucătilor de ceară, când deja a început să se răcească. Se aplică cu pensula iar apoi se lustruieşte cu o cârpa. La sfârşit se perie cu ajutorul unor perii speciale. Lustruirea se repetă în urmatoarele două zile, cu scopul de a obține acel luciu specific al suprefeței lemnului.

Dacă în cazul realizării dormitorului se alege lemnul de frasin, este de preferat ca în loc de ceruire să se folosească lac mat, care să fie aplicat de specialişti.

Budapesta, decembrie,1894

Editor
GAUL KÁROLY

[1] Birou de tip "Neo-Renaştere"
[2] Idem
[3] Potasa – (fr.potasse) carbonat de potasiu, intrebuințat în industria sticlei, în fabricarea săpunului moale, în vopsitul lânii, etc (vezi – ex. Dicț. de Neologisme, Ed.Ştiințifică, Bucureşti, 1962), pg.463
[4] vezi Terpentina – *Materiale şi tehnica picturii*, C. Săndulescu – Verna, Ed.Marineasa, Timişoara, 2000, Cap.VII (Diluanți şi solvenți), pg. 148-152
Lb. romană - terebetina, germ. - terpentin, etc. – se obține distilând cu ajutorul vaporilor de apă rășina brută, vâscoasă şi lipicioasă, numită rășina de terebentină, care curge de sub scoarța arborilor din famila coniferelor şi terebinthaceelor, ori din distilarea conurilor sau chiar a lemnului acestor arbori, dintre ei fiind: pinul, molidul, ienupărul, zada, thuya. Din prima distilare, prin antrenare cu vapori de apă se obține uleiul brut de terebentină, care nu este bun de lucru iar reziduul este colofoniul. Din distilarea uleiului brut se obține uleiul de terebentină purificat sau esența de terebentină.

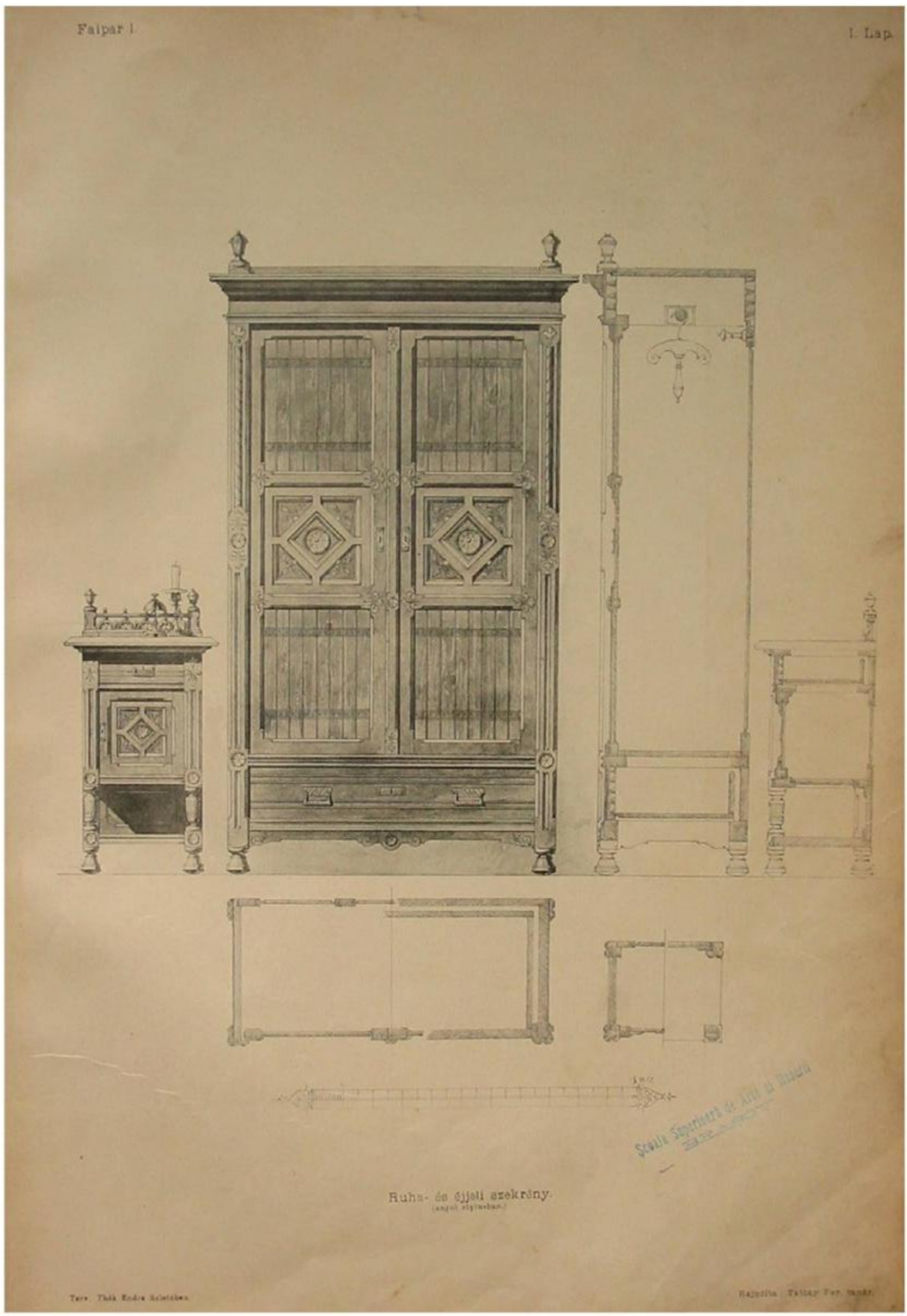

Proiectat în mag Theek Endre Desenat prof.Tattay Fer.

Bartha Lorand, Pasztor Istvan, Szenassy-Papp Zsolt

Noptieră şi dulap
Stil "Englezesc"

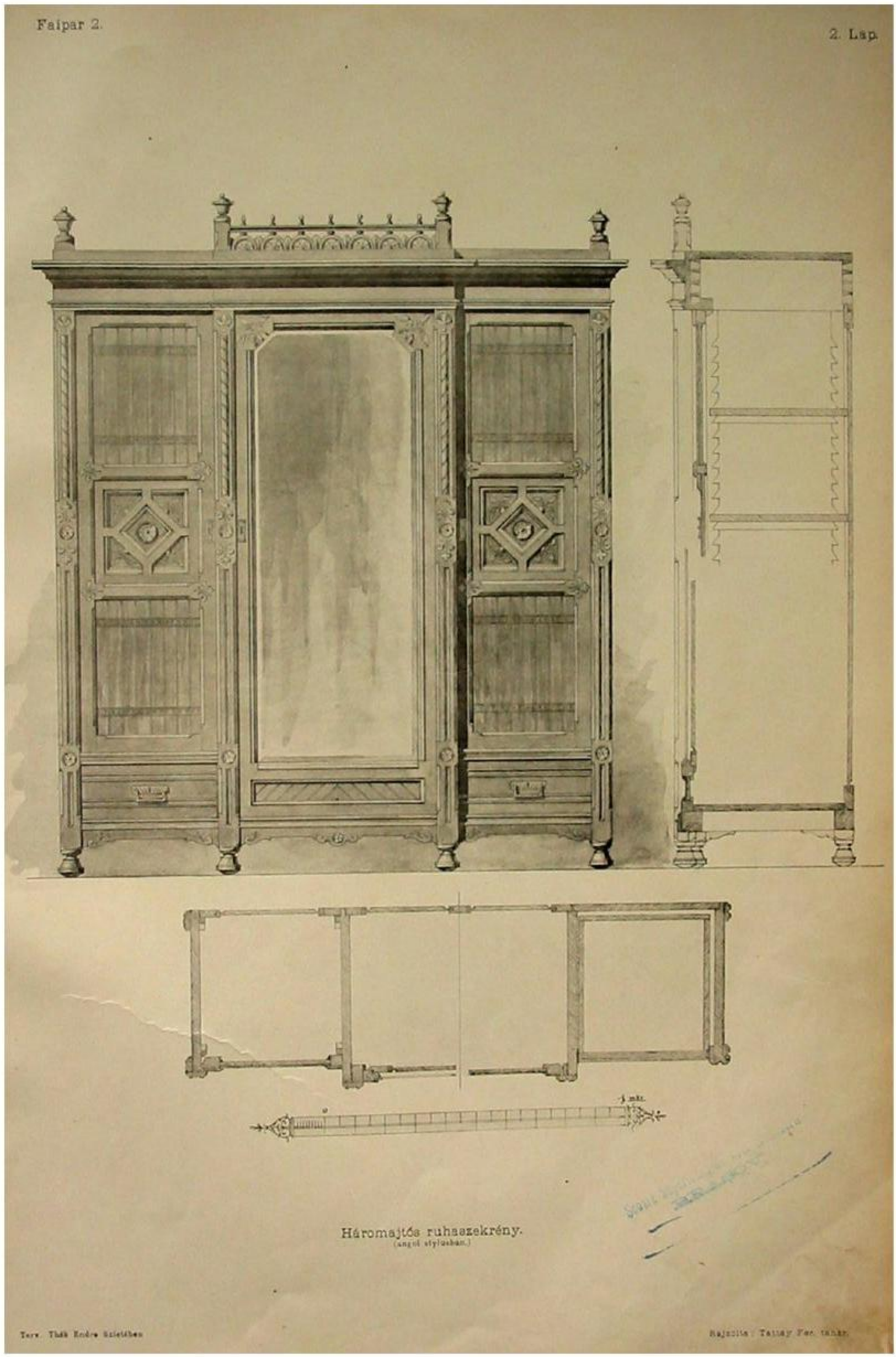

Proiectat in mag Theek Endre Desenat prof. Tattay Fer.

Bartha Lorand, Pasztor Istvan, Szenassy-Papp Zsolt

Dulap cu trei uşi
Stil "Englezesc"

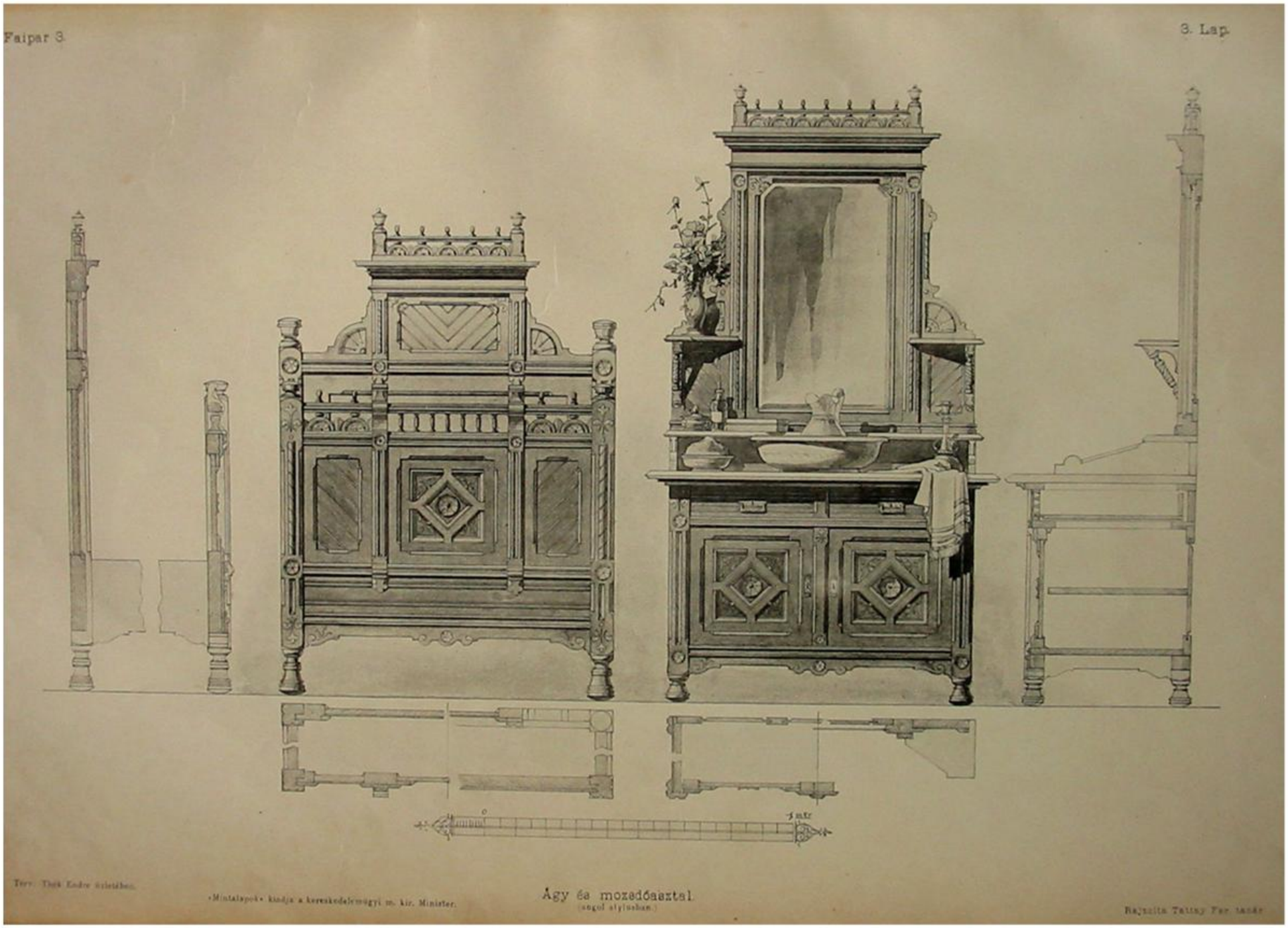

Proiectat in mag. Theek Endre Desenat prof. Tattay Fer.

Bartha Lorand, Pasztor Istvan, Szenassy-Papp Zsolt

Pat şi masă pentru lavoar
Stil ”Englezesc”

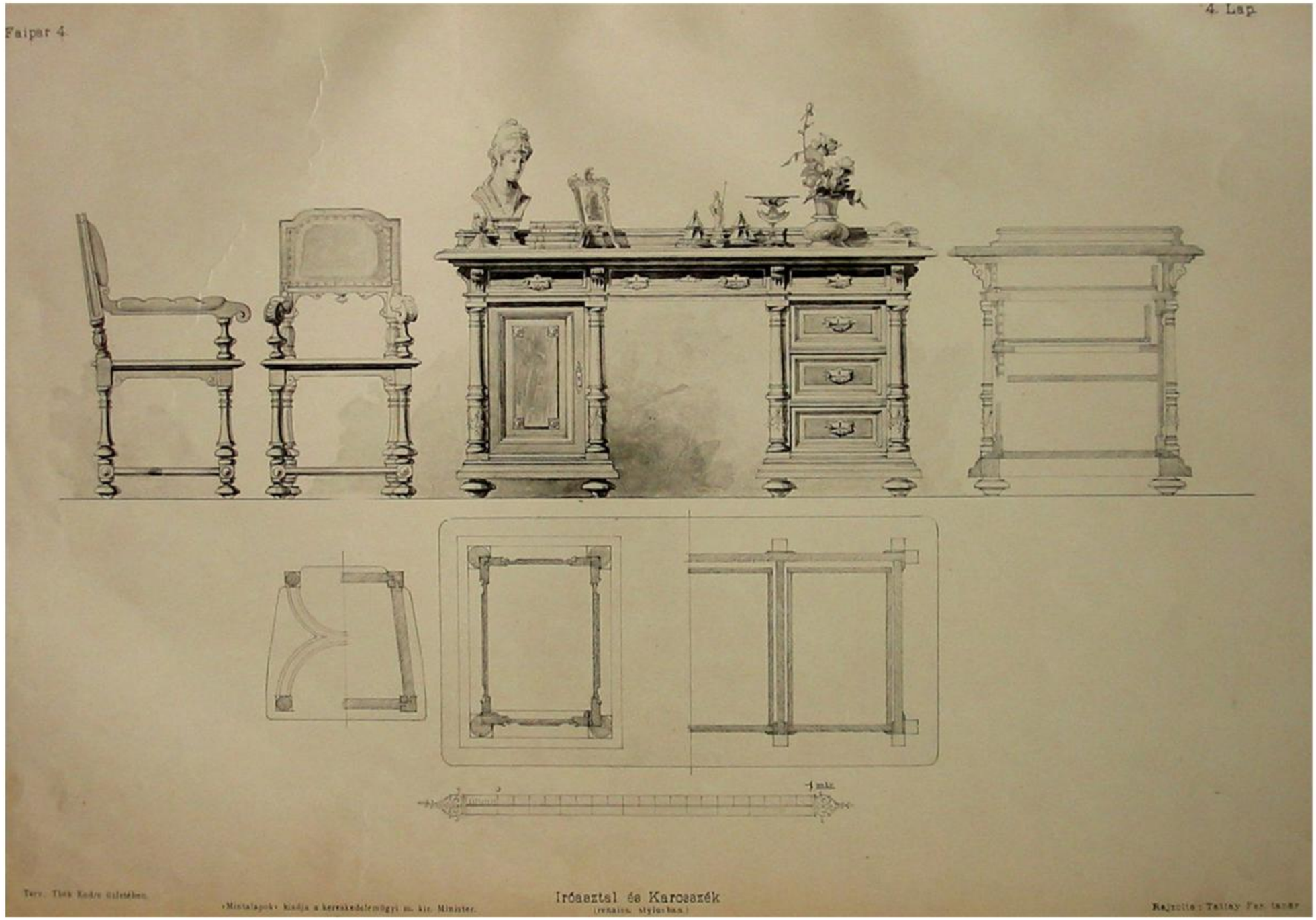

Proiectat in mag. Theek Endre Desenat prof. Tattay Fer.

Bartha Lorand, Pasztor Istvan, Szenassy-Papp Zsolt

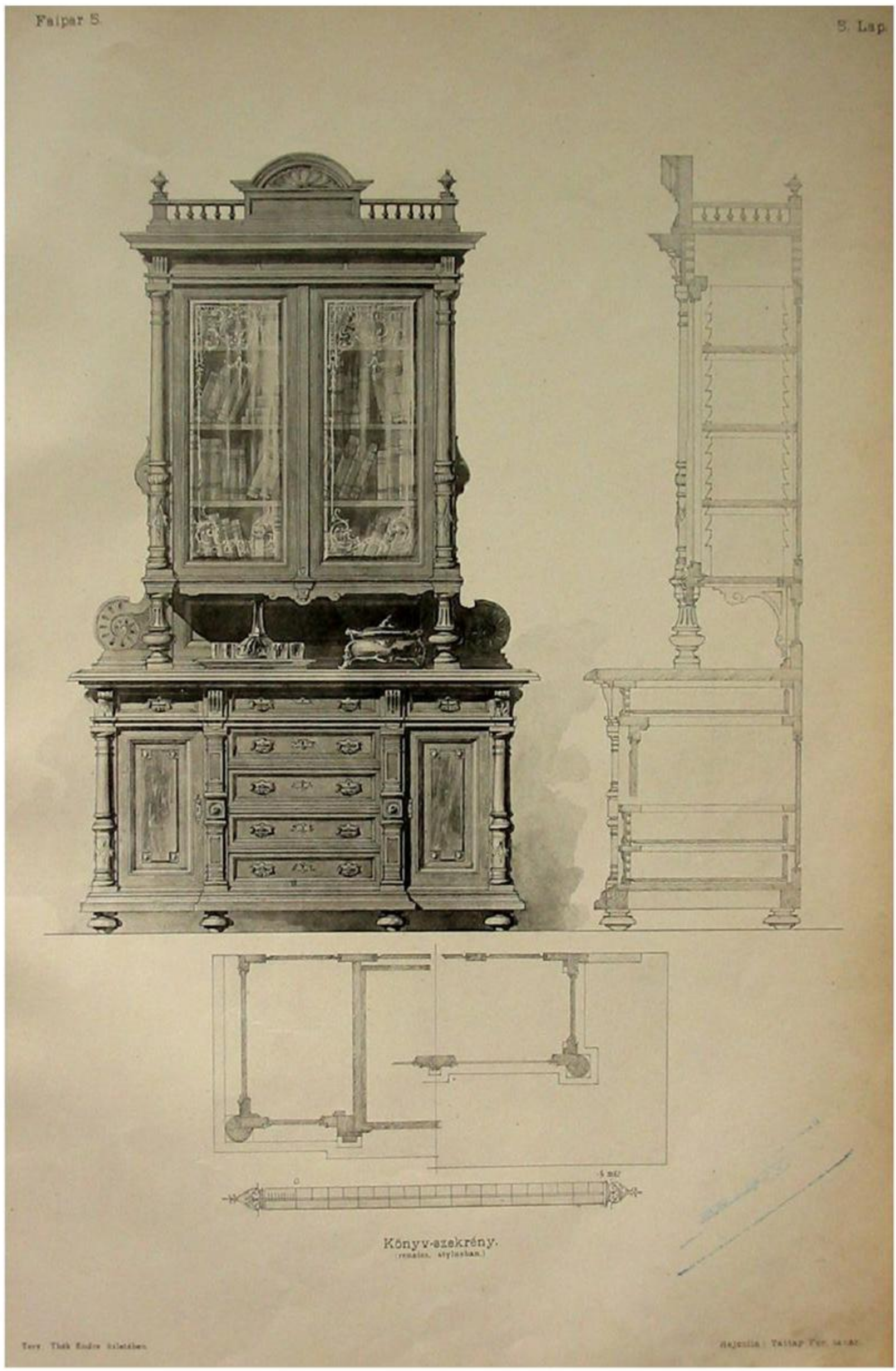

Proiectat in mag Theek Endre Desenat prof.Tattay Fer.

Bartha Lorand, Pasztor Istvan, Szenassy-Papp Zsolt

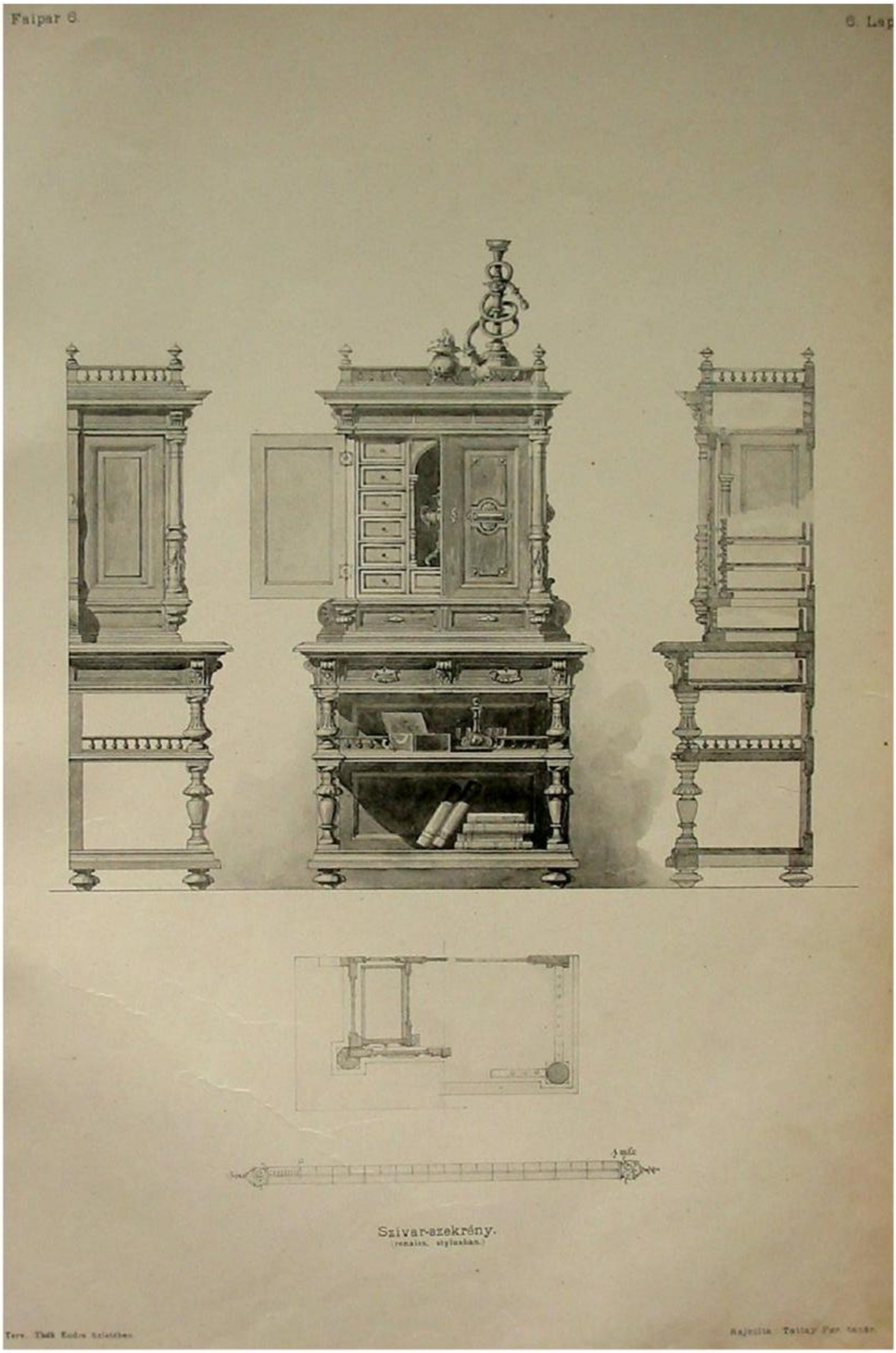

Proiectat in mag Theek Endre Desenat prof.Tattay Fer.

Bartha Lorand, Pasztor Istvan, Szenassy-Papp Zsolt

Dulăpior pentru țigări de foi
Stil Renaissance

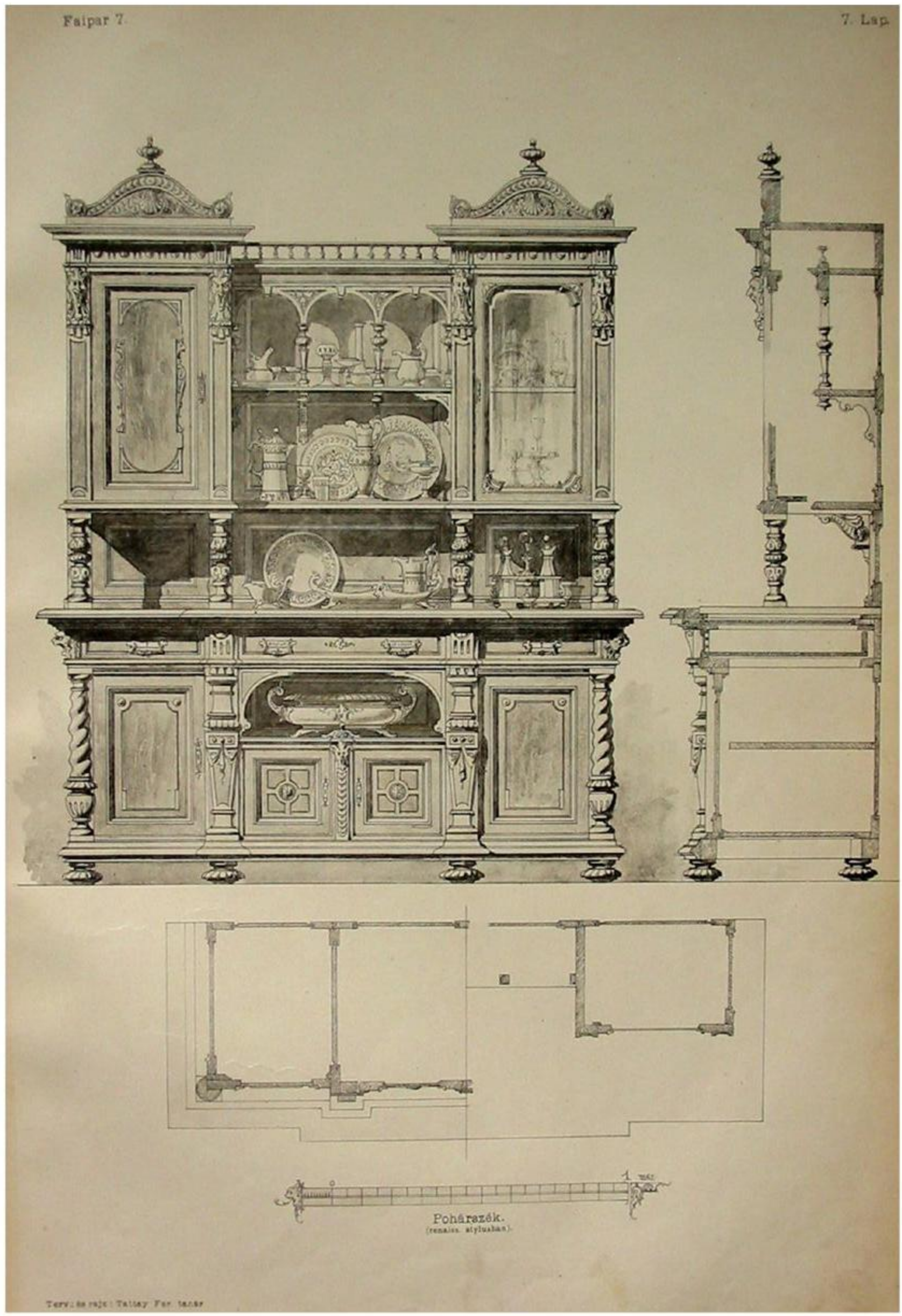

Proiectat prof. Tattay Fer. Desenat prof.Tattay Fer.

Bartha Lorand, Pasztor Istvan, Szenassy-Papp Zsolt

Bufet
Stil Renaissance

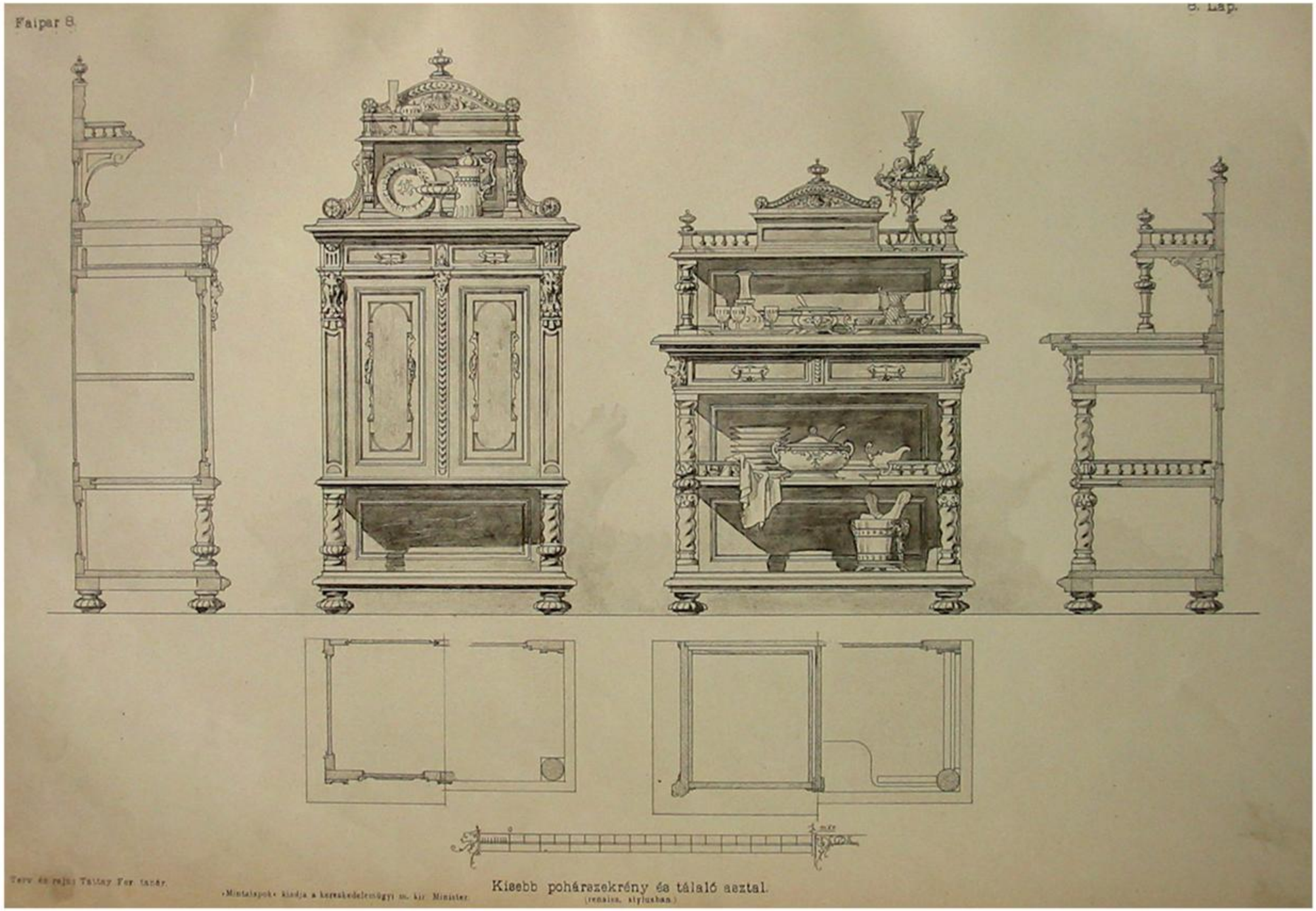

Proiectat prof. Tattay Fer. Desenat prof. Tattay Fer.

Bartha Lorand, Pasztor Istvan, Szenassy-Papp Zsolt

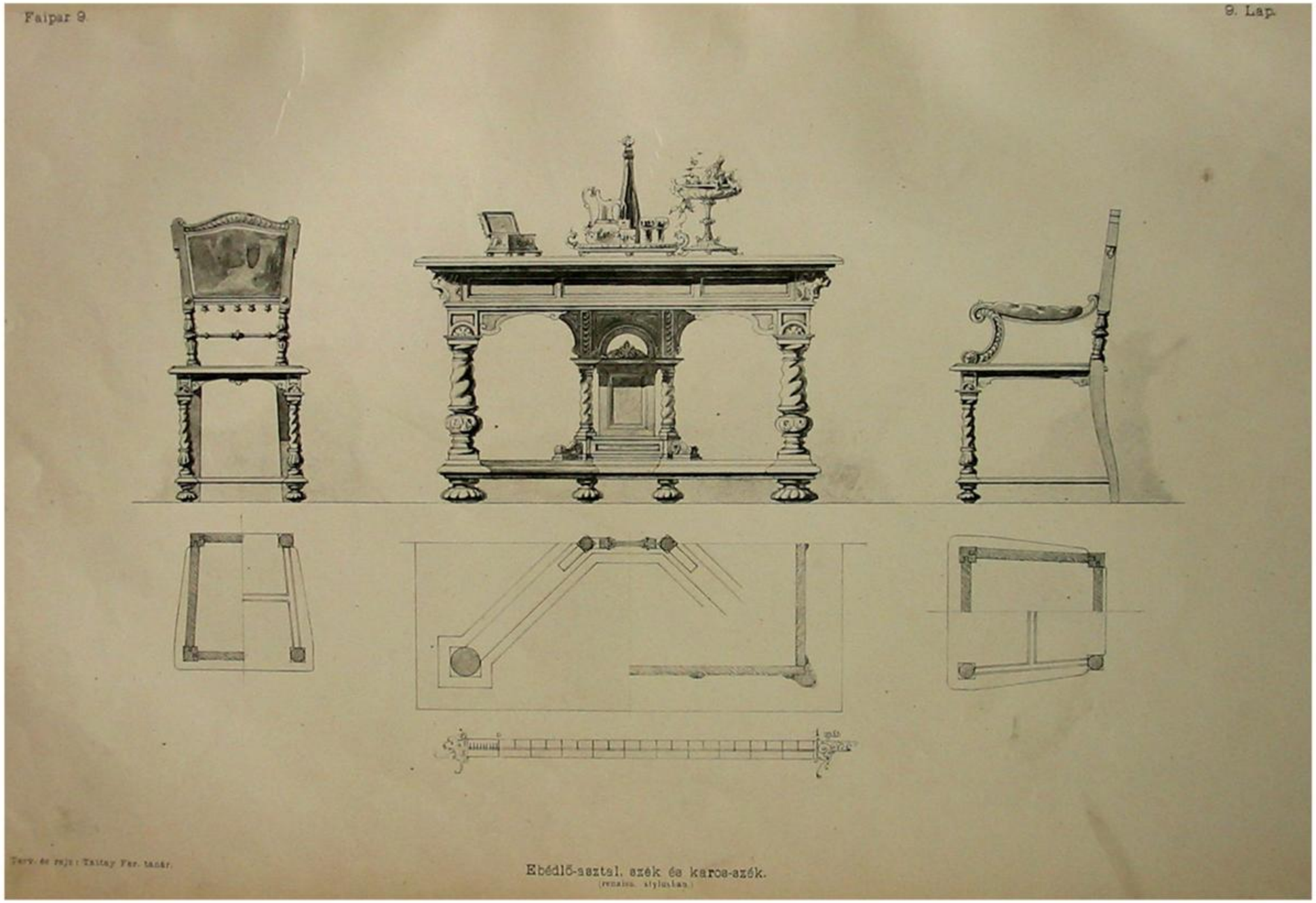

Proiectat prof. Tattay Fer. Desenat prof. Tattay Fer.

Bartha Lorand, Pasztor Istvan, Szenassy-Papp Zsolt

Masă pentru sufragerie, scaun şi jilț

Stil Renaissance

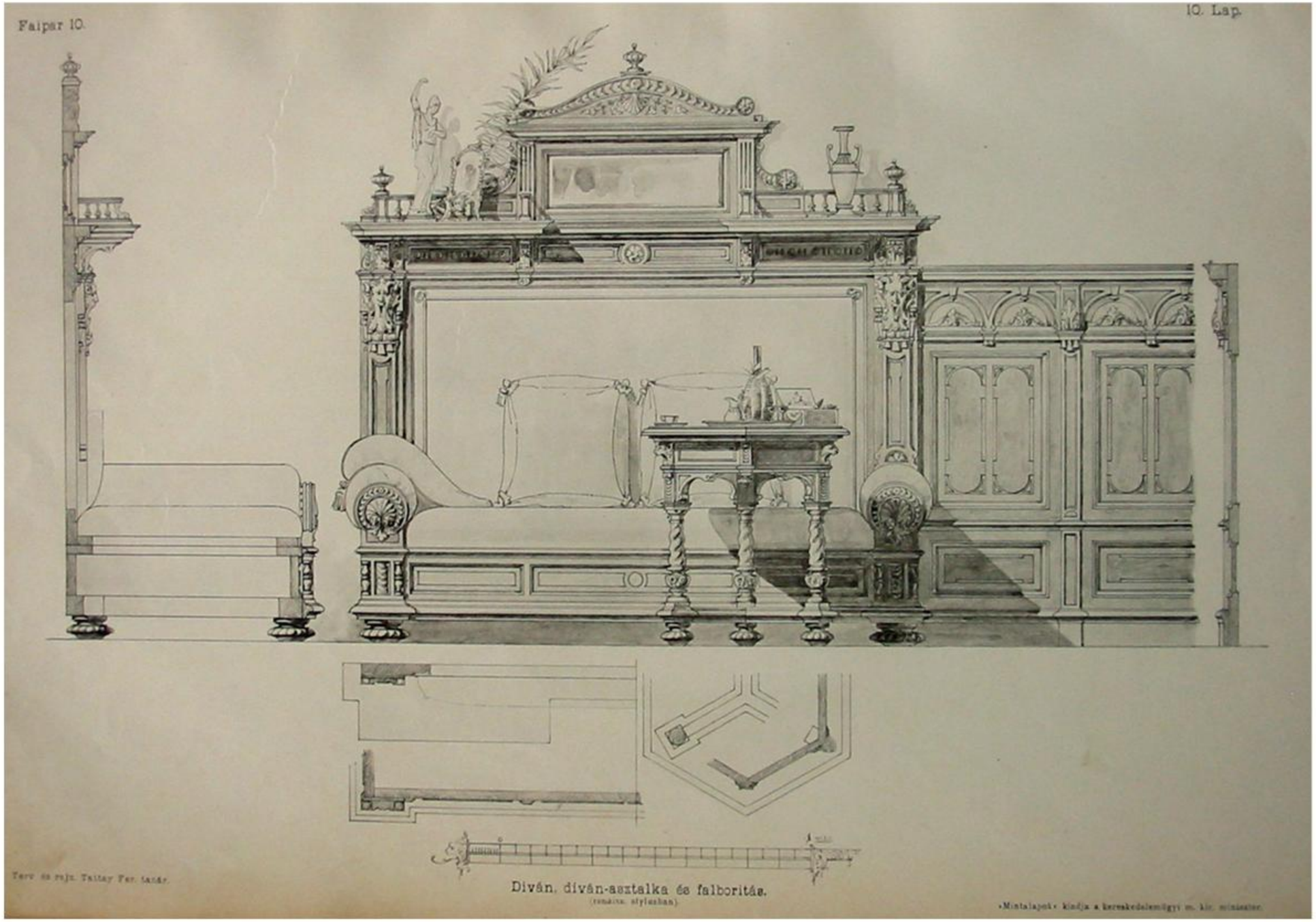

Proiectat prof.Tattay Fer. Desenat prof. Tattay Fer.

Bartha Lorand, Pasztor Istvan, Szenassy-Papp Zsolt

Divan, masuță pentru divan şi lambriuri

Stil Renaissance

ELŐSZÓ.

(A faipari 2. sz. füzethez.)

A MEGELŐZŐ »FAIPARI FÜZET«-ben kifejtett programmhoz hiven, ebben a füzetben is tizedmértékben tervezett vázlatrajzokat és azok legfontosabb részleteit közöljük, még pedig — szintén programmszerűen — teljes szobaberendezéseket.

Az első szobaberendezés egy teljes dolgozószobát ábrázol abban az angol stylusban, a mint azt Prignot, a boldogult hirneves párisi butortervező használta, illetve saját egyéni felfogása szerint átdolgozta és melynek mintái a mi szerény ipari viszonyaink között még jelenleg is utánzásra találnak ott, a hol szeretik a helyes, szolid arányú és minden izléstelenségtől és túlterheltségtől ment angol izlésű butort. Ez utóbbi kitételek távolról sem vonatkoznak az Angolországban készült angol stylű butorokra. Túlterheltségről ott nem igen lehet szó, mert a minő egyenes, merev és egyszerű rendesen az angol jellem, ép oly egyszerű, egyenes és gyakran merev a butora is és ha ott túlterheltségről szólhatunk, ez legfőbb a tükrök tulságos használatára vonatkozhatik.

Czélzás fenti kitétel az ugynevezett bécsi és német-angol izlésre, a mint azt néha kiállitásokon, de főképen nehány, aránylag olcsóbb butorrajzgyüjteményben láthatni és a melyektől óvakodni kellene minden jóizlésű embernek.

A II. számú vázlatrajz iróasztalt és a hozzávaló karosszéket láttatja. Az iróasztal ugynevezett »bureau ministre« vagyis fölül sima, a lappal befejezett, minden fiókos vagy szekrényes fölépitménytől ment asztal, alul két oldalsó szekrényrészszel, a melyek belsejében vagy rendes, ugynevezett teljes, vagy pedig angol, azaz félig nyitott fiókok vannak.

A 12. ábra könyvszekrényt mutat, mely alakjában a sablontól eltérő. Épen az angolok, a kiknek butorain gyakran a keletázsiai, nevezeten a kinai művészet befolyása észlelhető, nagyon szeretik a kinai butorra emlékeztető változatos beosztást és tagozást. A könyvszekrényt ily módon nemcsak könyvek, hanem egyéb tárgyak, nevezetesen iparművészeti produktumok elhelyezésére is fölhasználhatni.

A 13. sz. vázlatrajz szivartartó szekrényt ábrázol, mely specziális czéljának megfelelően van beosztva. Hogy ez a butorzat teljes dolgozószobává ki legyen egészitve, ahhoz még diván, karosszék, egyszóval egy ülőkészlet, könyvespolcz, esetleg szoborállvány és egyéb apróságok kellenek, a melyek tervezése a bemutatott butorok alapján nem fog nehézséget okozni. Divánnak török kerevetet, hát- és kartámla nélkülit, de három-négy vánkossal ellátottat ajánlunk, mely lágy körvonalaival bármely stylü butorzathoz illik. Karosszékeknek az ülőkészlethez szőnyeggel vagy szövettel teljesen bevont ülőbutorokat vehetni.

A következő négy vázlatrajz (14—17. sz.) a franczia renaissance-szalonnak fontosabb butorzatát ábrázolja, olyan stylusban, a mint az a XVI. század első évtizedeiben Franczia-ország legtöbb vidékén, nevezetesen azonban a Touraine és Ile de France tartományokban és részben Troyesben és a Normandie-ban kialakult, »François I.« stylus néven ismeretes és mai nap is a legkecsesebb renaissance-fajok közé tartozik. Ismeretes dolog, hogy Louis XII. és VIII. Károly franczia királyok voltak az elsők, kik a XVI. század kezdetén olasz művészeket hozattak oly czélból, hogy azokat a királyi kastélyok épitésénél és azok belső diszitésénél alkalmazzák. Történt ez az amboise-i, a blois-i és a chambordi, majd később a fontainebleau-i kastélynál, a párisi Hôtel de ville-nél, a Louvre-palotánál stb.

Ezek az idegenből importált művészek, a műtörténelem szavai szerint, nem igen lehettek magas röptű, elsőrendű emberek, a kik az Olaszországból hozott idegen szellemű művészetet képesek lettek volna a franciákra ráoktroyálni. Ellenkezőleg történt a dolog; a gallusok assimiláló szelleme az olaszok új formáit csakhamar elnyelte, az antiknak jelolt stylust saját szája ize szerint teljesen önálló, külön stylussá átalakitá. Az olasz mestereknek azonban még mindig megmaradt az az érdemük, hogy ők ismertették meg a franciákat az antik kor műremekeivel, a melyek előttük addig ismeretlenek voltak, ők mutatták meg az utat a kor szellemének megfelelően, miként kell felfogni és átalakitani az antik formákat. A franciák a renaissance térfoglalása előtt a góth művészetnek hódoltak; hiszen az ő országuk képezi tulajdonkép a góthika bölcsőjét és tényleg ott keletkezett a középkorban úgy az egyházi, mint a profán épitkezés terén a góth épitőművészet legtöbb remeke. Nem szabad tehát csodálkoznunk, a midőn a renaissance fölmerülésének első korszakában átmeneti stylusnak mindig góth és renaissance motivumok keverékét találjuk, a mely a Louis XII. stylus néven ismeretes. Minden termékén ezen átmeneti korak megtalálni a góthika jellemző konstruktiv elemeit, az ogival íveket hol tisztán, hol pedig legalább nyomokban. A konstruktiv részektől, mint rámáktól és rámázatoktól bezárt mezők »kitöltésein« pedig, hasonlókép frizeken és itt-ott másutt is a renaissance indás és szalagos, akanthusokban dúslakodó faragványos ékitményeket és medailleonokat találunk elhelyezve. A góthika constructio elemei később mindinkább háttérbe szorulnak, bár teljesen el nem enyésznek és kifejlődnek a kissé merev, de mégis könnyed és kecses François I. és a Henrik királyok renaissance-fajai, a melyek számos szép példányát még most is muzeumokban és magángyüjteményekben, de sőt még egyes volt franczia királyi kastélyokban is, pl. a fontainebleau-iban és másutt találhatni.

A XVI. század elejéből a »normandi iskolából« származó motivum lebeghetett ezen négy vázlatrajz tervezőjének szeme előtt, midőn munkához fogott azzal a korlátozó tudattal, hogy a butor tervezetének egyszerűnek és mégis szépnek kell lennie. Egyszerűnek és szépnek azért, hogy e mintalapokkal kitűzött és e füzetek elsejében kifejtett czél eléressék.

Ezen egyszerűség, mely a korai, a Jean Goujonok korabeli franczia renaissancenak épenséggel nem volt jellemvonása, a tervezőnek lépten-nyomon útjába állott, minek folytán az egyes butorok bizonyos ridegséget, mindannak villenére azonban mégis elegánczát és ülésességet árulnak el.

Nem egyszer hallhatni azt az állitást, hogy a renaissance stylusa egyáltalában nem alkalmas szalon berendezésére.

Ezt tévhitnek kell jelesznünk. Épen a franczia renaissance finom elegánczájával és kecsességével époly joggal alkalmazható szalonba, mint a nálánál gazdagabb Louis XIV., XV. és XVI.beli stylusok, csakhogy a szalon ezzel valamivel komolyabb, de talán lakályosabb és kellemesebb, rossz magyar szóval »kedélyesebb« lesz. Renaissance szalonban az ülőbutorakat gyakran szövettel, nevezetesen pelucheel (à la Henri II.) vonjuk be, sőt néha az asztalokat is, főképen a kisebbeket is igy szereljük.

A mig ezen füzet első szobaberendezését diófából vagy tölgyfából készithetni, addig a renaissance szalon butorzatához csakis finomabb olasz vagy magyar diófát ajánlunk, a kitöltéseken is egyenes szálú, mindenféle alaktól és rajztól mentesitett furnért alkalmazva. A frizeken és keretekben is egyenes szálú azok főirányával futó furnért használjunk. Az egész butort egyenletesen, egyforma sötétebb és meleg barna szinű pácczal vonjuk be és viaszkoljuk, mint azt már az első füzet előszavában jeleztük.

A dolgozó-szoba butorzatát, ha tölgyfából készitjük, világos sárgás-barna szinre festük be, ha pedig diófából készitjük, szintén világosabb szinben hagyjuk.

Budapest, 1895. május havában.

Gaul Károly.

În conformitate cu programul expus în Prefața Primei părți, vă vom prezenta şi în acest caiet proiecte (la scara 1:10) în special exemple de mobilări complete, cu desenele şi detaliile cele mai importante.

Primele proiecte de acest gen propun un birou complet mobilat în "Stil Englezesc", de tipul celor concepute de faimosul proiectant de mobilier parizian, Prignot.Transpuse într-un limbaj propriu, piesele create de el îşi găsesc adepți acolo unde sunt apreciate proporțiile solide şi supradecorativismul "Stilului Englezesc", considerate de noi de un bun gust îndoielnic.

Aceste ultime trăsături nu sunt nici pe departe reprezentative pentru mobilierul executat în Anglia. În acest sens acolo unde caracterul direct şi simplitatea (adeseori rigidă) sunt uzuale, nu se poate vorbi despre supraîncărcare, decât doar cel mult despre o preferință excesiva pentru folosirea oglinzilor.

Rândurile de mai sus sunt o aluzie la acele desene care apar adeseori la expoziții şi în publicațiile relativ ieftine, încadrate în aşa-numitul "Stil Vienez" sau Anglo-German, de care este recomandabil să ne ferim.

Planşa nr.11 ne prezintă un birou însoțit de scaunul cu braț aferent. Biroul este de tipul "bureau ministre", fără sertare sau dulăpioare în zona principală, având doar două sertare uzuale sau englezeşti (semideschise) în părțile laterale.

În proiectul următor propunem o bibliotecă cu o formă mai neobişnuită. In Anglia, unde influenta Extremului Orient – şi în special a Chinei, este întâlnită adeseori, se poate observa o preferință pentru o împărțire foarte variată a piesei de mobilier. În acest mod, biblioteca permite o dispunere mai liberă şi a altor obiecte exceptând cărțile, referindu-ne în cazul de față în speță la obiectele de mici dimensiuni de artă decorativă.

O compartimentare specială apare şi în cazul dulapului pentru păstrat țigari de foi (planşa nr.13.). În vederea realizării unei mobilări complete a camerei de lucru ne mai sunt necesare: un divan, fotolii - adică mobilierul pentru şedere, rafturile pentru cărți, un eventual soclu pentru o statuetă, mobilier, a cărui proiectare se va face cu uşurință pe baza pieselor desenate. Divanul - poate fi ales de tipul celor de influență turcească, fără brațe, (completat cu trei-patru perne), care datorită formelor sale sinuoase este uşor compatibil cu orice stil. În ceea ce priveste fotoliile - respectiv mobilierul de şedere - se recomandă tapisarea sa integrală.

Urmatoarele patru proiecte (14 –17) alcătuiesc piesele mai importante ale unui Salon Renascentist Francez[1], prezentat într-un stil caracteristic Franței din primele două decenii ale secolului XVI.

"Stilul Francisc I" a apărut în provinciile - Touraine, Ile de France, Troyes, respectiv Normandie, fiind unul dintre cele mai grațioase stiluri ale Renaşterii. Se ştie că la începutul secolului XVI, primii care au adus meşteri italieni pentru proiectarea şi decorarea castelelor din Franța au fost Ludovic al XII–lea şi Carol al VIII-lea, care i-au folosit la castele precum: Blois, Amboise, Chambord, iar mai târziu la Castelul Fontainbleau, Hotel de Ville - Paris, Palatul Louvre.

Meşterii italieni nu erau probabil cei mai potriviți pentru a răspandi pe deplin "maniera străina"[2] în care lucrau, fapt care a condus la un rezultat total opus: caracterul receptiv al francezilor a asimilat noile forme propuse şi a dezvoltat un stil "antic" cu caractere proprii. Totuşi meşterii italieni au meritul de a fi familiarizat Franța cu arta lumii antice, fiind şi cei care au arătat modul în care formele antice trebuie înțelese şi folosite în concordantă cu noile idei. Inainte de răspandirea Renaşterii, francezii venerau Goticul, Franța fiind considerată locul de naştere al Goticului, țara unde se găsesc cele mai multe capodopere arhitecturale (atât biserici, cât şi arhitectură laică) a acestui stil. Din acest motiv, nu ne surprinde prima eră a Renaşterii din Franța, cu amestecul motivelor gotice şi renascentiste, numită şi "Stilul Ludovic al XII-lea"[3]. Toate piesele de mobilier din această perioadă conțin elementul definitoriu al Goticului - motivul arcului ogival, în forme independente sau integrate. La elementele constructive ale mobilierului – respectiv rame şi tăblii, se pot observa în schimb frize, decorații sculptate, medalioane renascentiste. Cu trecerea timpului elementele gotice se dizolvă, se mai reduc, dar nu dispar, iar motivele şi formele uşoare şi grațioase ale stilurilor renascentiste din perioada regilor Francisc I. şi Henric, încep să devină dominante. Exemple reuşite aparținând acestor stiluri se găsesc în muzee, colecții private, chiar şi în castele ca – Fontainbleau, etc.

Folosirea motivelor consacrate de Şcoala din Normandia au fost obiectivul principal al proiectantului acestor piese de mobilier, care pornind de la ideea că mobilierul trebuie caracterizat de simplitate şi frumusețe, le-a gândit astfel şi în spiritul dezideratelor acestui caiet.

Simplitatea, care nu era una dintre caracteristicile perioadei Jean - Goujon-ilor, a pus probleme serioase proiectantului. Acesta este şi motivul care face să se simta o anumită "severitate" a pieselelor prezentate, care însă cu toate acestea dau dovadă de eleganță şi bun gust.

Se afirmă în general că stilul Renaşterii nu este adecvat încăperilor de tip salon, dar această afirmatie nu este adevarată. Dimpotrivă, salonul se poate amanaja la fel de bine în stilul elegant şi delicat al Renaşterii ca şi în celelalte stiluri mai bogat ornamentate cum sunt spre exemplu: Ludovic XIV., Ludovic XV., şi respectiv Ludovic XVI. Caracterul renascentist dă o notă de seriozitate, alcătuind poate chiar o ambiantţă mai comodă şi mai plăcută. Recomandăm însă ca pentru tapiseria folosită la mobila de şedere să se aleagă stofa, in special "peluche" (a la Henric II.), material care se poate de asemenea folosi şi la finisarea meselor de mici dimensiuni.

Spre deosebire de mobilierul prezentat în prima parte, pentru a cărui realizare propuneam lemnul de nuc sau stejar, pentru piesele renascentiste care cer o prelucrare cu esenţe lemnoase mai fine ca spre exemplu nucul italian sau cel maghiar, recomandandăm furnirul cu desenul mai puţin pregnant. În cazul frizelor şi al cadrelor furnirul trebuie aplicat cu fibrele în lung, iar băiţuirea şi ceruirea se va rezolva in acelasi mod cu cel prezentat în prima parte, folosindu-se baiţ de culoare maron închis. În ceea ce priveşte mobilierul biroului se recomandă executarea sa din lemn de stejar sau din lemn de nuc finisat în culaoarea galben – maroniu deschis.

Budapesta, Mai, 1895 GAUL KÁROLY

[1] Se referă la Neo – Renaştere Franceză, cu influenţe ale Stilului Renaşterii Franceze din perioada lui Francisc I.
[2] Este vorba mai probabil despre influenteţe Antichităţii
[3] După "*Mobili*", Ed. Armando Mondatori, Milan, 1991, vezi ed.franceză – "*Les Meubles – tous les styles de la Reanissance a nos jours*", Ed. Soalr, Paris, 1992, pg. 13 – Succesiunea stilurilor de-a lungul diferitelor perioade – în Franţa Goticul Internaţional – este cuprins în intervalul de timp al domniilor lui : Ludovic XI. (1461-1483), Carol VIII. (1483-1498), Ludovic XII. (1498-1515). Renaşterea începe cu Francisc I. (1515-1547), urmând apoi Henric II. (1547-1559), Carol IX. (1560-1574), Henric III. (1574-1589), Henric IV. (1589-1610)

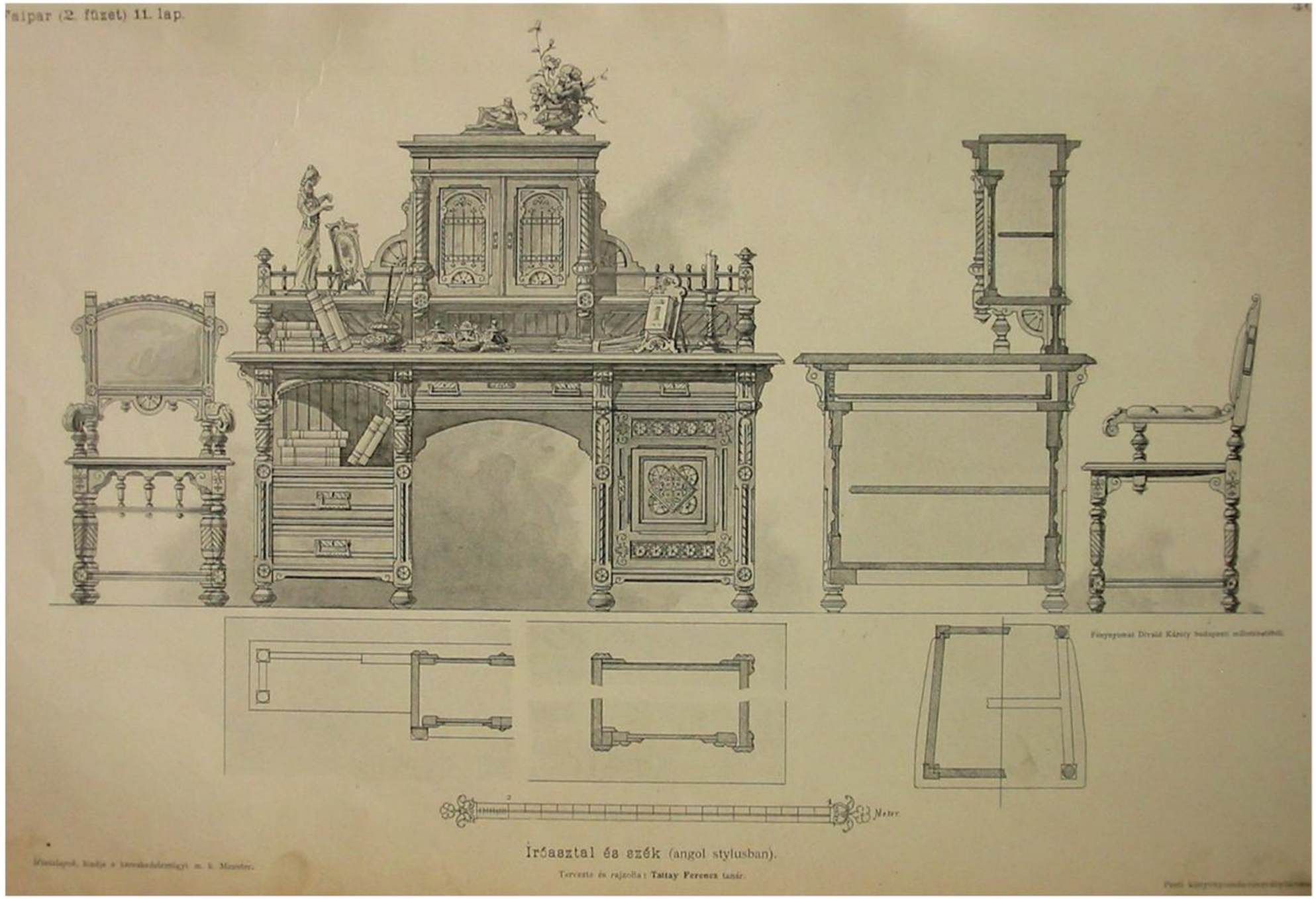

Proiectat prof.Tattay Fer. Desenat prof.Tattay Fer.

Bartha Lorand, Pasztor Istvan, Szenassy-Papp Zsolt

Birou si jilț

Stil "Englezesc"

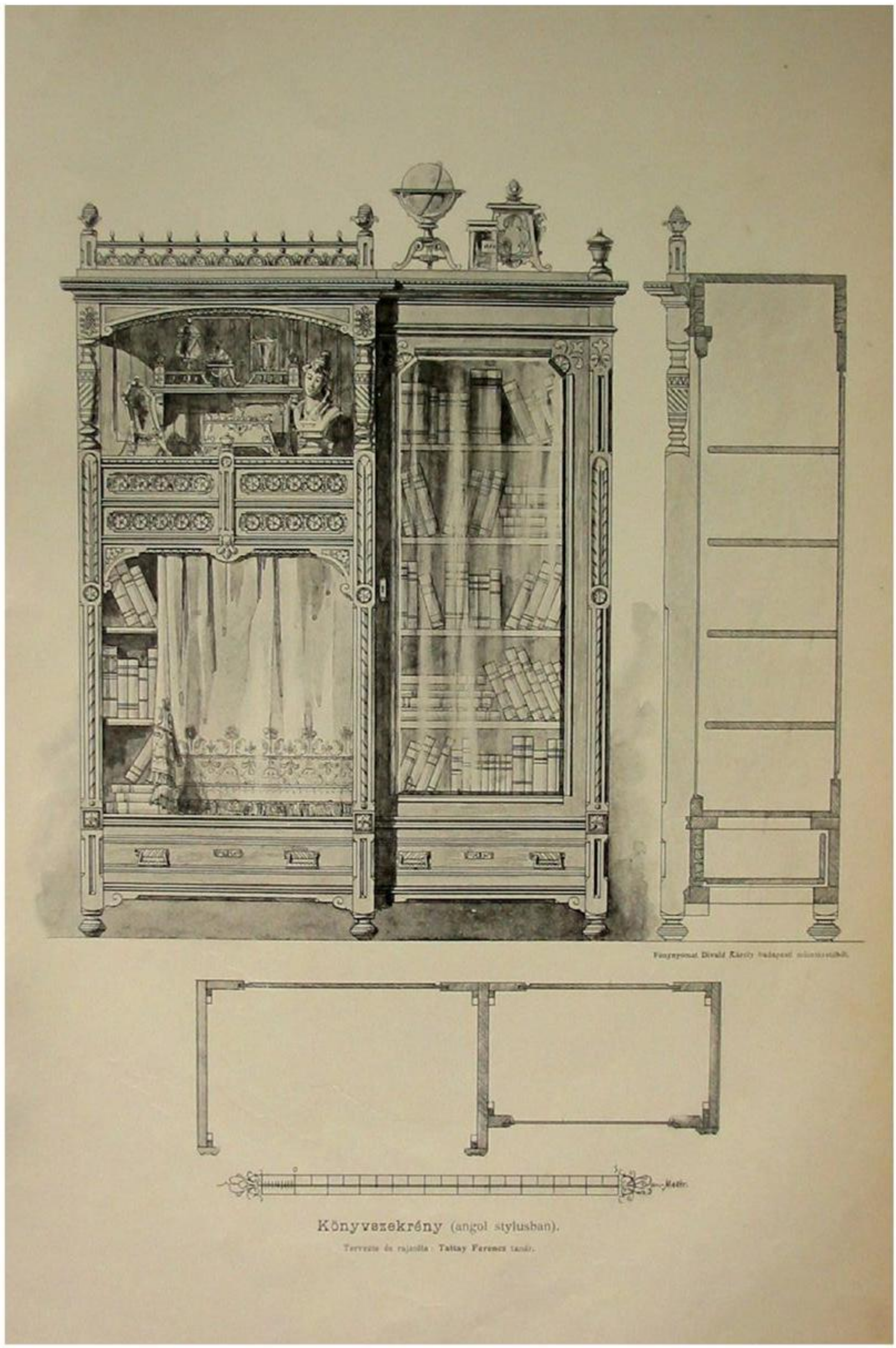

Proiectat prof.Tattay Fer. Desenat prof.Tattay Fer.

Bartha Lorand, Pasztor Istvan, Szenassy-Papp Zsolt

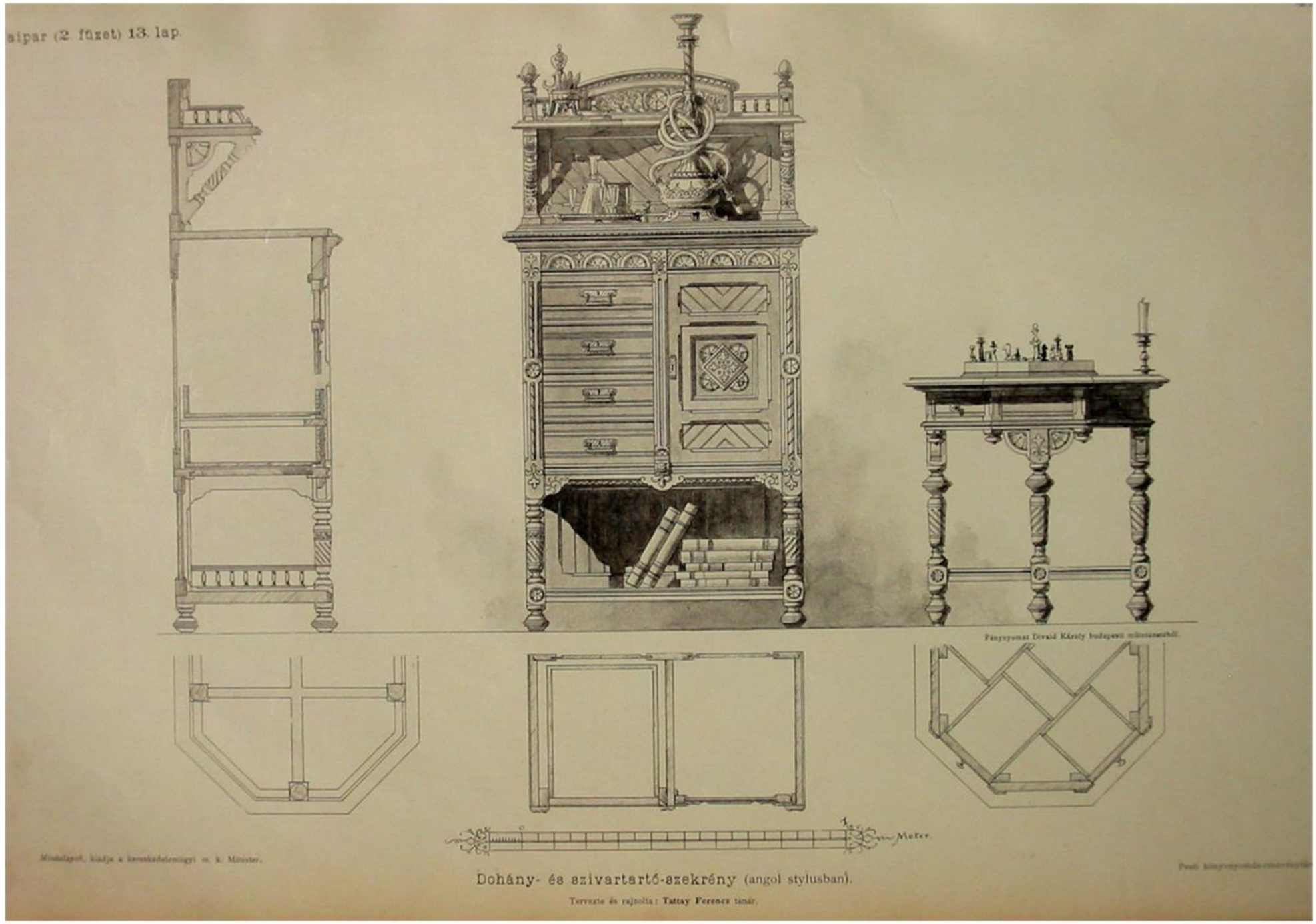

Proiectat prof.Tattay Fer. Desenat prof. Tattay Fer.

Bartha Lorand, Pasztor Istvan, Szenassy-Papp Zsolt

Dulăpior pentru tutun Stil "Englezesc"

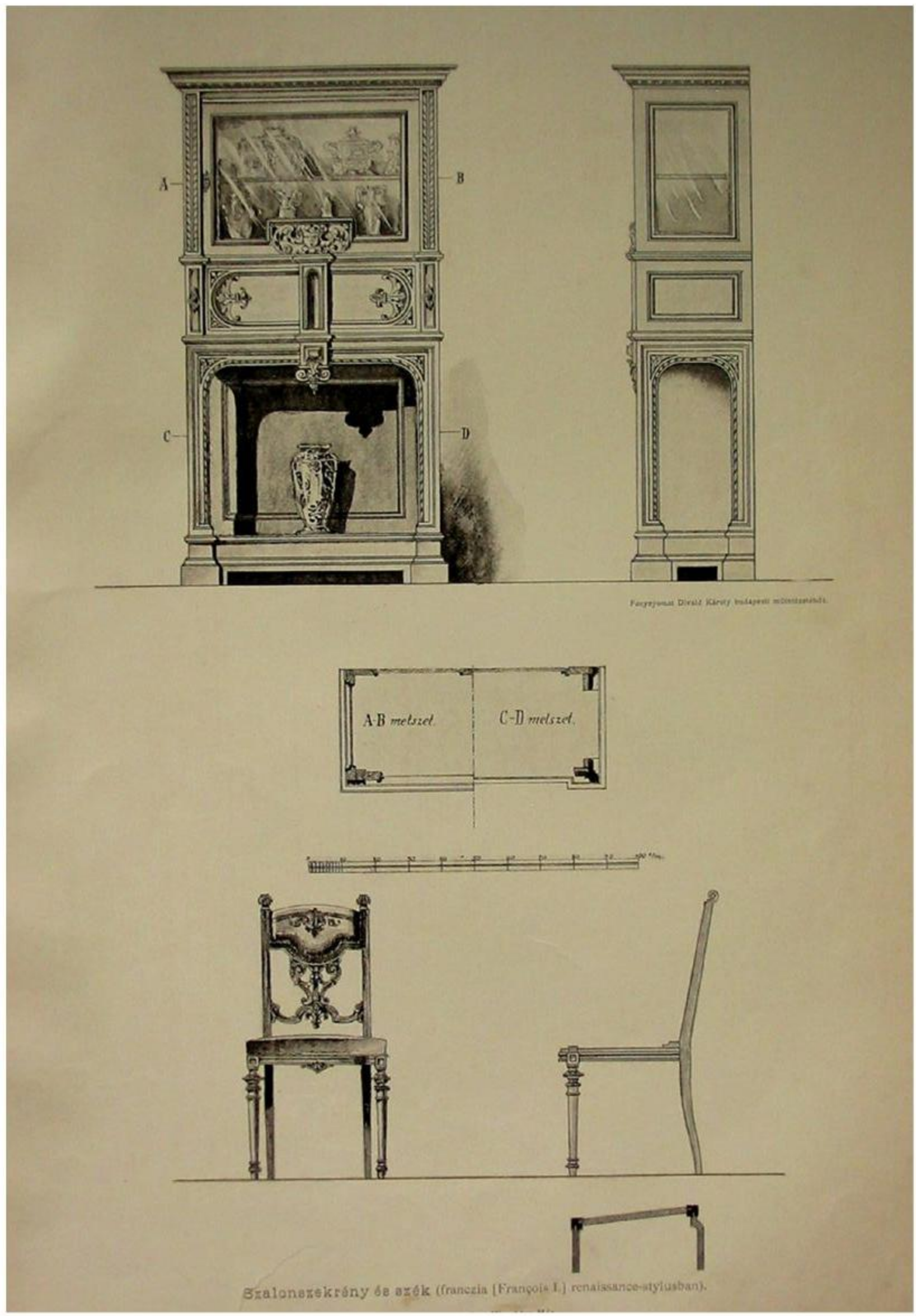

Szalonszekrény és szék (franczia [François I.] renaissance-stylusban).

Proiectat Hirschler Mór Desenat Hirschler Mór

Bartha Lorand, Pasztor Istvan, Szenassy-Papp Zsolt

Dulăpior pentru salon şi scaun
Stil Renaissance Francez

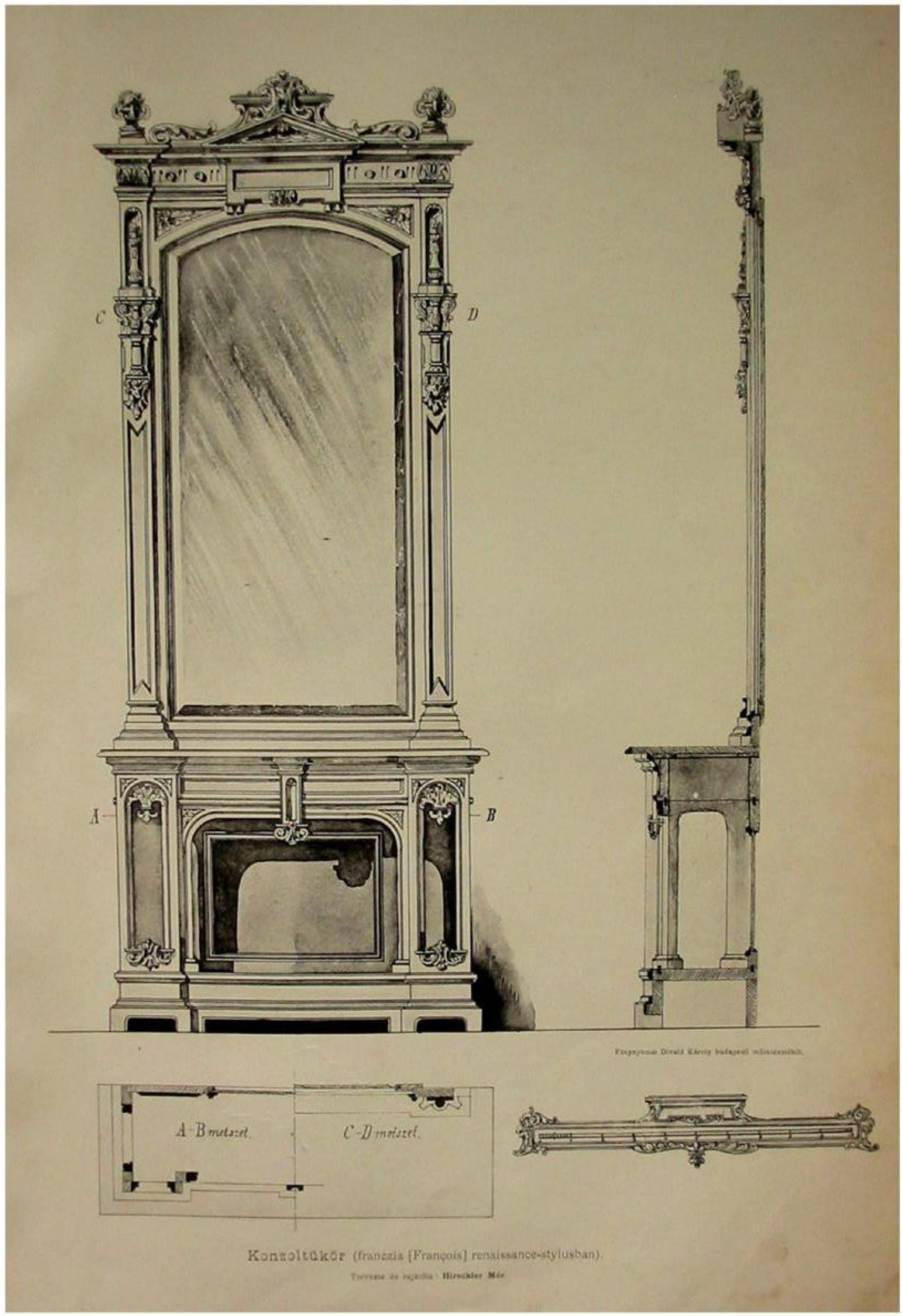

Proiectat Hirschler Mór Desenat Hirschler Mór

Bartha Lorand, Pasztor Istvan, Szenassy-Papp Zsolt

Oglindaă cu consolă
Stil Renaissance Francez

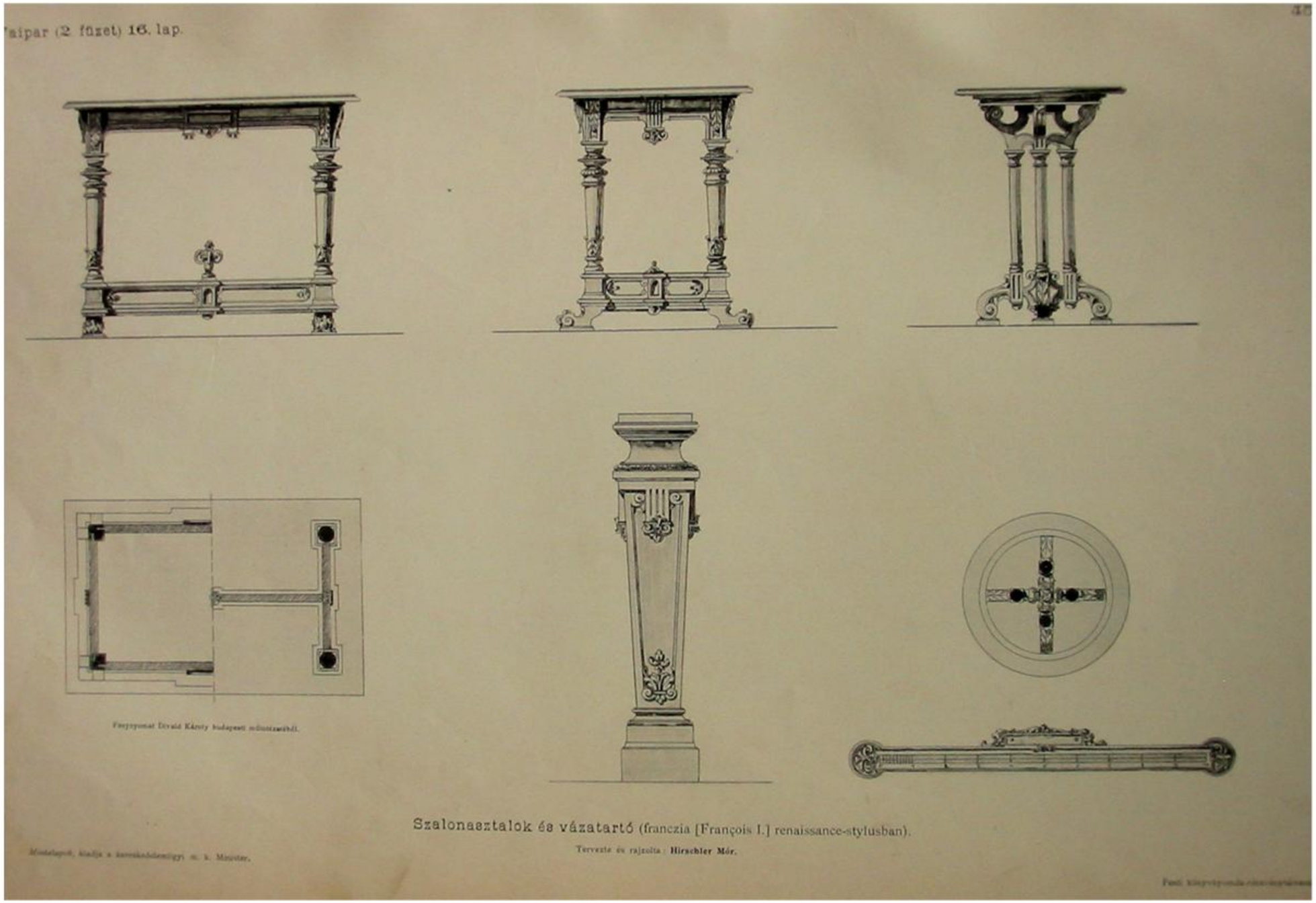

Proiectat Hirschler Mór Desenat Hirschler Mór

Bartha Lorand, Pasztor Istvan, Szenassy-Papp Zsolt

Mese pentru salon şi piedestal pentru vase

Stil Renaissance Francez (Francisc I.)

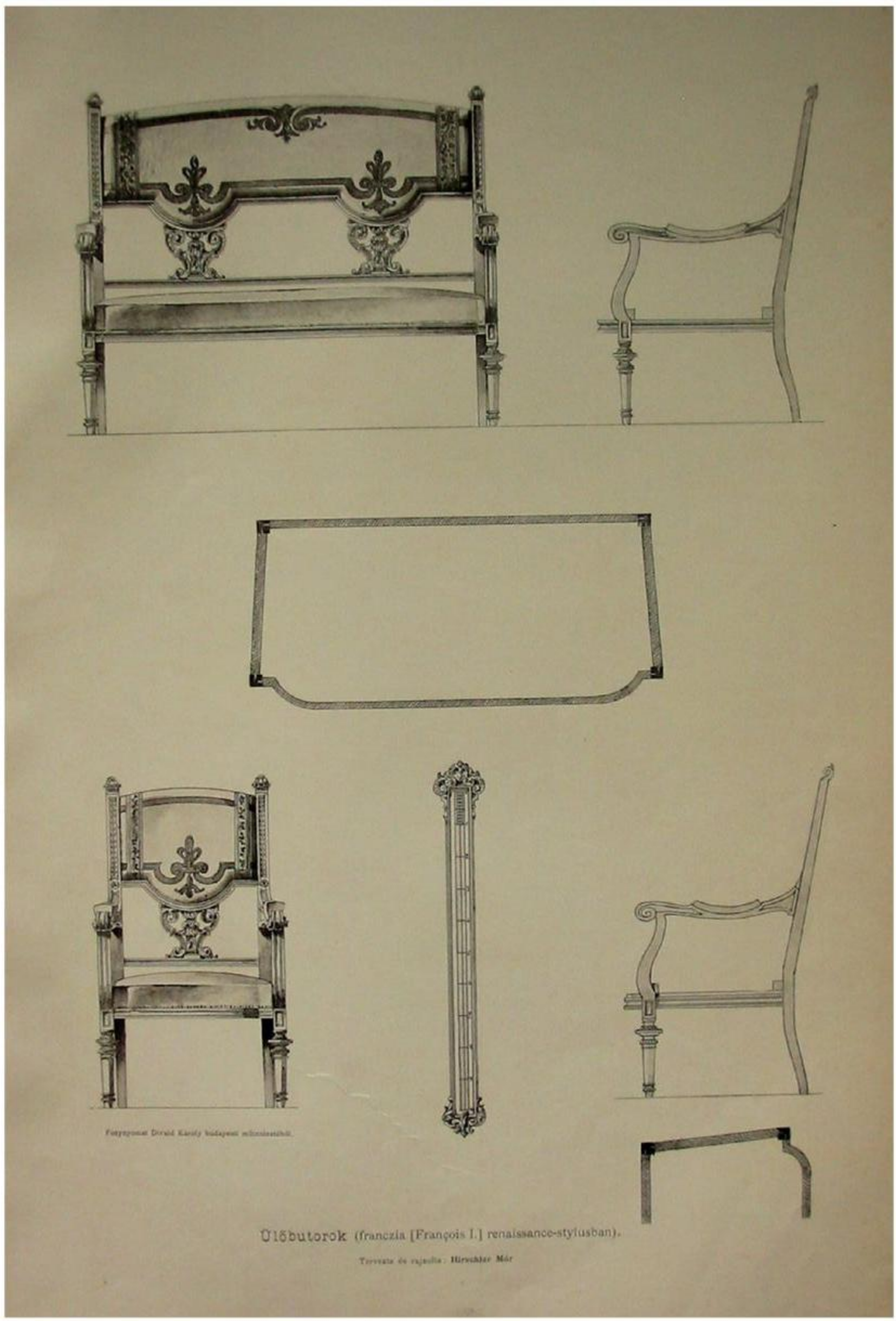

Proiectat Hirschler Mór Desenat Hirschler Mór

Bartha Lorand, Pasztor Istvan, Szenassy-Papp Zsolt

ELŐSZÓ.

(A faipari 3. sz. füzethez.)

Ezen füzetben is megint két teljes szoba berendezést bocsátunk az érdeklődő közönség rendelkezésére. Az egyik (18—20. lap) egy hálószoba, a másik (21—24. lap) egy dolgozószoba berendezését nyujtja.

A hálószobát a tervező speciális, úgynevezett bécsi barok-stylusban rajzolta, mint azt ujabban, vagy egy évtized óta Bécs számos műhelyéből kikerülve láthatni. Ismeretes dolog, hogy a művészetek és az iparművészetek terén e század kezdete tájékán, a napoleoni háborúk befejezése után egész Európában, részben még a franciáknál is, általános pangás állott be. A mi e század első feléből reánk maradt, az ugyan kitünő technikáról, műhely-nyelven »flaszolt« munkáról, a milyent általában a szigorú czéhmesterek minden mesterjelölttől szoktak volt követelni, de egyuttal a jó ízlésnek hanyatlásáról és teljes hiányáról tanuskodik. A renaissance, a barok és a rokokó többé-kevésbé épitészetileg alakitott volt párkányai és egyéb architektonikus elemei eltüntek, illetve fő- és talppárkányt csak éppen vázlatosan jelöltek. A rámaléczek helyett az egyszerű éltompitás (Fase), a kitöltések rakott és berakott (mosaik és intarso), valamint azok szép faragványos éktitményei helyett kopár funérozás lépett. Sőt a faanyag tektonikus jellegét is gyakran teljesen elnyomták, a mennyiben pl. az ajtókat is, melyek mint mozgó részek a fa vetemedési és ászási-dagadási hajlamára való tekintettel, következetesen rámázatos alakot, illetve szerkezetet kivánnak, egyszerűen egy-egy teljes lapból alkották össze, tehát még a fa felületi jellegét is kelletlen helyen alkalmazták. Hozzájárult még gyakran némely hagyományilag fonmaradt barok vagy rokokó diszitési elemnek értelmetlen elhelyezése, sőt alakitása is, valamint a barok zsirfényű polturája abbóz, hogy e század első felének fabútorai az idés teljes hiányáról tanuskodjanak.

Beállott azonban a visszahatás is. Franczaországban, mely az iparművészetek terén már néhány szaz év óta vezérszerepet játszott, az ötvenes évek elején egy új renaissance, a »neogrec«, majd pedig egy erősen naturalistikus irányu »renaissance modern« fejlődött, mely azonban kevés utánzóra akadt a többi európai iparállamban. Hogy mennyire nem volt ezeknek az elemer stylusoknak belső becsük, mutatja az is, hogy saját hazájukban sem tudtak általánosan tért foglalni, mert mellettük a jószlésű emberek vissza-visszatértek a mult századok nagy hagyományaihoz. Elősegitette ezt a »kéródzést« az is, hogy a franczia fővárosban, mint az utolsó két szazadban a franczia bútoripar főfészke és középpontja, számos kisiparos-család volt és még most is van, kik az utolsó Lajosok stylusát családi hagyomány gyanánt, gyakran még a XV. Lajos korából, ükapjuktól rájuk maradt szerszámokkal folyton gyakorolták, azzal az utánozhatatlan tökéletes technikával és finom érzékkel, mely úgyszólván csak átöröklés révén fejlődött arra a fokra, a melyet az úgynevezett »Ledru-Rollin«-eknél tapasztalunk. Jelen századunk ebbeli szegénységét, a teremtő szellemek hiányát az iparművészetek terén éppen ez a körülmény bizonyitja legjobban.

A többi európai kulturnépeknél is ugyanezt a processust észlelhetjük az iparművészetek és az épitőművészet terén.

Már az 1851-iki londoni kiállitás, de főképen az 1867-iki párisi iparkiállitás adta meg az osztrák és német iparművészetnek az első erősebb lökést a fejlődésre. Ausztriában a bécsi iparművészeti muzeum és annak iparművészeti iskolája voltak azok a fermentumok, melyek az osztrák iparművészetek rohamosabb fölélesztését elősegitették. Itt is, teremtő szellemek híján, a hagyományra tértek vissza. Kezdték a hatvanas évek végén a renaissance-szal, melynél — talán égalji és egyéb viszonyokból kifolyó rokonfelés folytán — az olasz renaissance-ból indultak ki. Ennek szebb arányai, mérsékelt és elegáns profiljai, könnyed és remek művészi hatásu basrelief-faragványai, melyek az intarzókkal együtt az antika szép inda- és grotesk-diszitményeiből fejlődtek, sokkal jobban vonzották a bécsi elsőrendű művészeket, mint a németek renaissance darabos, nehéz arányaival, rendkivülien kiugró párkányaival, gyámjaival, oktalan és természetellenes kvader és vasalási éktitményeivel.

A német jellemvonás gyanánt ismeretes nehézkességet, már délnémetek, azonban a bécsiek még sem tudtak teljesen lerázni, és innen magyarázható ki az a közülmény, hogy Bécsben egész különleges, sem olasz, sem

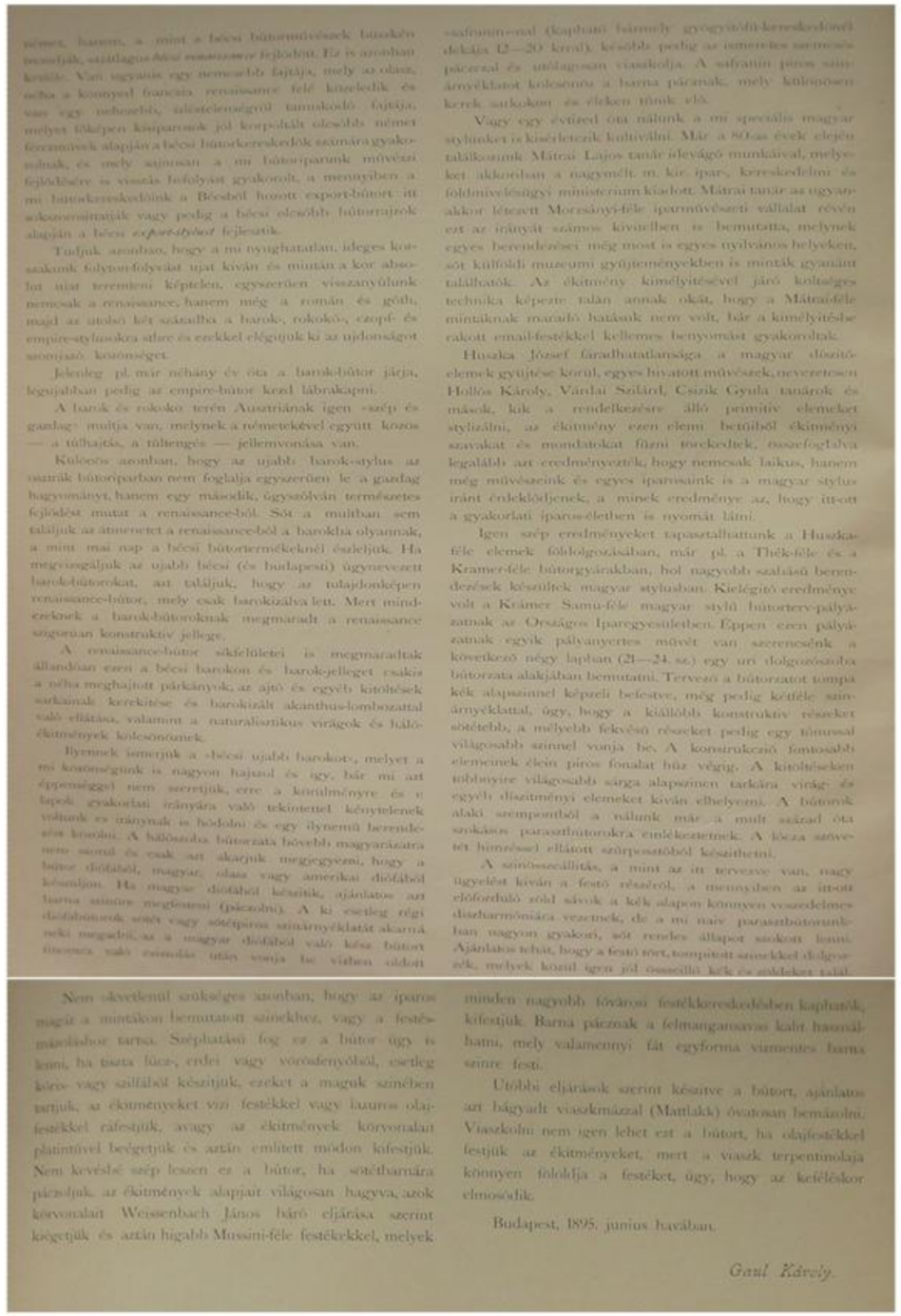

Nem elkerülendő szükséges azonban, hogy az iparos magát a mintákon bemutatott szinekhez, vagy a festőművészhez tartsa. Szépháttási fog ez a bútor úgy is lenni, ha tisztafüzes-, erdei vagy vörösdenyőből, esetleg körös- vagy sülfából készitjük, ezeket a maguk szinében tartjuk, az éktitményeket vizi festékkel vagy luxus olajfestékkel rafestjük, avagy az éktitmények körvonalait platinnyel beégetjük és aztán emlitett módon kifestjük. Nem kevésbé szép lesznek ez a bútor, ha sötétbarnára pácoljuk, az éktitmények alapjait világosan hagyva, azok körvonalait Weissenbach János báró eljárása szerint kiégetjük és aztán higabb Mussini-féle festékekkel, melyek minden nagyobb fővárosi festékkereskedésben kaphatók, kifestjük. Barna pácznak a felmanganszavas kalit használhatni, mely valamennyi fát egyforma viznemtes barna szinre festi.

Utóbbi eljárások szerint készitve a bútort, ajánlatos azt bágyadt viaszkrmázzal (Mattlakk) óvatosan bemázolni. Viaszkolni nem igen lehet ezt a bútort, ha olajfestékkel festjük az éktitményeket, mert a viaszk terpentinolaja könnyen fölolldja a festéket, úgy, hogy az kefélésekor elmosódik.

Budapest, 1895. junius havában.

Gaul Károly.

Bartha Lorand, Pasztor Istvan, Szenassy-Papp Zsolt

În partea a treia vom prezenta două amenajări: un dormitor (desenele nr.18-20) şi o cameră de studiu.

Dormitorul a fost proiectat în stilul denumit "Baroc Vienez", stil folosit de aproximativ zece ani de către meşterii vienezi. Este recunoscut faptul că, la începutul acestui secol, după terminarea conflictelor napoleoniene, ăn arta s-a instaurat a stagnare generală. Lucrările din această perioada, chiar dacă sunt executate la un înalt nivel tehnic, reprezintă o fază de declin a bunului gust. Elementele, motivele şi arhitectonica stilurilor de tip Renaştere, Baroc şi Rococo au dispărut sau au devenit sumare. Spre exemplu, ramele au fost înlocuite cu simple închideri (false), iar tăbliile prelucrate prin diferite metode decorative (mozaicul şi intarsia), ca şi cele cu decoraţii sculptate, au fost înlocuite cu placaje furniruite simplu. Mai mult decât atât, nu s-au luat în considerare nici caracteristicile privind deformările şi comportarea materialului în cadrul unei structuri. Construcţia foilor de uşi spre exemplu, în loc să fie concepută ca o structură de tip cadru (care să se comporte bine la contragerea şi umflarea naturală a lemnului), era executată simplificat, dintr-o singură placă. O dovadă a bunului gust îndoielnic al acestei perioade sunt şi decoraţiile introduse inabil precum şi finisarea prin lustrire tipic barocă.

O data cu începutul celei de-a doua jumătăţi a secolului, în Franţa (tara care deţine un rol important în arta industrială) au apărut noi variante ale stilurilor Renaşterii: "Stilul Neo – Grec" şi mai târziu aşa-numitul "Renaissance Moderne", stil care însă nu a fost agreat de alte ţări. Aceste stiluri efemere nu au putut obţine supremaţia nici măcar în Franţa, deoarece o parte dintre oamenii de bun gust de aici se intorceau spre tradiţiile autohtone ale secolului trecut. Această orientare a fost favorizată suplimentar şi de familiile de meşteri din capitala Frantei, care au considerat o tradiţie naţională valoroasă stilurile regilor francezi Ludovic – inclusiv Ludovic XV. Ei lucrau după prescripţii bine conturate, preluate din tată în fiu, dezvoltandu-şi meşteşugul la un înalt nivel tehnic şi artistic aşa cum putem să observăm la aşa-numiţii "Ledru – Rollin".

Lipsa spiritelor creatoare şi sărăcia artei industriale din secolul nostru (XIX) sunt consecinţe ale împrejurărilor în care ne aflăm, proces care se poate observa atât în Franţa cât şi în alte -ţări.

Expoziţiile din 1851. de la Londra şi în special cea din 1867. de la Paris au adus un impuls dezvoltării industriale în Austria şi în Germania.

Muzeul de Artă Decorativă şi şcoala din cadrul acestuia au contribuit la dezvoltarea artei decorative din Viena şi respectiv Austria.

Datotită crizei existente în domeniul inventivităţii artistice s-a optat şi aici pentru o reîntoarcere la vechile tradiţii. Astfel, la începutul anilor şaizeci s-a redescoperit Stilul Renaşterii, respectiv, Renaşterea Italiană. Artiştii vienezi de primă mână au preferat Renaşterea Italiană, cu proporţiile frumoase, profilele elegante, bazoreliefurile fine, cu un real efect artistic, care impreună cu intarsiile scoteau în evidenţă frumuseţea motivelor antice, deosebite de cele ale Renaşterii Germane, ce era caracterizată prin proporţii greoaie, cornise pronunţate şi decoraţii metalice mai puţin adecvate.

Pentru că totuşi influenţa germană era aici o realitate de care nu se puteau izola complet, la Viena s-a dezvoltat renumitul Stil Renascentist Vienez, bazat deopotrivă pe influenţe germane şi italiene, care la rândul său s-a diferenţiat în două curente, în funcţie de influenţa preponderentă al uneia sau alteia (germana sau italiana). Exista deci un curent "nobil" care este mai apropiat de Renaşterea Italiană si Renaşterea Franceză şi respectiv unul mai greoi, comun, practicat de micii industriaşi pentru comercianţii vienezi, curent ce are la baza proiectele mai ieftine din Germania.

Acesta din urmă a fost influent şi la noi[1] prin mobilierul adus din Viena şi copiat, ce poarta denumirea de "Stil Export ". Datorită faptului că epoca noastră neliniştită cere întotdeauna ceva nou şi pentru că nu intotdeauna suntem capabili să creem ceva în totalitate ieşit din comun, ne este la îndemână să ne reorientam spre Renaştere sau chiar spre perioda Gotică si Romanică, ca şi spre Baroc, Rococo şi Empire. Astfel în aceşti ultimi ani este la moda Barocul şi incepe să-şi capete susţinători şi mobilierul în Stil Empire.

Barocul şi Rococo-ul au un trecut prodigios în Austria, având ca trasatură caracteristică, aidoma celui german, supraabundenţa decorativă. Totuşi este interesant de semnalat că noul stil Baroc practicat de austrieci nu se limitează doar la refolosirea Stilului Baroc propriu-zis, ci reprezintă o continuare şi o dezvoltare naturală a acestuia. Dacă aruncăm o privire mai atentă asupra noilor piese de mobilier executate în acest stil, putem observa că acesta este mai degrabă un Stil Renascentist – barocizat, în principal datorită faptului că toate piesele componente conţin caracteristicile constructive ale Renaşterii.

În acest sens s-au menţinut chiar şi suprafeţele plane, caracteristice pentru Renaştere, iar imaginea Baroc este dată doar de cornişele înclinate sau ornamentarea uşilor cu motivul frunzei de acant barocizat completat de alte motive naturaliste. Acesta este "Noul Baroc" cunoscut la noi, iar pentru a sublinia rolul practic al acestei publicaţii, am considerat necesară prezentarea unui interior de acest gen, chiar dacă nu ne satisface întru – totul opţiunile artistice.

Mobilierul dormitorului nu cere specificaţii deosebite, poate doar aceea prin care se recomandă executarea pieselor din lemn de nuc maghiar, italian sau american. Pentru cazul în care se alege ca material nucul maghiar, propunem băiţuirea sa în culoarea maro. Celor care doresc ca mobilierul să aibă o culoare mai inchisă le recomandam ca după o şlefuire corespunzatoare să aplice un strat de "safranin" diluat în apă care va da o nuanţă mai roşiatică piesei, nuanţă ce va fi vizibila mai ales în zonele curbate şi la colţuri.

În ultimul deceniu s-au făcut şi la noi experimente în legatură cu dezvoltarea unui stil specific maghiar. Proiecte de aceast gen concepute de Prof. Mátrai Lajos au fost publicate prin intermediul Ministerului Regal de Industrie, Comerţ şi Agricultură. Profesorul Mátrai a şi expus aceste proiecte care s-au realizat la Intreprinderea Morzsány şi care se pot vedea şi astăzi în diferite spaţii publice sau chiar în colecţiile unor muzee din străinatate. Motivul pentru care aceste proiecte nu au avut o influenţă de durată, este probabil costul mai ridicat al decoraţiilor sculpatate realizate aici.

Culegerea motivelor ornamentale autohtone de către Huszka József, preocuparea unor artişti maghiari în special a profesorilor Hollós Károly, Várdai Szilárd, Csíki Gyula, de a stiliza elementele arhaice pentru a forma din ele decoraţii au condus la creşterea interesului industriaşilor pentru piese de acest gen. Se pot distinge câteva exemple reuşite ale aplicării acestor motive decorative la fabricile de mobilier Thek si Krammer, unde s-au executat interioare complete in "Stil Maghiar". Proiectul lui Krammer Samu pentru Concursul Uniunii Naţionale a Industriaşilor a avut un impact deosebit. În desenele nr. 21-24, vă vom prezenta o parte din acest proiect, respectiv piesele de mobilier ce alcătuiesc mobilarea unei camere de lucru.

Proiectantul a conceput aceste piese spre a fi vopsite în două nuanţe de albastru: o nuanţă mai închisă pentru elementele situate în planul piesei de mobilier şi respectiv o nuantă mai deschisă pentru cele mai ieşite în relief.

Muchiile elementelor constructive importante au culoarea roşie, iar unele panouri au culoarea galbenă şi motive decorative florale multicolore. Formele acestor piese de mobilier ne reamintesc de mobilierul ţărănesc al secolului trecut. Tapiseria laviţei se realizează din material textil de tipul celui folosit la "dulama"[2]. Vopsirea acestor piese cere o mare atenţie deoarece combinaţia verde-albastru folosită este foarte sensibilă, ea putând uşor dezechilibra armonia culorilor. În concluzie se recomandă grija în alegerea culorilor şi alăturarea acelor nuanţe de albastru şi verde estompat ce sunt compatibile. Totuşi nu este obligatoriu ca producătorul să urmeze cu stricteţe culorile şi motivele decorative folosite în acest proiect.

Un efect reuşit se poate obţine prin alegerea lemnului de molid, pin, larice sau chiar frasin sau ulm, iar pentru vopsire se recomandă vopseaua pe baza de apă sau ulei. Conturul motivelor se poate prelucra prin ardere. Un efect la fel de reuşit se poate obţine prin metoda de ardere a baronului J. Weissenbach[3], mobilierul fiind băiţuit maro închis; iar motivele decorative find vopsite cu vopsea tip "Mussini".[4] În cazul în care se foloseşte acest mod de finisare, mobilierul trebuie lăcuit cu lac mat. Ceruirea nu este recomandabilă deoarece uleiul de terebentină conţinut de ceară dizolvă foarte uşor vopseaua.[5]

Budapesta, iunie,1895 GAUL KÁROLY

[1] Autorul se referă la teritoriul Ungariei in secolul XIX.
[2] Piesa de îmbrăcăminte tradiţională realizată din lână
[3] Care se foloseşte la conturul motivelor de pe panouri
[4] Care se găseşte în orice magazin din capitală (Nota autorului)
[5] vezi despre terebentină, nota 4 de la partea a I.-a

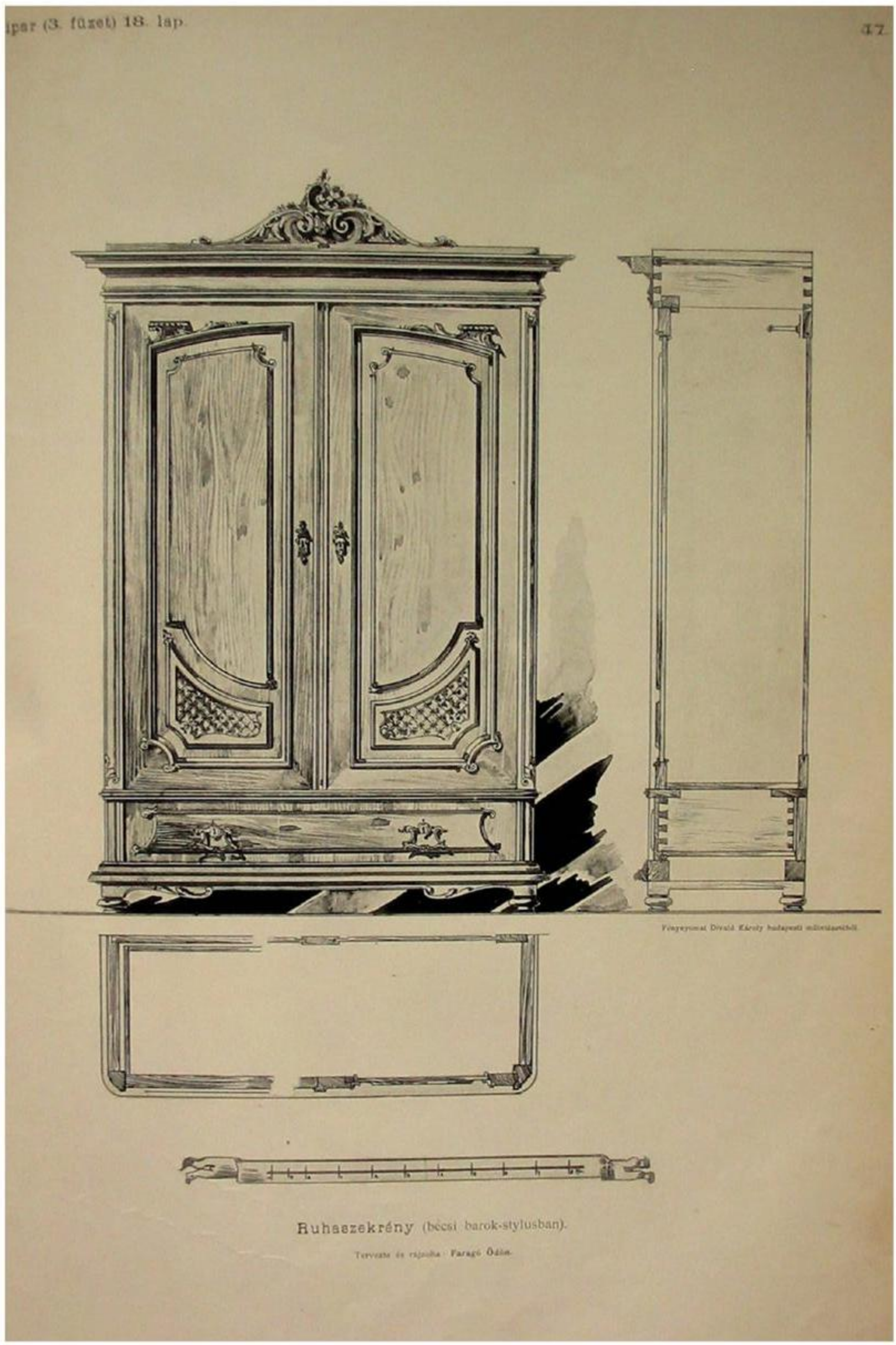

Proiectat Faragó Ödön Desenat Faragó Ödön

Bartha Lorand, Pasztor Istvan, Szenassy-Papp Zsolt

Dulap pentru haine
Stil Baroc Vienez

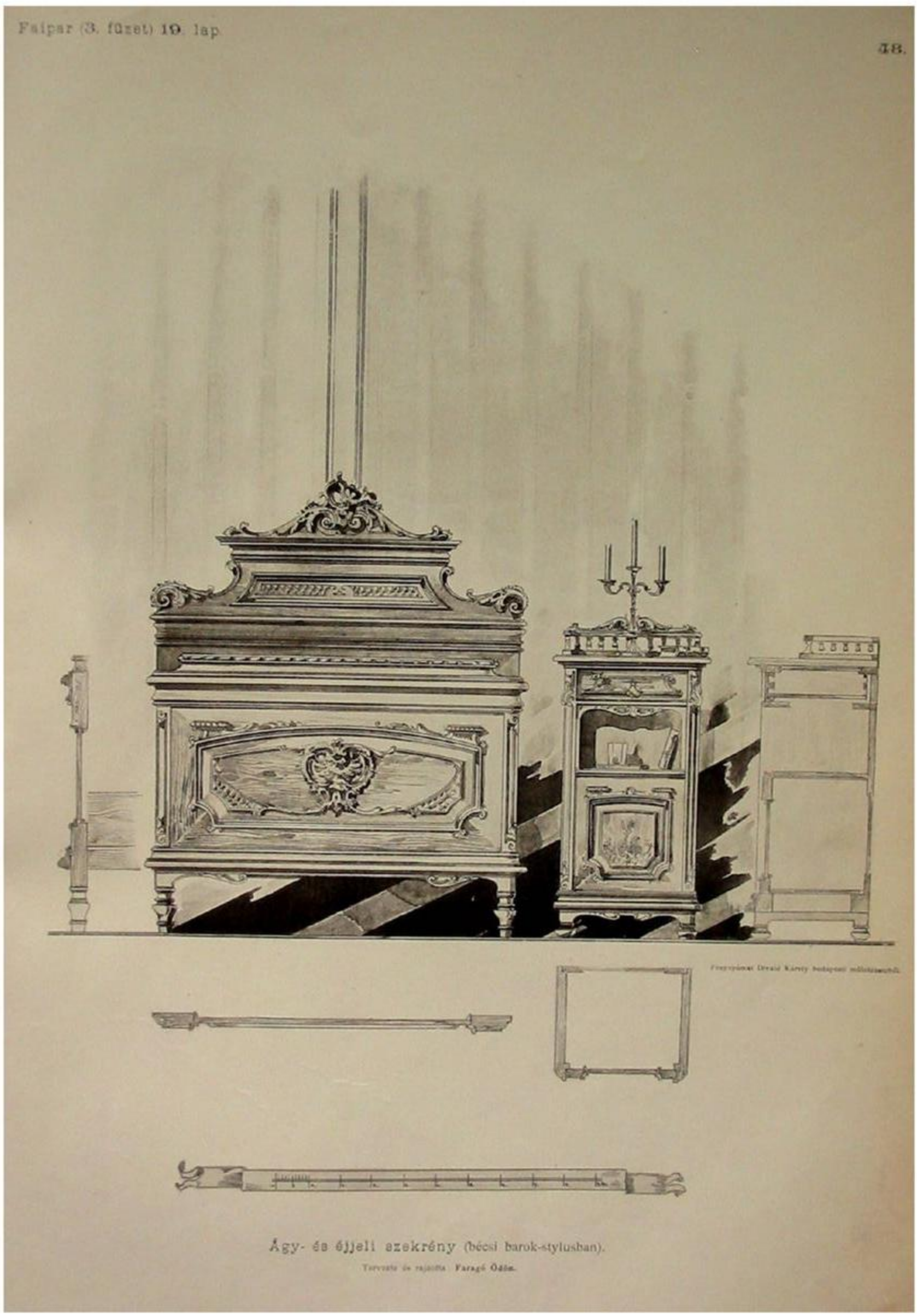

Ágy- és éjjeli szekrény (bécsi barok-stylusban).

Tervezte és rajzolta: Faragó Ödön.

Proiectat Faragó Ödön Desenat Faragó Ödön

Bartha Lorand, Pasztor Istvan, Szenassy-Papp Zsolt

Pat şi noptieră
Stil Baroc Vienez

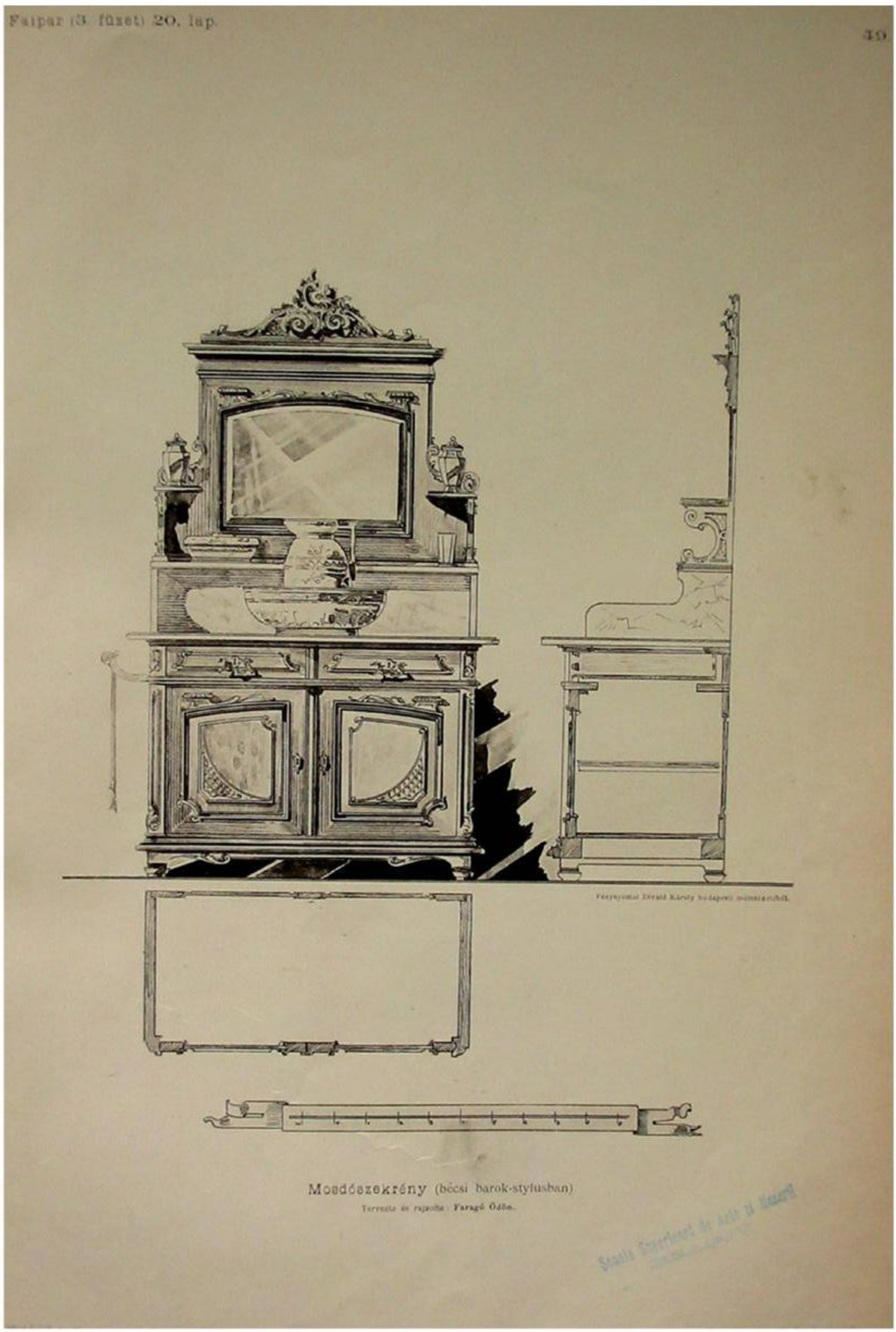

Proiectat Faragó Ödön Desenat Faragó Ödön

Bartha Lorand, Pasztor Istvan, Szenassy-Papp Zsolt

Bufet cu oglindă
Stil Baroc Vienez

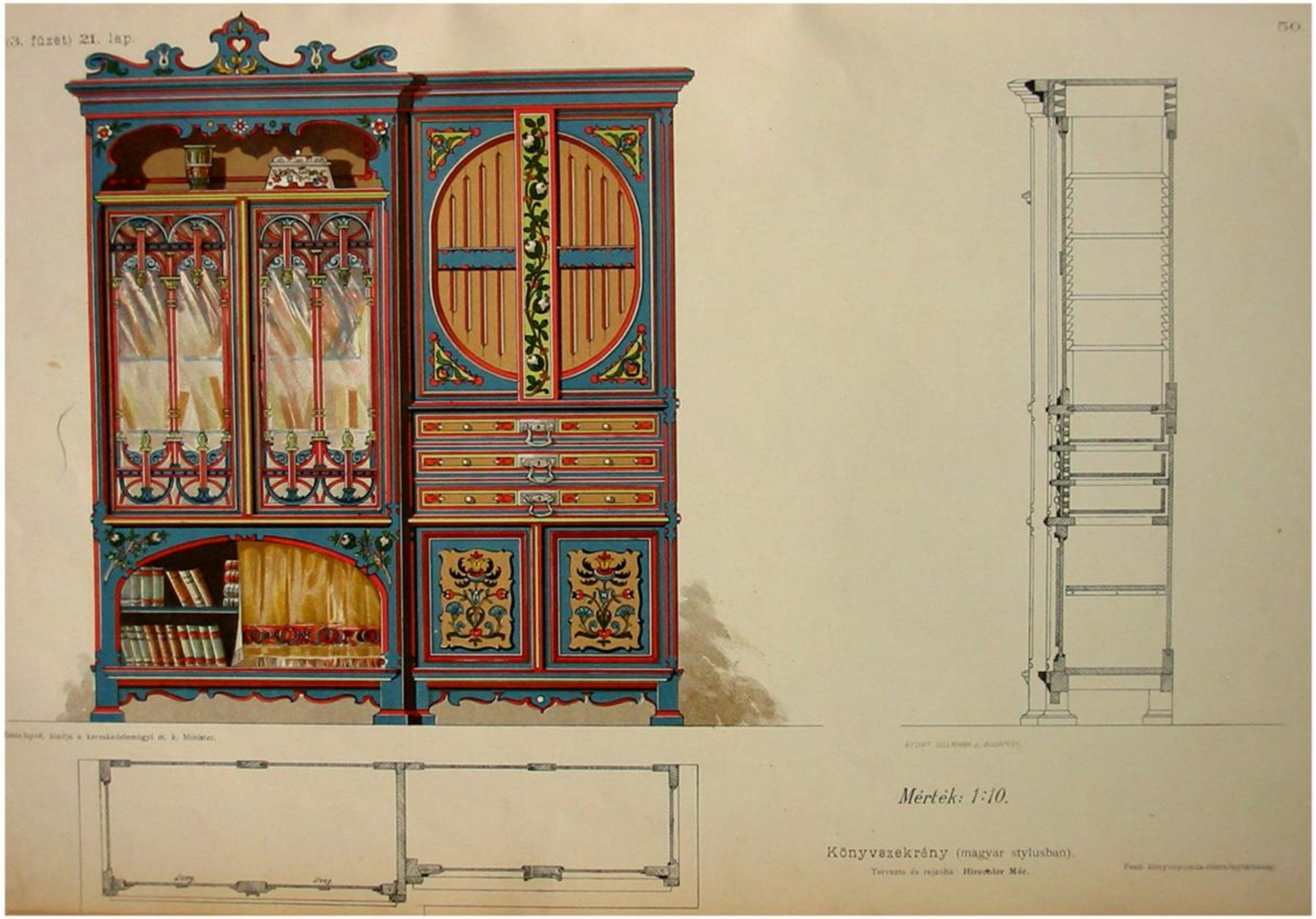

Proiectat Hirschler Mór Desenat Hirschler Mór

Bartha Lorand, Pasztor Istvan, Szenassy-Papp Zsolt

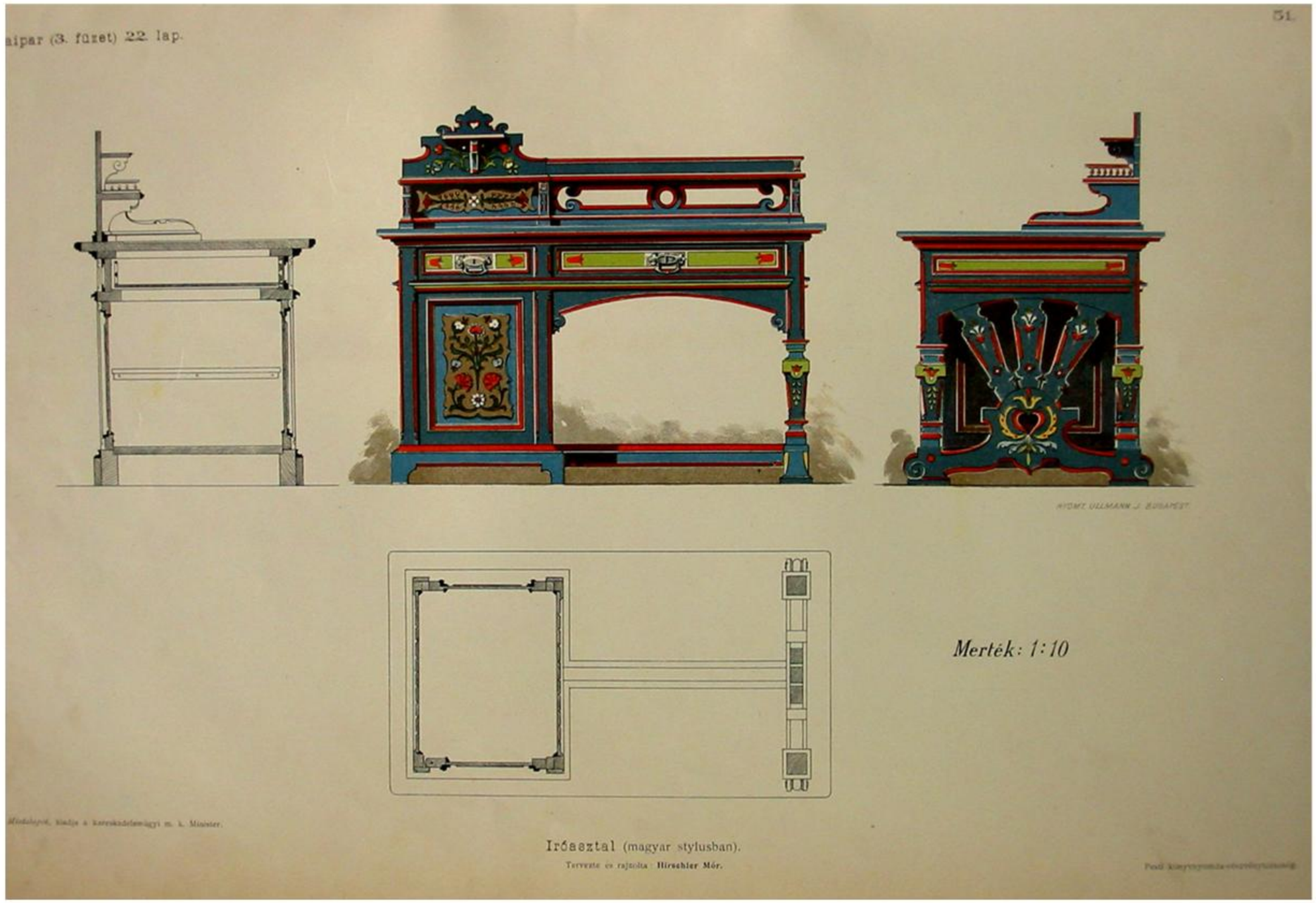

Proiectat Hirschler Mór Desenat Hirschler Mór

Bartha Lorand, Pasztor Istvan, Szenassy-Papp Zsolt

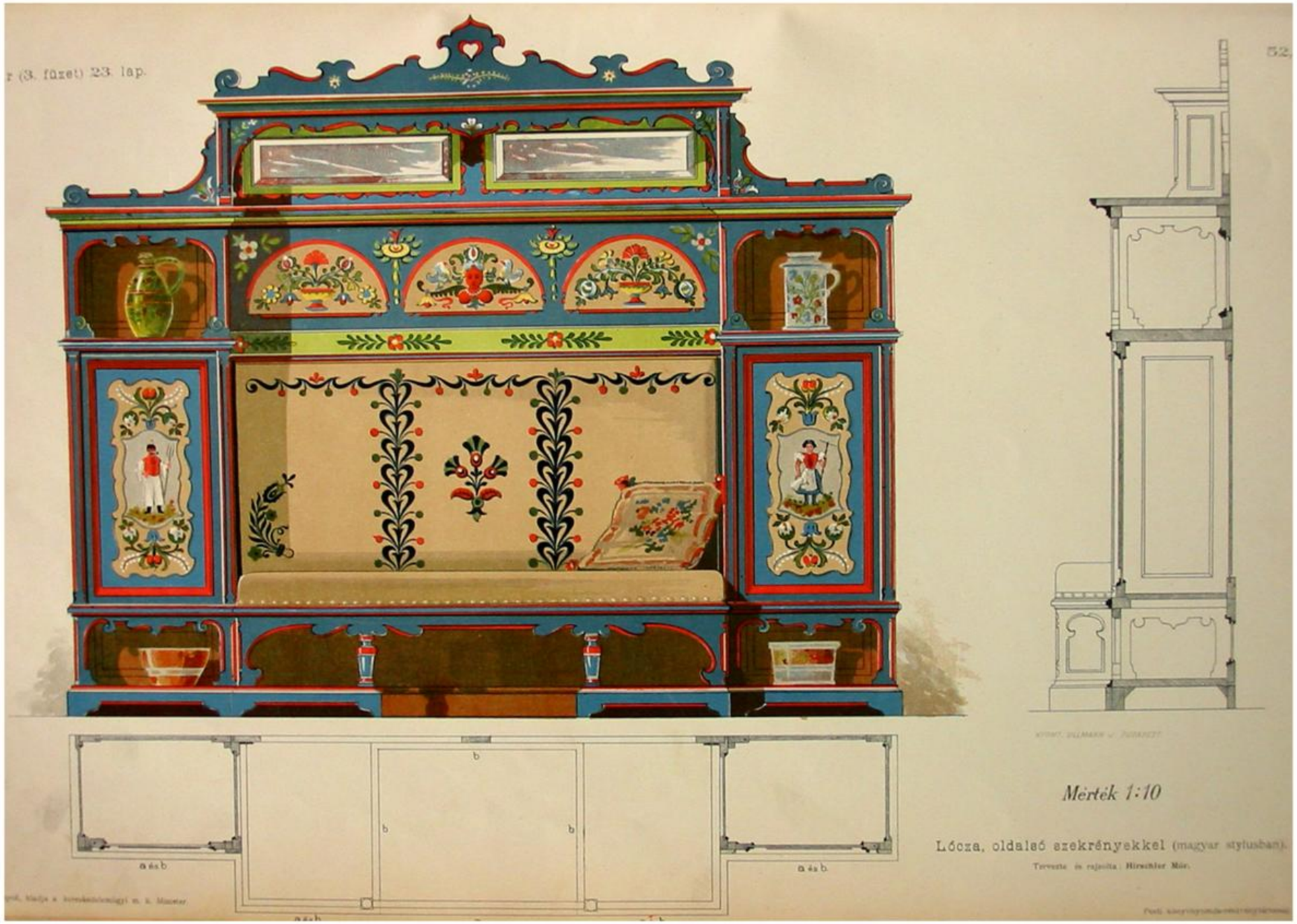

Proiectat Hirschler Mór Desenat Hirschler Mór

Bartha Lorand, Pasztor Istvan, Szenassy-Papp Zsolt

Pat cu dulapuri laterale

Stil ”Maghiar”

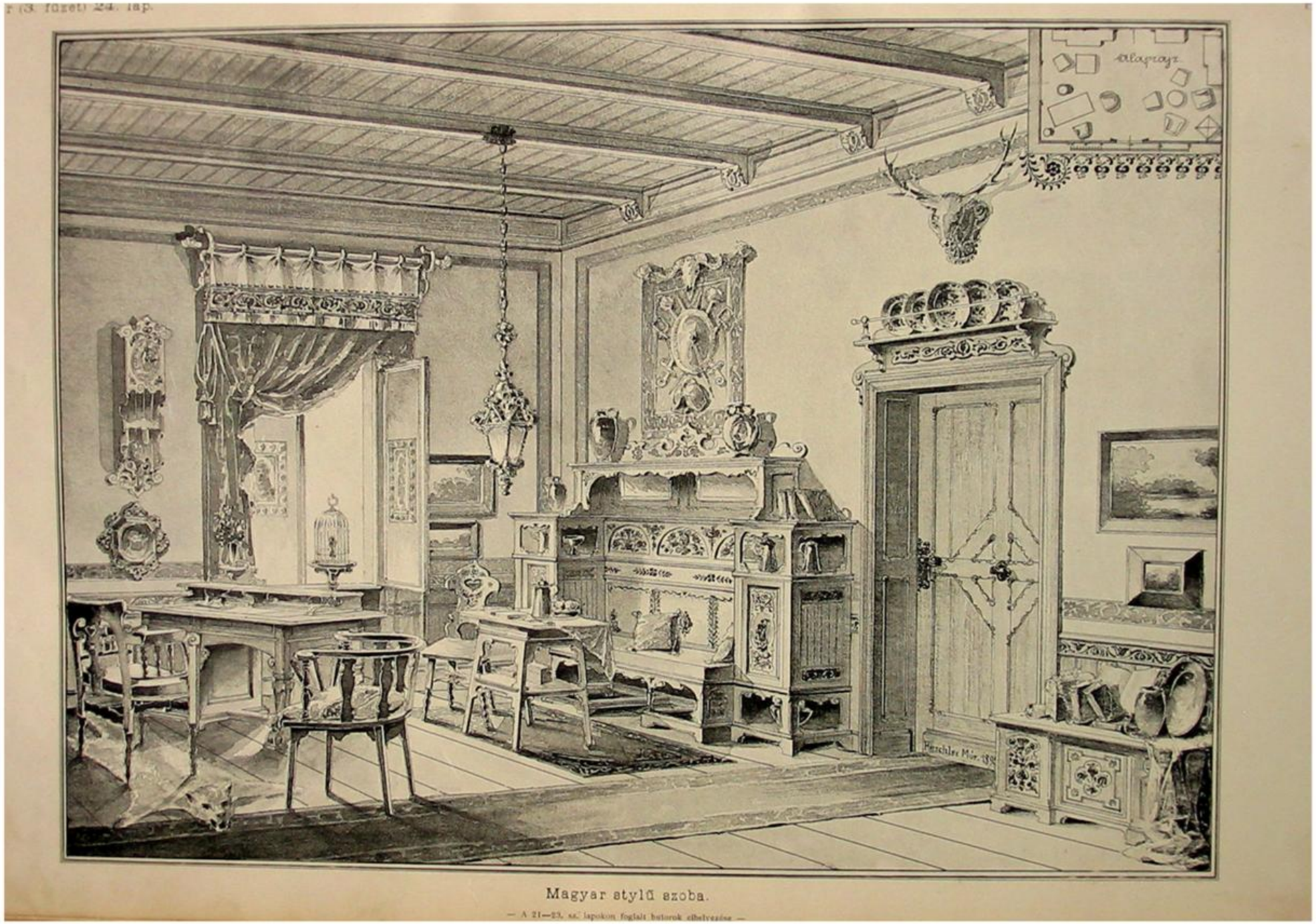

Magyar stylü szoba.

— A 21—23. sz. lapokon foglalt bútorok elhelyezése —

Amenajare cu piesele de mobilier de pe planşele nr.21-23

Bartha Lorand, Pasztor Istvan, Szenassy-Papp Zsolt

ELŐSZÓ.

A »Mintalapok« Ipari 4-ik füzetéhez.

Egy renaissance ebédlő és egy rokokó női dolgozószoba (boudoir) bútorzatát bocsátjuk ebben a füzetben a közönség rendelkezésére.

Az első négy rajzlap Czigler műépítész és műegyetemi tanár keze alól kikerült vázlatokból készült egy erre hivatott fiatal építész által.

Általánosan ismeretes a fővárosi művészi, ipari és más körökben is Czigler tanár saját külön stylusa vagy modora, a melyet a renaissanceban követ és mely bizonyos elődeiő bécsi műépítészeti iskola befolyására vall. Fölösleges tehát, hogy itt ezt a világosan, egyszerűen és szigorúan konstruktív, mindenkitől könnyen fölfogható és megérthető, erősen az antikára támaszkodó, minden fantasztikus kalandozástól mentes renaissanceot részletesen jellemeznék.

Csak arra akarunk még utalni, hogy Czigler tanár azon kevésszámú műépítészek egyike, a kik nemcsak kő- és malter-, hanem ha szükséges, vas- és fastylusban is tudnak tervezni, egyszóval, a kik az anyag és külalak közötti összefüggést kellő mértékben kifejezésre tudják juttatni.

Kulcsát ennek abban a körülményben lelhetni, hogy művészünk — a mint ő büszkén mondja — fiatalabb korában az építőművészet összes iparaival gyakorlatilag is megismerkedett, legalább annyira, hogy az anyag tulajdonságával és megmunkálásával alaposan megbarátkozott, a mi a tervező érzékét annyira fejlesztí, hogy külső alakításnál az anyag ellen nem vét, vagyis hogy pl. fabútort nem kőstylusban tervez. Még más előnye is van az ilynemű gyakorlati tanulmányoknak, az t. i., hogy a tervező tudja, hogy pl. a bútornál sok mozgó alkotórésze van, mint ajtó és fiók, melyeket a bútor használatakor ki is akarunk nyitni; továbbá hogy a bútort — ha szekrényes — fól akarjuk használni bizonyos tárgyak elhelyezésére.

Alig van műépítészünk, a ki annyit tervezett volna már asztalosoknak, mint Czigler tanár és az itt bemutatott négy lap, egy nagy ebédlő-berendezés egyes részei, szintén valósággal már egyszer elkészültek és gazdagabb díszítéssel egy előkelő polgári család palotájában elhelyezést találtak. Diófa vagy sárvon, a maga színében hagyott tölgyfa, bágyadt fényre viaszkolva, a legalkalmasabb erre a bútorzatra.

A 29—31. számú lapok női dolgozószoba (boudoir), illetve szalon bútorzatát láttatnak Faragó Ödöntől, rokokó stylusban.

Ezeken a vázlatrajzlapokon hiányzanak a metszetek. Tényleg nélkülözhetők is ezek itt, a mennyiben a hozzávaló három részletrajzlapokon a legszükségesebb metszetek is föltüntetvék. Különben pedig az az iparos, a ki rokokó készítésére vállalkozik, amúgy is abban a helyzetben van, hogy a hiányzó metszeteket saját maga pótolhatja.

Ismeretes az a hanyatlás, mely Olaszország bútorművészeténél már a XVI., másutt a XVII-ik században a művészetekben beállott, midőn a legnemesebb renaissance egyszerre csak látszólagosan nagyotmondó, de üres, tartalomnélküli, bombasztikus stylussá — ha általában annak nevezhetni — átfajult. Ezt a modort, az erre a stylusra is jellemző parókki-korban, XIV. Lajos király idején Franczaországba is átvették és itt különös ápolásban részesitették, különösen felelvén meg ennek szelleme, a legkeresztényebb király ízlésének, kinek jelképe a nap vala. Változván a kor szelleme, változott az ízlés és következőképen a művészetek stylusa is, úgy, hogy a barókból csakhamar a regence, majd pedig a rokokó vagy rocaille stylusa lett, a mely korszakkal együttal Franczaország hegemóniája a művészetek és az ízlés terén kezdődik.

A rokokó – speciálisan francia találmány — csakhamar meghóditá egész Európát. De különös jelenség állott be ekkor. Azok a népek, nevezetesen a németek és osztrákok, kik ezt átvették, a rokokóban csakhamar túltettek a franczákon. Hogy mennyire, legjobban mutatják ezt a különböző német fejedelmi és püspöki kastélyok és rezidencziák mai napig reánk maradt a túlzásba menő gazdag berendezései; mutatja ezt azonban még hazánkban is az a számos templom, mely Mária Terézia királynő korában épült és a melyek nem egy helyen azt a hitet honositották meg a nép körében, hogy csak az az igazi rom. kath. templom, melyben oltár és szószék fehérre van festve, tele van rakva mindenféle aranyozott faragványos díszítménnyel. Azt írja egy jeles német műtörténész is nagy büszkén, hogy: nincsen ország, mely a barok- és rokokóstylusban Németországgal mérkőzhetne. Tiszteljük az egyéni véleményt, de hogy mennyire szabad a németeknek büszkének lenniök túlhajtott barok és rokokójukra, azt a józlésű emberekre bizzuk.

Az itt kiszolt bútorok szintén némileg a német rokokóhoz hajlanak, de bár elég gazdagon vannak díszítve, tervező e tekintetben mégis kellő mértéket tartott, nem esapott át a németek túlzásába.

A német későbbi barok, valamint a rokokó egyik fő jellemvonása, a konstruktív elemek hiánya, részben itt is megvan.

A 29. lapon levő szekrényen ezeket a bútor anyagának tektonikai voltából eredő egyenes és merev pálczaszerkezeteket még fölfelhetjük; az ülőbútorokon, az asztalon és a tükrön ezek azonban már hiányzanak, illetve Semper nagyon jellemző szavai szerint, azok »kellően hajlékony, folyós növényi elemekre fölbomlottak«. Az antika és a renaissance törvényszerű és nemes akanthus lombozata szerény domborlatával helyet cserélt egy többé-kevésbé elvadult, önkényűl tímaskodó, de mindig kicsos torzlombozattal, itt-ott átalakul vagy egybeolvad a különben önállóan is fölfépő kagylóval és természetes, nem stylizált virágok itt-ott egész csokrot vagy füzéreket alkotnak.

Miként készítjük ezt a bútort? Magyar vagy olasz legszebb diófát vagy mahagoni fát ajánlhatunk legjobban erre, ha azt bágyadt fényűnek, vagyis viaszkolva készítjük. A diófát a maga színében kellene hagyni, a mahagoni fát pedig, ha nagyon rózsaszínű volna, higabb safraninnal vagy ponceau-festékoldattal befestjük, esetleg még ezenfelül 5%-os piros kromsavas kálival is bepácolhjuk. Más kiviteli módozat volna még az egész bútort hárs- vagy egerfából készíteni és aztán teljesen bearanyozni. Utóbbi eljárást azonban a jó ízlés nevében nem ajánlhatni.

Délvidéki fákból szinezetten készíteni ezt a bútort, oly alakban, mint tervezve van, nem igen lehet.

Budapest, 1895. augusztus havában.

Gaul Károly.

În acest caiet, prezentăm publicului mobilierul unei sufragerii în Stil Renaissance precum şi cel al unui "boudoir" în Stil Rococo.

Primele patru planşe prezentate aparţin unui tânăr şi talentat arhitect care foloseşte ca punct de plecare schiţele arhitectului şi Profesorului Czigler de la Universitatea Tehnică din Budapesta.

Maniera personală de lucru a Profesorului Czigler cu incadrarea sa în Stilul Renaissance şi preferinţele pentru influenţele unei renumite şcoli de arhitectură vieneze este în general binecunoscută în cercurile artistice şi industriale ale capitalei. Consider deci că orice descriere detailată a stilului, uşor de înţeles, cu o logică costructivă, clară, a cărui bază sunt valorile antice ar fi inutilă.

Menţionez doar că Profesorul Czigler este unul dintre puţinii arhitecţi care ştia să proiecteze înţelegând compunerea materialelor de construcţie precum piatra şi mortarul, fierul şi lemnul într-o relaţie corectă între material şi exprimarea exterioară a formei piesei.

Explicaţia acestei abilitaţi ar putea fi – după cum susţine Profesorul – faptul că încă din perioada sa de ucenicie în meseria de arhitect a cunoscut în practică toate ramurile artei constructiilor şi a aprofundat studiul calităţii şi al prelucrării diferitelor materiale. Şi-a dezvoltat abilitatea în proiectare în aşa fel încât în momentul conceperii formei se putea menţine la nivelul unui complet acord între material şi formă, gândind încă de la început forma corespunzătoare posibilităţilor pe care le oferea materialul.[1] Aceste studii practice au însă pentru proiectant avantajul de a extinde conştientizarea relaţiei dintre conţinut şi formă - expresia în material - şi asupra domeniului proiectării piesele de mobilier.

Avem puţini arhitecţi care să fi proiectat atât de multe piese de mobilier pentru meşteri tâmplari ca spre exemplu Profesorul Czigler. În ceea ce priveşte cele patru planşe prezentate în acest caiet, ele conţin piesele unei sufragerii care fuseseră deja comandate şi realizate într-o variantă mai decorată, adoptată locuinţei unei familii burgheze. Lemnul de nuc sau de stejar în culoarea sa naturală , ceruit, prezentat într-o lumină discretă este cea mai potrivită rezolvare pentru acest gen de mobilier.

Planşele nr. 29-31, prezintă mobilierul unui salon feminin (boudoir), proiectat de Faragó Ödön în Stil Rococo.

Aceste planşe cu schiţele respective, nu conţin însă şi secţiuni. Consider că ele nu sunt necesare deoarece cele trei planşe cu detaliile aferente conţin secţiunile cele mai importante. De altfel, meşterul care realizează în mod curent lucrări în Stilul Rococo, va fi capabil să completeze el însuşi detaliile.

Ne este binecunoscut declinul care a început în arta mobilierului începând cu secolul al XVI.–lea în Italia, iar în alte ţări în secolul al XVII.-lea, fenomen prin care expresia cea mai nobilă a artei Renaşterii s-a transformat din ceva sublim într-un stil bombastic, dar lipsit de conţinut. Această manieră şi mod de a epata a fost transmisă Franţei din perioada regelui Ludovic al XIV.-lea, în acord cu preferinţele perioadei respective.

Schimbarea spiritului vremurilor a antrenat şi schimbări ale gustului artistic, iniţiând astfel o succesiune care a făcut ca după Baroc să urmeze Stilul Regence, apoi Rococo sau Rocaille, ce a marcat perioada de hegemonie a Franţei asupra artelor şi a bunului gust în general.

Stlul Rococo este o creaţie franceză care a cuprins rapid întraga Europă. A intervenit aici însă un fenomen ciudat. Popoarele care au preluat acest stil, respectiv germanii şi austriecii, i-au depăşit pe francezi. Acest fapt este bine ilustrat de palatele diverşilor principi germani, de palatele episcopale şi diferitele locuinţe care ne-au rămas mărturie pâna azi, cu decoraţia şi mobilarea lor excesiv de bogată. Fenomenul este ilustrat şi de numeroasele biserici ale Împaratesei Maria-Thereza, care au însuflat oamenilor ideea că adevaratele biserici romano-catolice trebuie să aibă tribuna şi altarul zugrăvite obligatoriu în alb, încărcate cu o diversitate de decoraţii şi forme în relief, aurite. După cum susţine cu mândrie un renumit istoric al artei germane, nu există ţară care să se poată compara Germaniei in ceea ce priveste abundenţa şi frumuseţea Stilului Baroc şi Rococo. Respectăm această părere personală, dar lăsăm în seama oamenilor de bun gust aprecirea valorii Baroc-ului si Rococo-ului German atât de exagerat

Piesele de mobilier prezentate aici se desprind oarecum din Stilul Rococo German, însă deşi au fost bogat ornamentate, proiectantul a păstrat totuşi măsura bunului gust, fără a prelua excesul decorativ german.

Pe dulapul prezentat în planşa nr. 29 se mai pot observa acele baghete drepte şi rigide identice cu cele ale pieselor de mobilier pentru şedere, dar la masă şi respectiv rama oglinzii, (asa cum afirma Semper), acestea "s-au desfăcut în elemente vegetale suple, curgătoare". Nobilul frunziş de acant al Antichităţii şi Renaşterii, cu reliefurile sale a fost înlocuit de o vegetaţie mai mult sau mai puţin sălbatică, arbitrară, dar întotdeauna suplă, care pe alocuri se uneşte cu motivele cochiliilor, în timp ce motivele florale formează ciorchini sau şalbe întregi în alte zone.

Dar se pune întrebarea - Cum construim aceste piese? Vă recomandăm în acest scop lemnul de nuc maghiar, italian sau chiar mahonul, căruia îi conferim o lumină pală prin ceruire. Esenţa de nuc poate fi folosită în culoarea ei naturală, iar cea de mahon, în cazul în care pare prea roşiatică se recomandă să o tratatăm cu safranină diluată sau cu o soluţie de vopsea "ponceau" dar putem eventual aplica un baiţ de cromură de potasiu. O altă variantă ar putea fi construirea pieselor din lemn de tei sau arin şi polierea lor integrală cu aur. În numele bunului gust nu vă putem recomanda însă aceasta metodă.

O altă alternativă pe care o permite proiectul constă în construirea mobilierului din esenţe lemnoase tropicale, care pot fi colorate ulterior.

Budapesta, august,1895

GAUL KÁROLY

[1] Adică, cu alte cuvinte nu concepea o piesă de lemn într-un stil specific pietrei (Nota autorului)

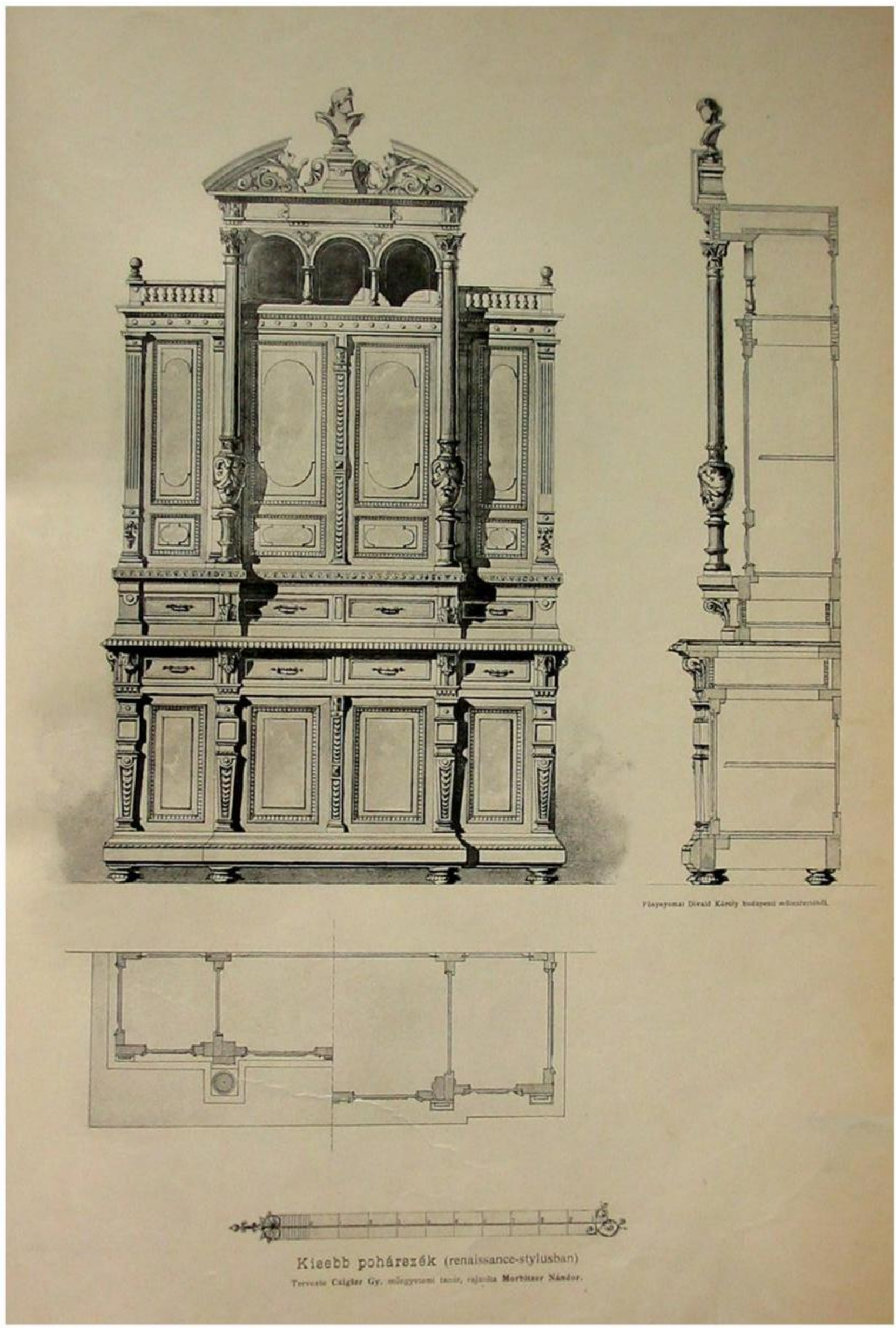

Proiectat prof. Czigler Gy. Desenat Morbitzer Nándor

Bartha Lorand, Pasztor Istvan, Szenassy-Papp Zsolt

Bufet
Stil Renaissance

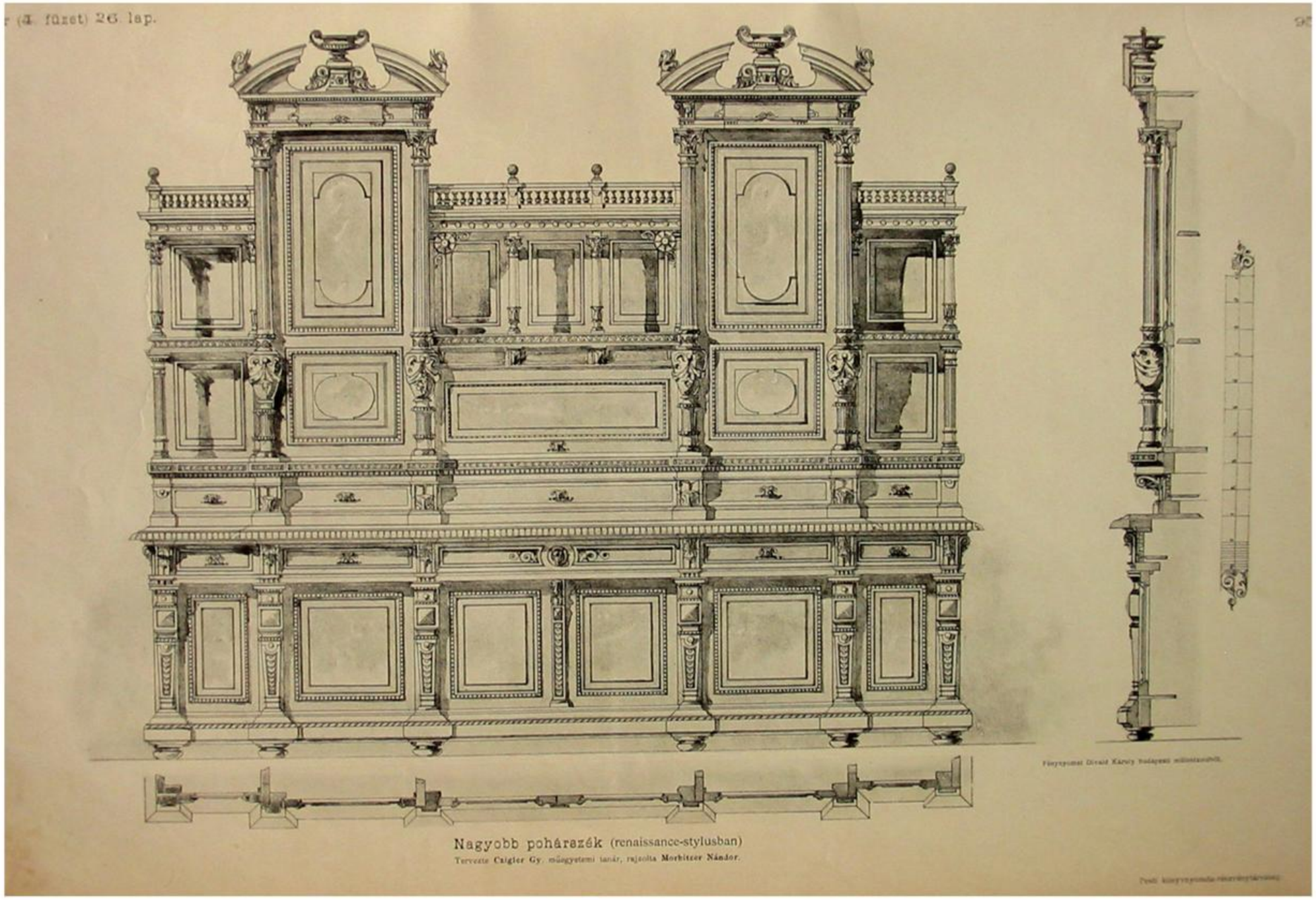

Proiectat prof. Czigler Gy. Desenat Morbitzer Nándor

Bartha Lorand, Pasztor Istvan, Szenassy-Papp Zsolt

Bufet

Stil Renaissance

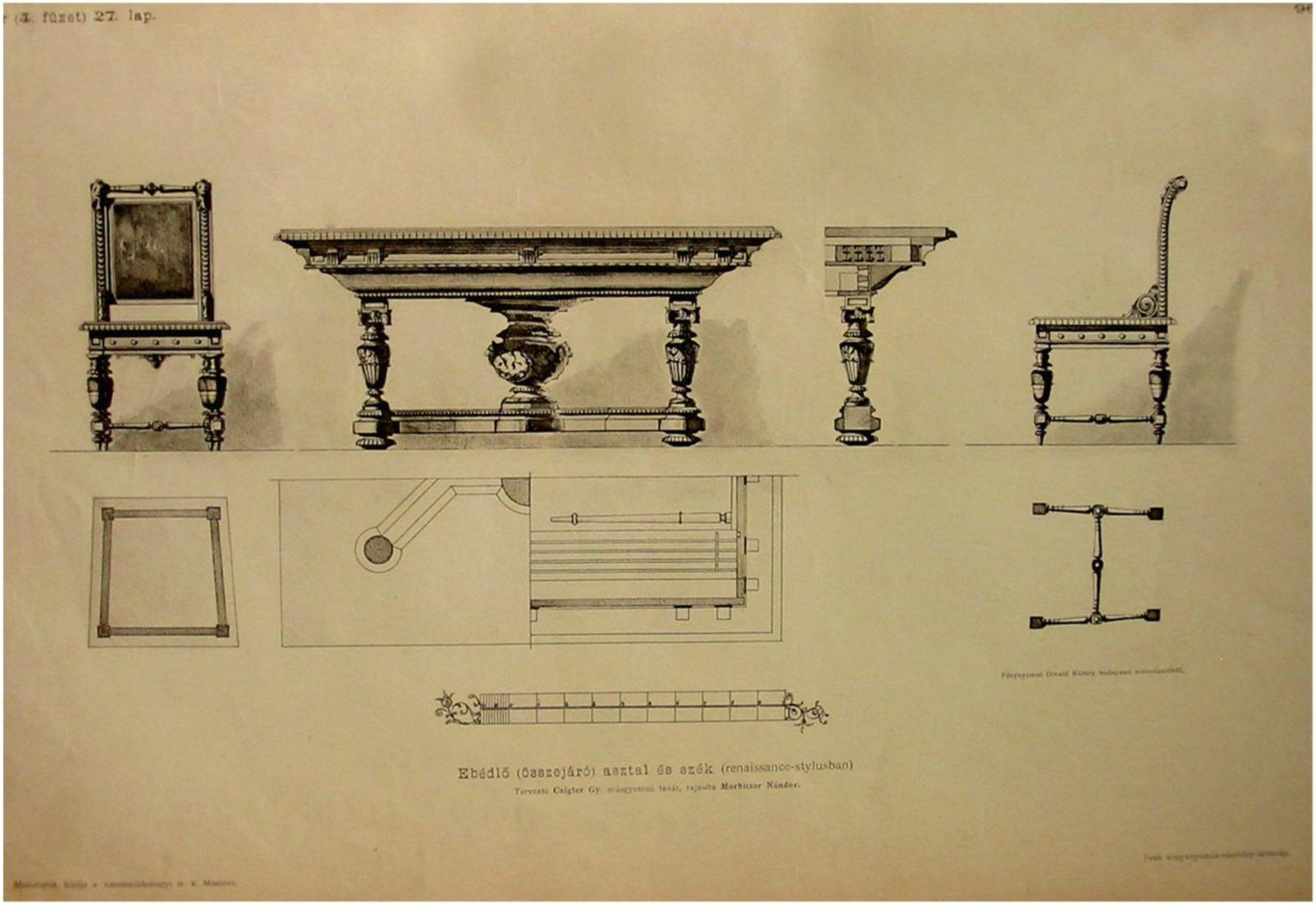

Proiectat prof. Czigler Gy. Desenat Morbitzer Nándor

Bartha Lorand, Pasztor Istvan, Szenassy-Papp Zsolt

Masă şi scaun pentru sufragerie
Stil Renaissance

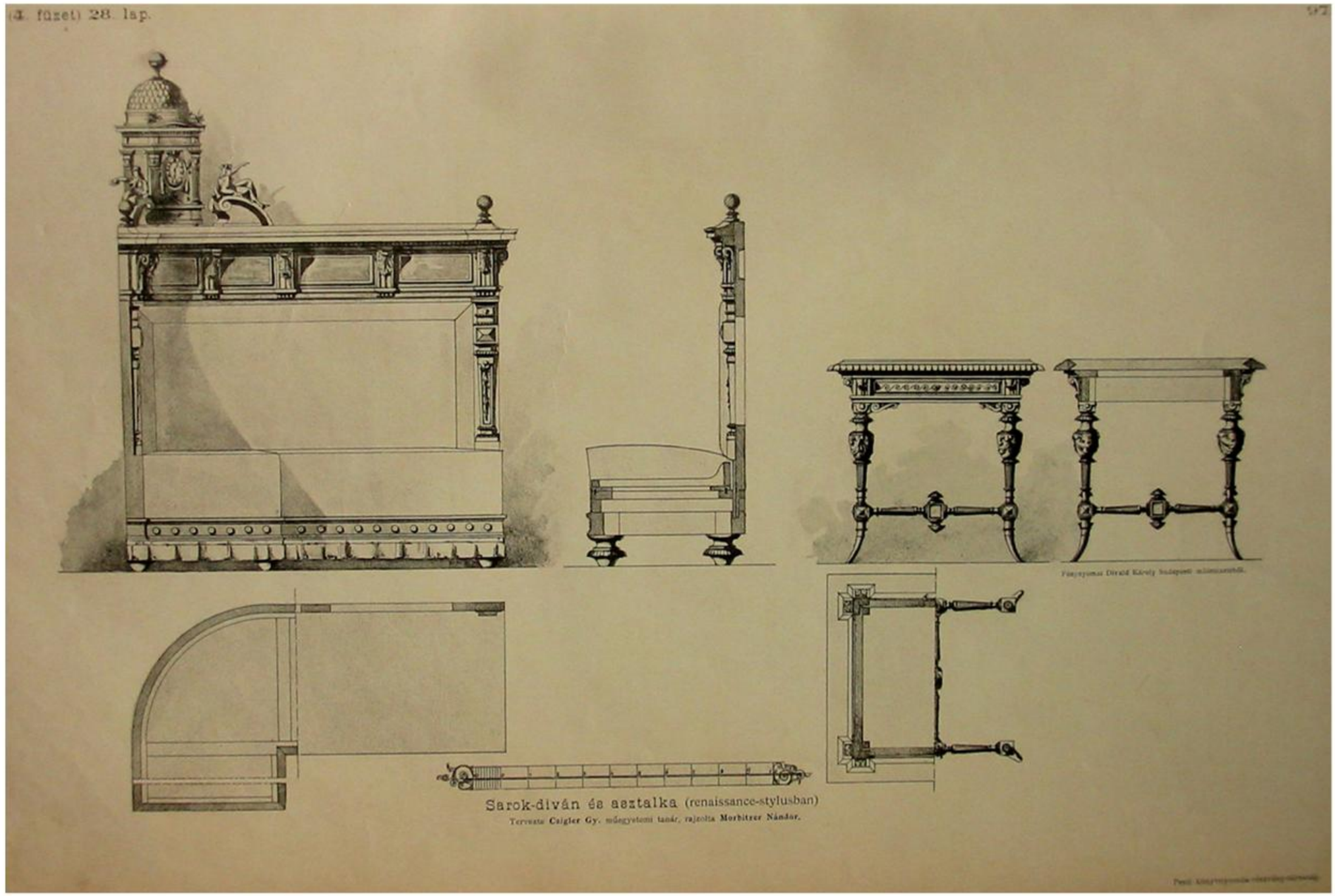

Proiectat prof. Czigler Gy. Desenat Morbitzer Nándor

Bartha Lorand, Pasztor Istvan, Szenassy-Papp Zsolt

Divan-colțar

Stil Renaissance

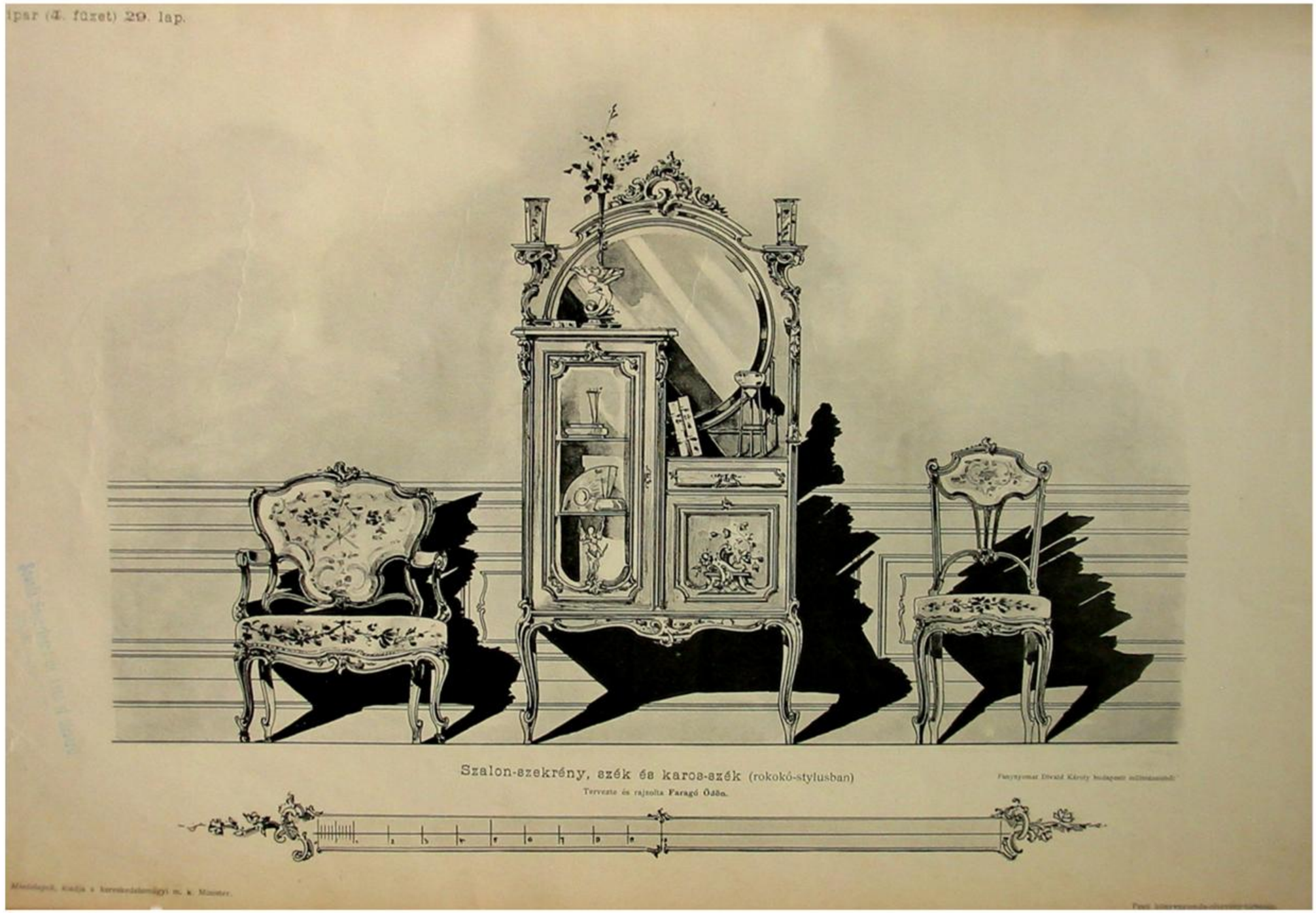

Proiectat Faragó Ödön Desenat Faragó Ödön

Bartha Lorand, Pasztor Istvan, Szenassy-Papp Zsolt

Dulăpior pentru salon cu scaun şi jilț

Stil Rococo

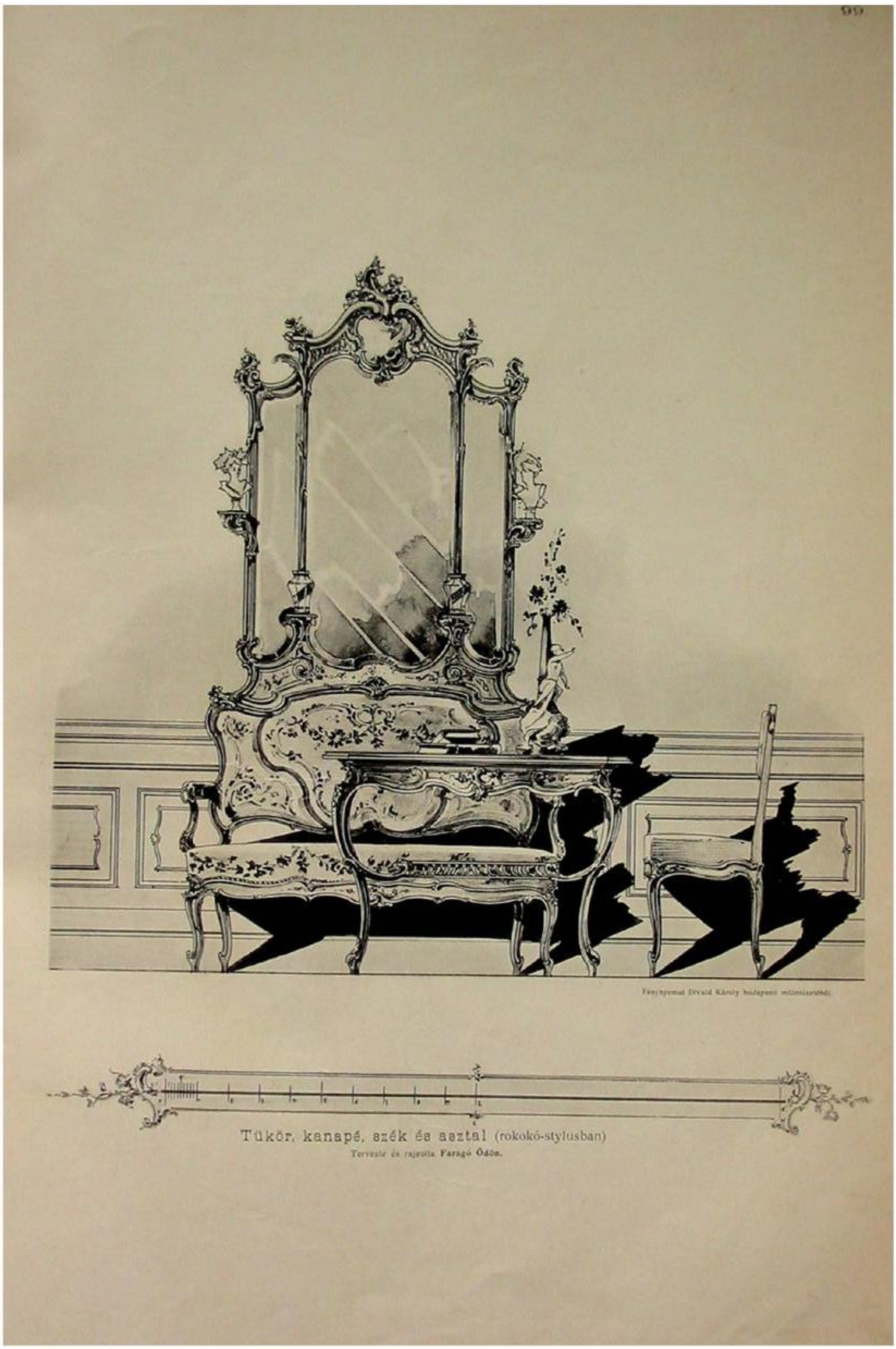

Proiectat Faragó Ödön Desenat Faragó Ödön

Bartha Lorand, Pasztor Istvan, Szenassy-Papp Zsolt

Oglindă, canapea, scaun şi masă

Stil Rococo

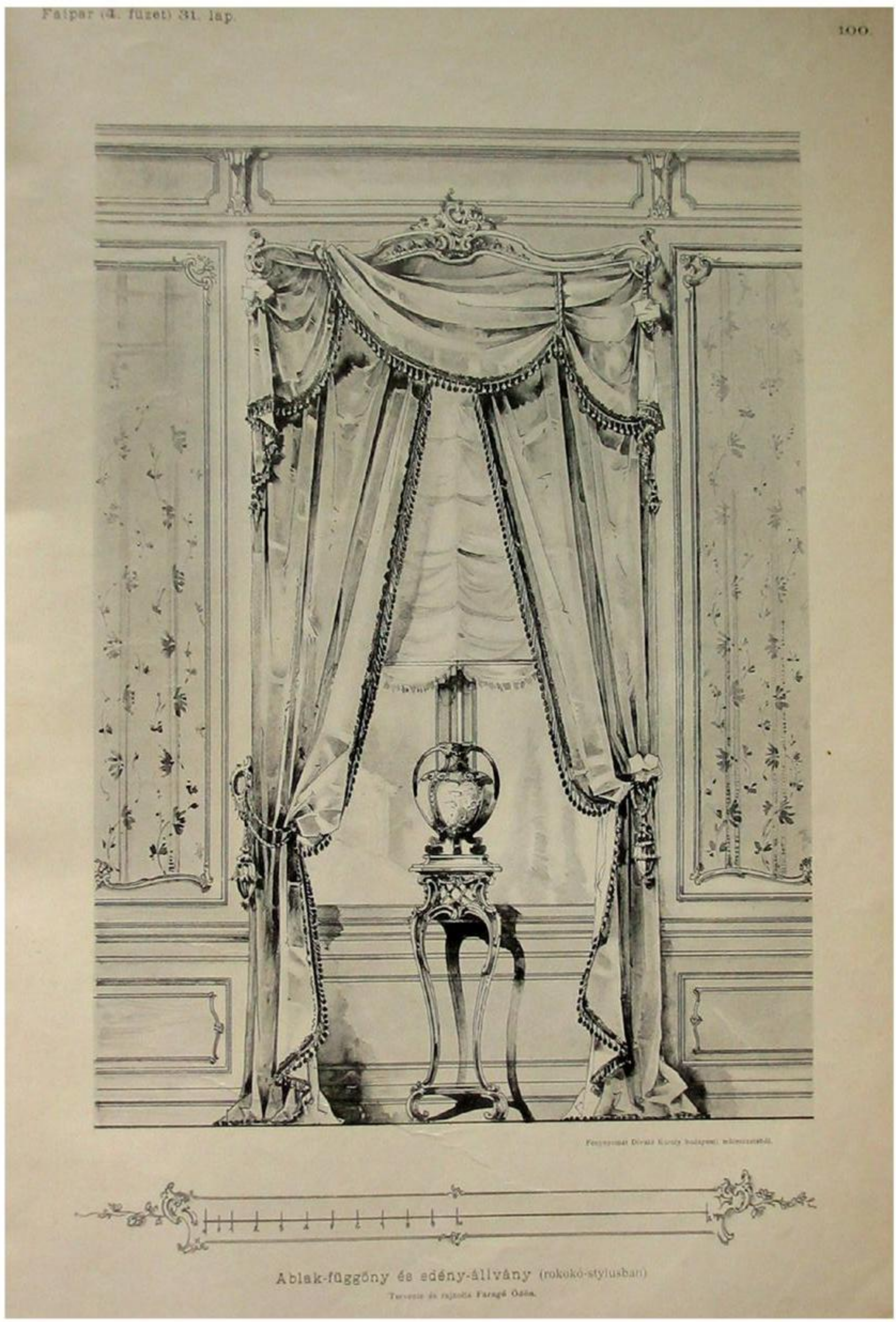

Ablak-függöny és edény-állvány (rokokó-stylusban)

Tervezte és rajzolta Faragó Ödön.

Proiectat Faragó Ödön Desenat Faragó Ödön

Bartha Lorand, Pasztor Istvan, Szenassy-Papp Zsolt

Draperie şi piedestal pentru vase

Stil Rococo

2003
2004

Pop Daniela, Birthler Klaus – secretaire sec.20,noptiere stil Biedermaier ; Chirosca Razvan,David Teodor, Diaconescu Mihai,Muresan Simona, Suteu Sebastian, Zaharia Vlad –canapea, bufet,scaun sec.19 ; Editoriu Diana,Simon Ancuta,Sima Mihai –credenta stil Neo-Renastere Germana ; Fleschin Monica, Sabou Daniela, Marinescu Miruna – birou,,Bonheur-du-jour",scrin sec.20 ; Ionescu-Heroiu Cristian, Rezi Erwin –oglinda stil Rococo,bufet sec.20; Maghesan Adriana, Budusan Marius, Rusu Vlad – bufet, canapea stil Neo-Renastere Germana, ; Andreica Nicolae, Hontaru Adrian, Stefanica Mihai –bufet stil Art-Nouveau, birou sec.20 ; Ciurileanu Gabriela, Lascus Vicentiu, Morar Alin –masa-consola stil Neo-Renastere Germana, bufet sec. 19 ; Muresan Ancuta, Szilagyi Gabriela, Bleoca Dana-ceas "stil 1900",vitrina stil Neo – Renastere ; Rusu Anca, Strambu Alex, Ioja Cristi – bufet, fotoliu stil Neo – Renastere Germana ; Gangev Veronica,Ugrai Noemi,Kiss Cristian –masa,oglinda,scaun stil Neo-Renastere Germana.

Secretaire

Piesa de mobilier prezentată este o copie după mobilierul din Sudul Germaniei, fiind executată la începutul secolului XX. Ea este prezentată spre vânzare la Cluj, în Magazinul de antichități al D-lui Arh. Pais, în anul 2003. Volumetria şi elementele sale decorative sunt caracteristice Stilului Biedermeier. Vederea frontală ne prezintă două colonete ce sustin un fronton, imagine ce conferă piesei aparența unei "clădiri în miniatură". În general acest tip de colonete pot fi realizate din lemn, bronz aurit sau alabastru. În cazul în care sunt executate din lemn, ele sunt băițuite în culoarea neagră, în ideea imitării lemnului de abanos. Capitelurile acestui model din Sudul Germaniei sunt realizate din lemn sculptat, dar mai puteau fi realizate şi prin turnare, din material lemnos aglomerat cu raşini, care se usucă rapid în aer şi imită bine reliefurile din bronz. În cazul piesei noastre ebeniştii, având probabil o viziune preponderent abstractă, au vrut să sugereze un ordin clasic, interpretandu-i motivele.

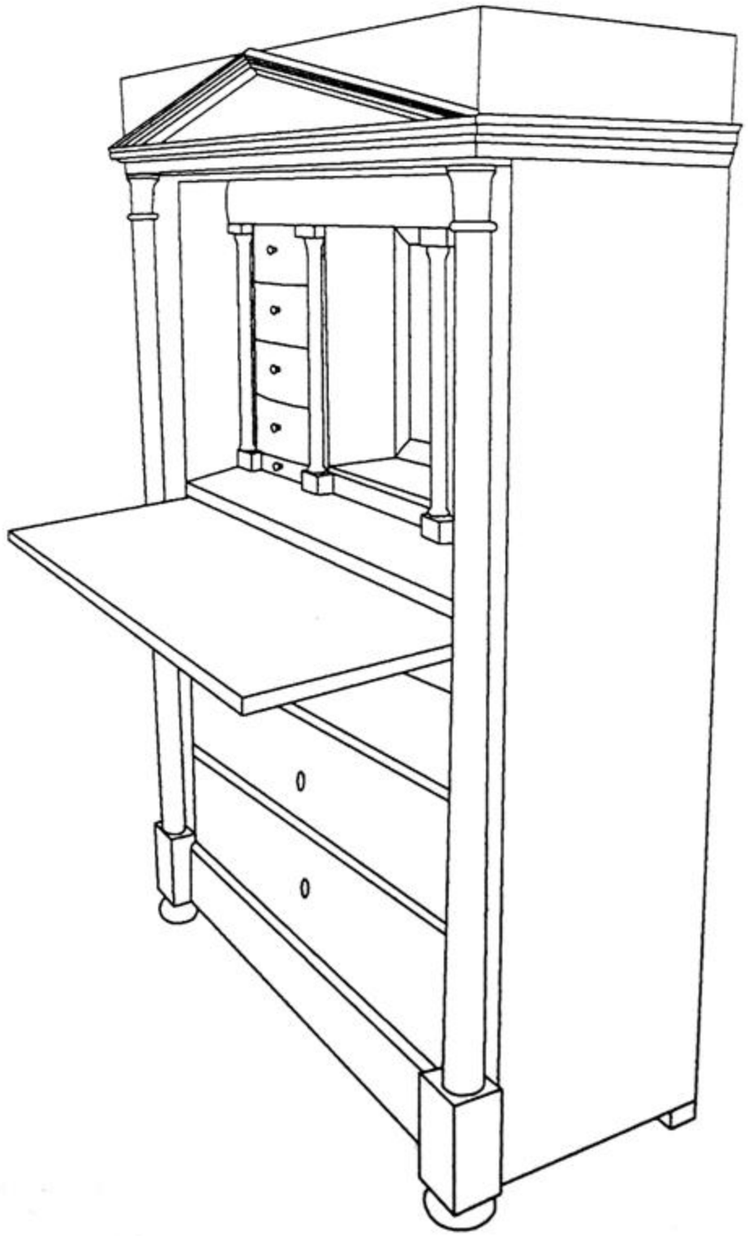

Pop Daniela , Birthler Klaus

Piesa de fața poartă numele de “Secretaire” conținând principalele caracteristici ale acestui tip de mobilier. În partilcular, ea prezintă mici locuri secrete de depozitare, cum este cazul in spatele coloanelor mici din extreme, care se pot deplasa. Aici se pot depune mici obiecte ce nu depasesc dimensiunile unei cărți de format A5. Blatul rabatabil, putând fi folosit pentru scris.

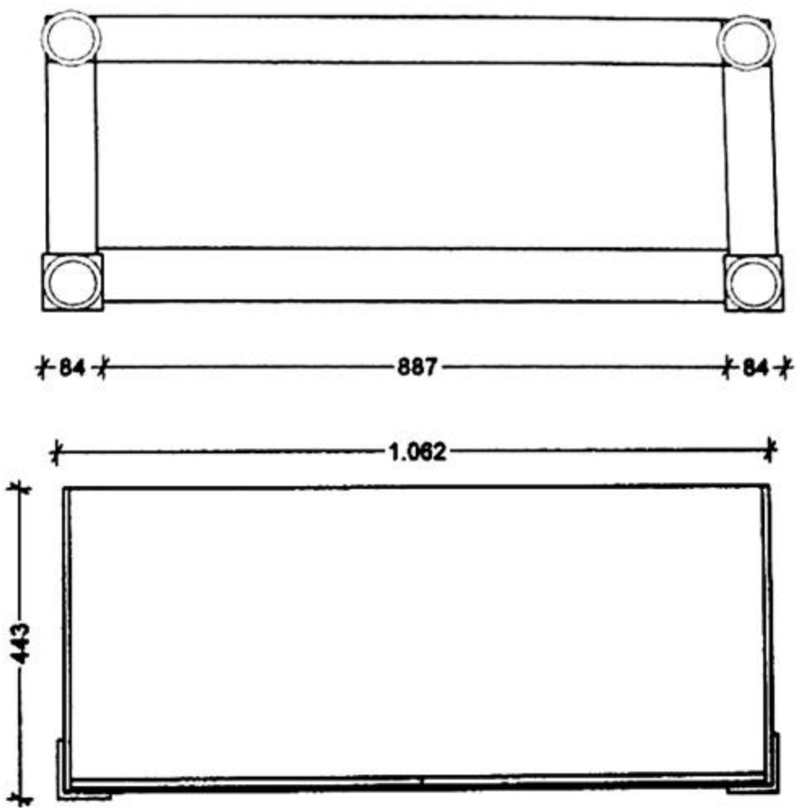

PLAN

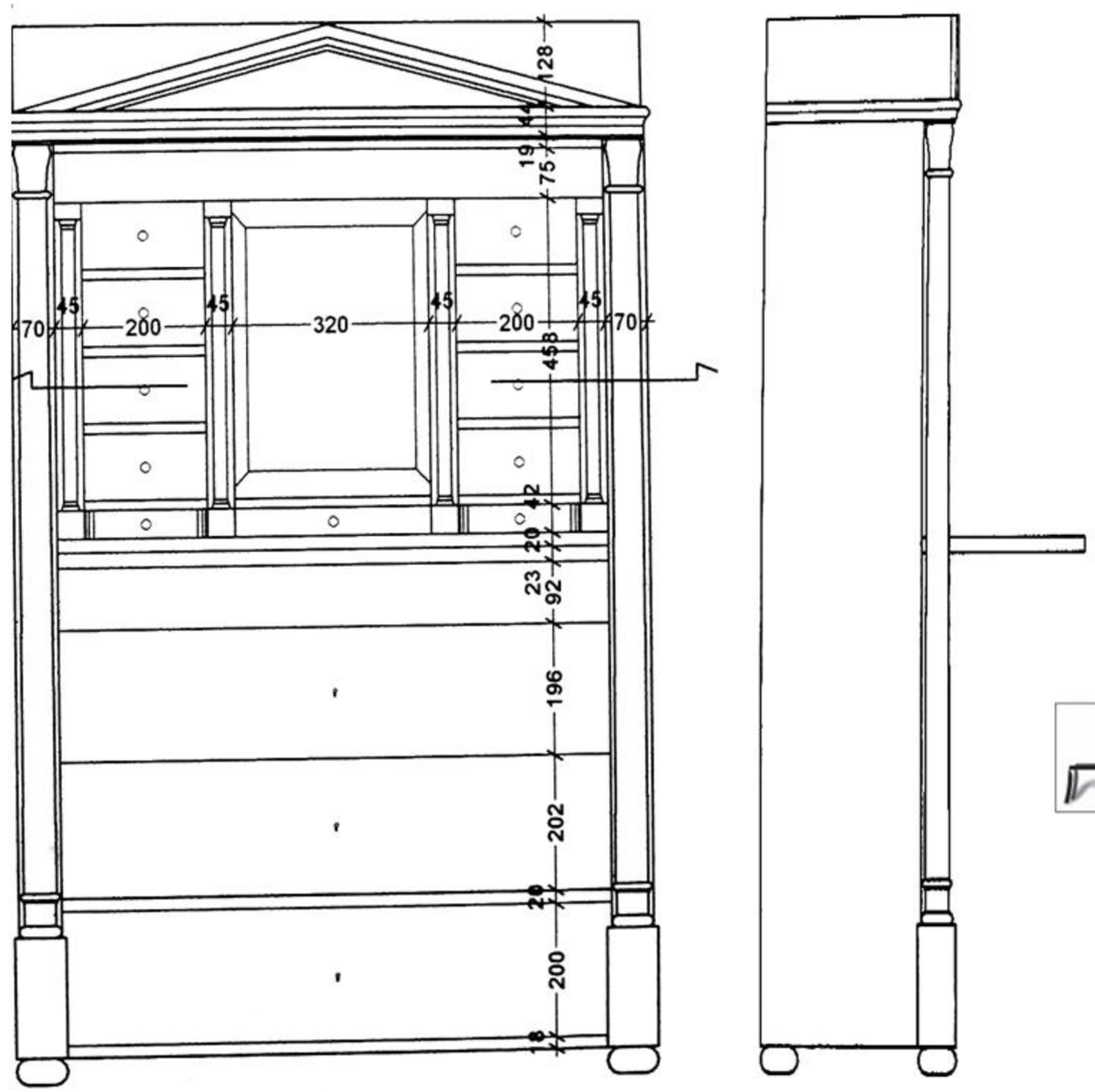

ELEVATIE FRONTALĂ ŞI LATERALĂ

Pop Daniela , Birthler Klaus

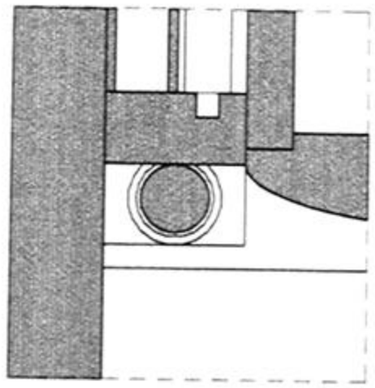

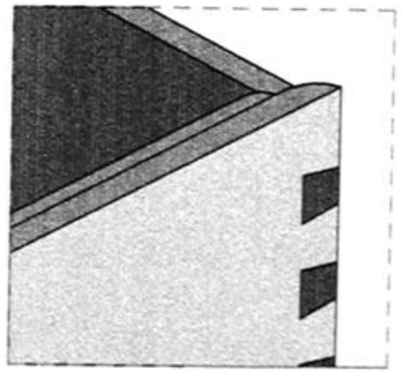

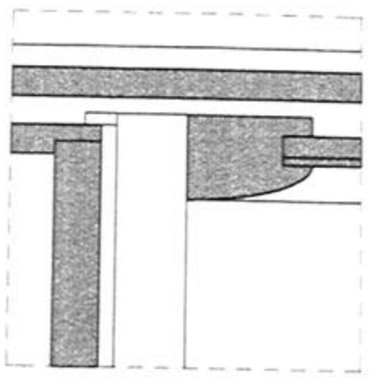

DETALII

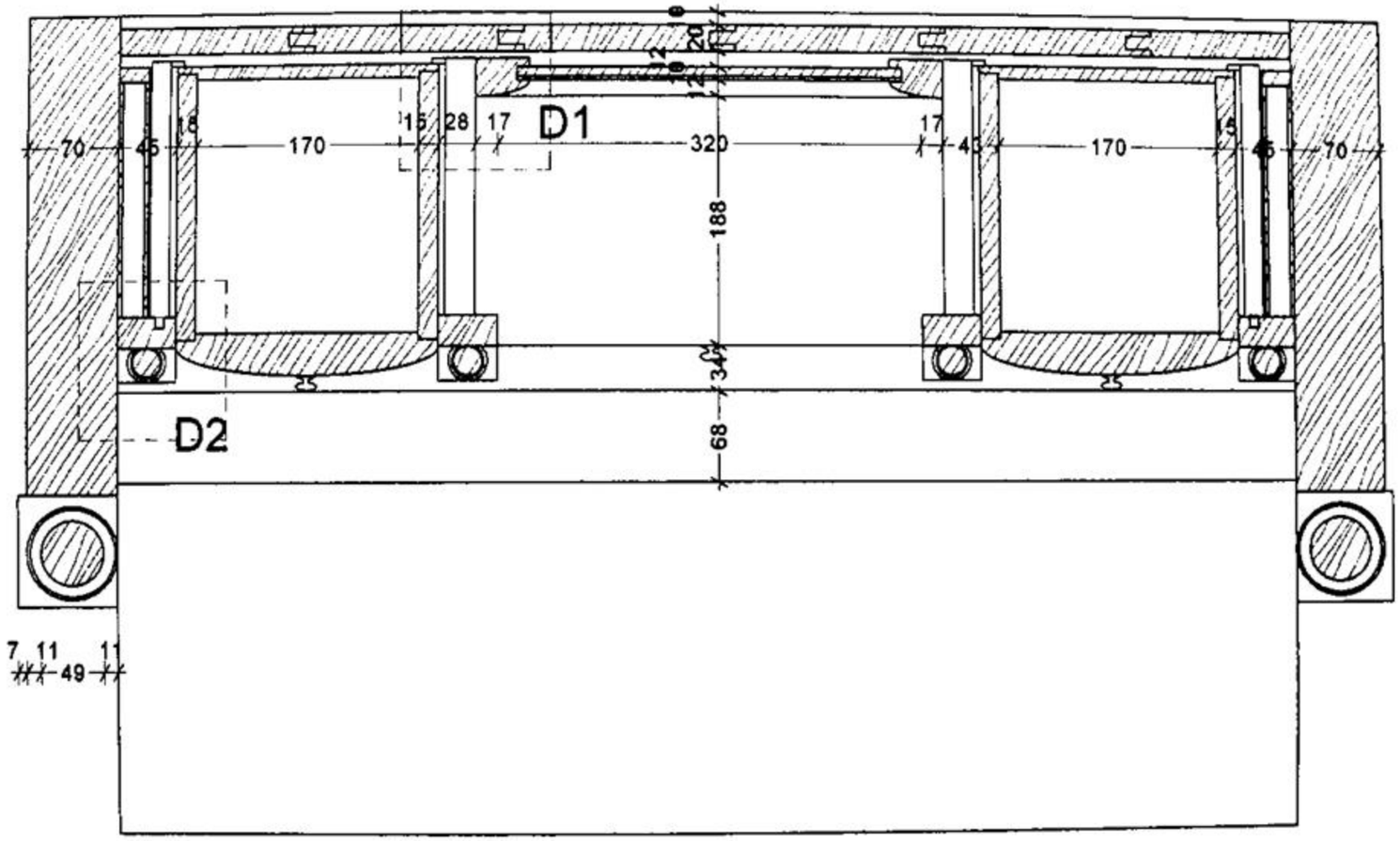

SECTIUNE

Referindu-ne la construcția piesei, constatăm, că exteriorul elementelor masive din lemn de rașinoase este placat cu furnir din lemn de nuc cu o grosime de cca 3 mm. Sertarele sunt furniruite cu furnir din rădăcina de plop, iar partea interioară a blatului este furniruită cu furnir de cireș.

Pop Daniela , Birthler Klaus

Set de două noptiere

Fiind de asemenea copii ale Stilului Biedermeier, cele două noptiere sunt specifice Germaniei de Sud. Sub aspect volumetric, ele sunt compuse dintr-un cilindru aşezat pe o prismă dreaptă cu bazele pătrate. Patru picioruşe negre, pătrate, detaşează piesa de sol.

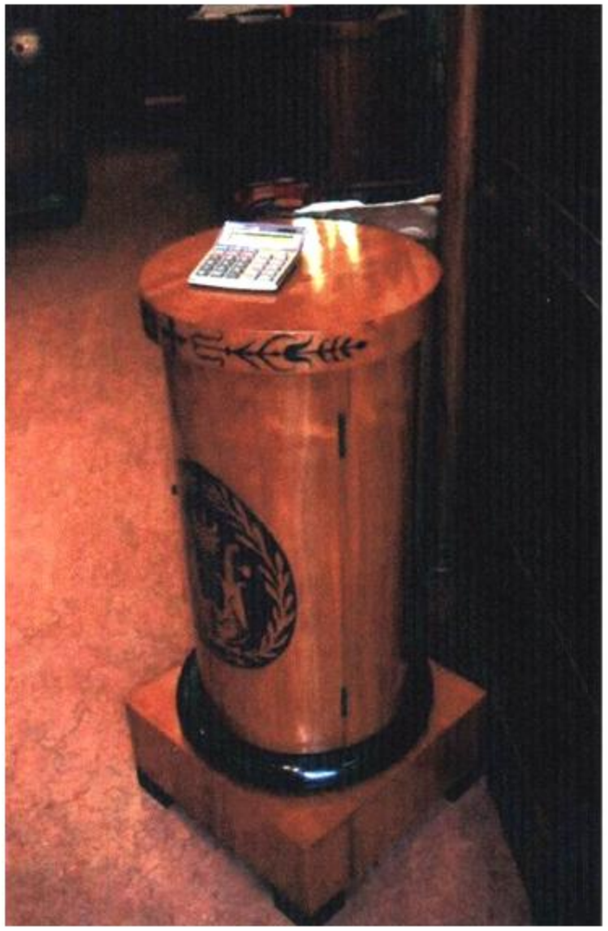

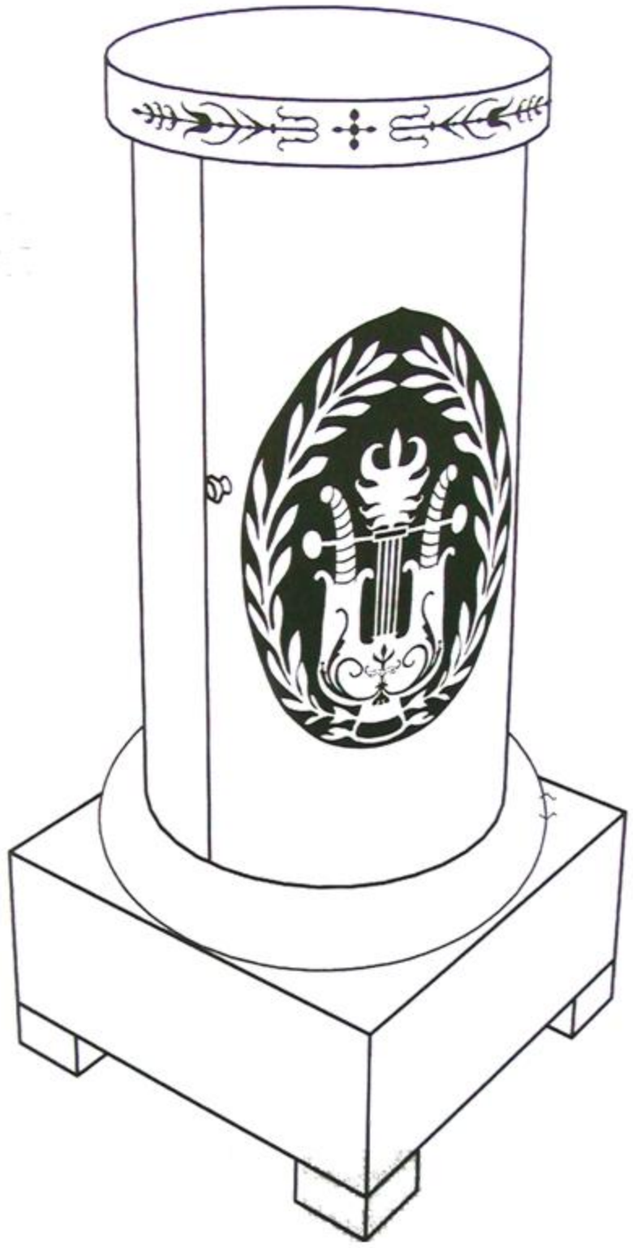

Pop Daniela , Birthler Klaus

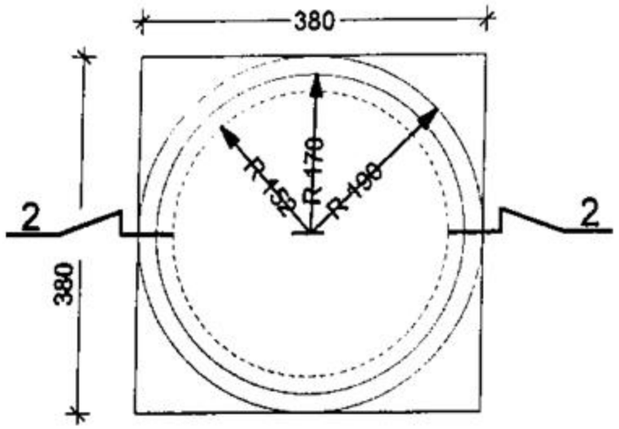

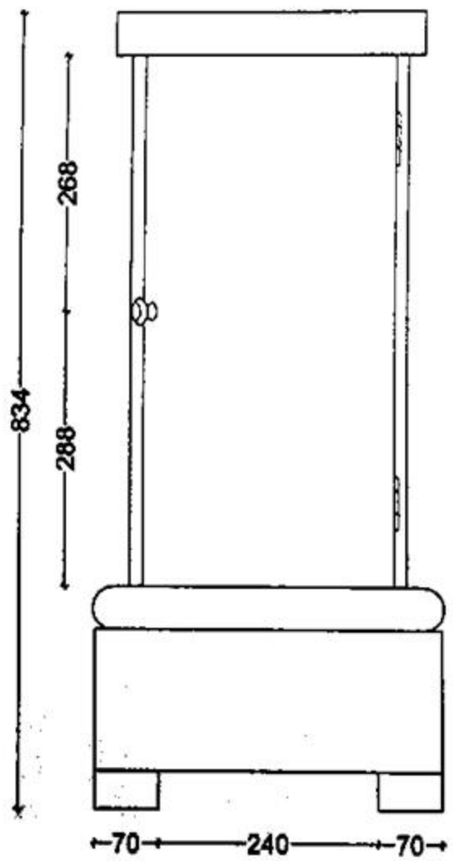

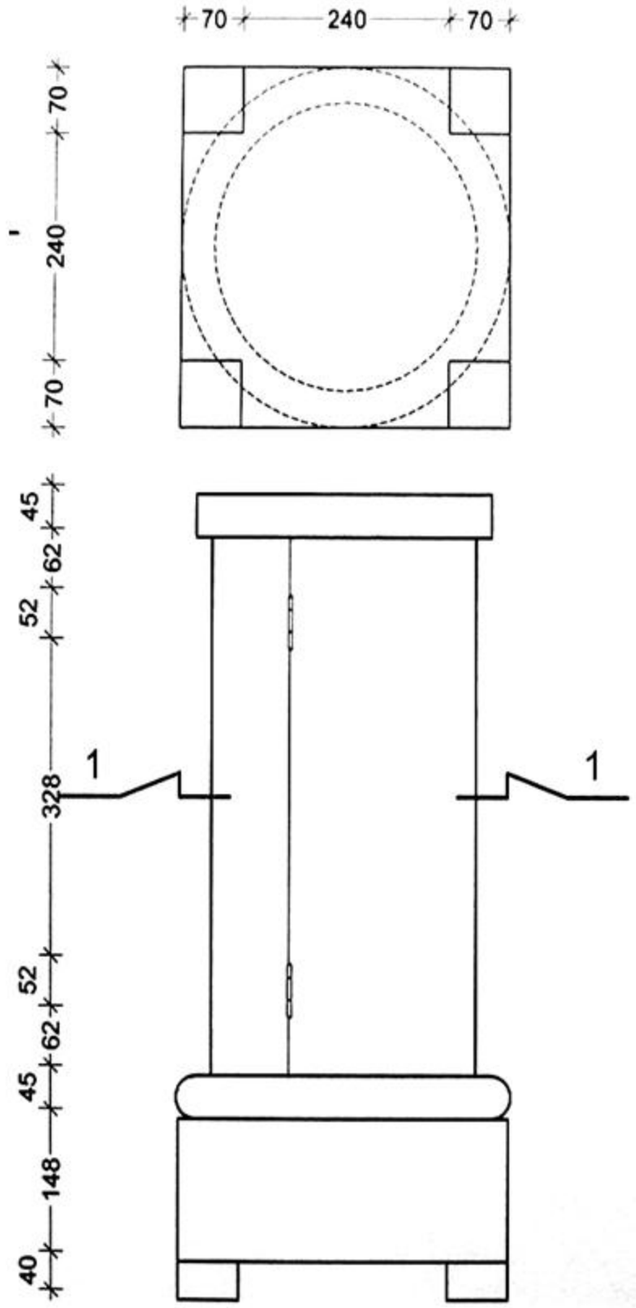

ELEVATIE

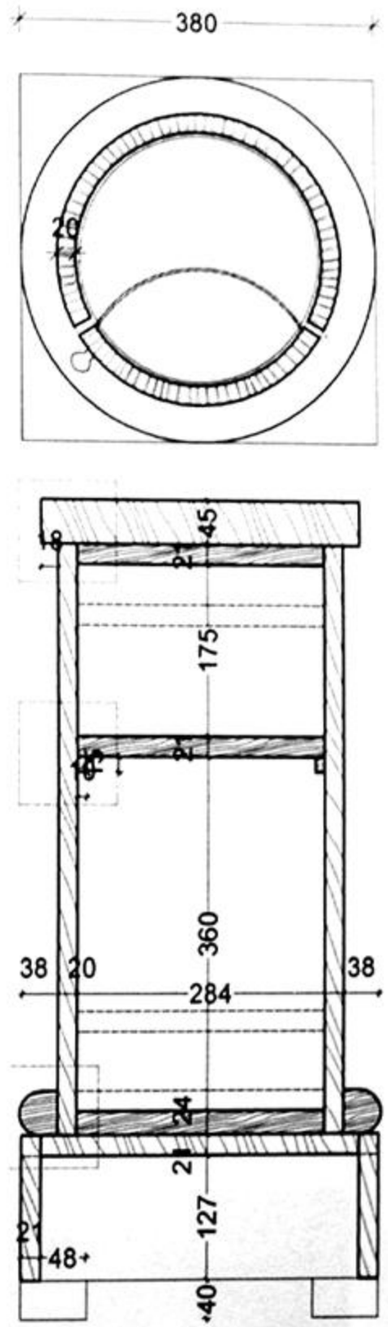

SECTIUNE

Pop Daniela , Birthler Klaus

Piesele se prezintă în set de câte două, alegerea acestui tip de volume sugerând preferința pentru formele geometrice simple. Cornişa piesei şi mica uşă a noptierei conțin decorații realizate cu tuş negru. Aceasta din urmă este ornamentată cu motivul decorativ al lirei inconjurată de coroana din frunză de laur, dispuse într-o compoziție simetrică.
Sub aspect constructiv, piesele sunt realizate din lemn de raşinoase furniruit cu nuc şi lustruite.

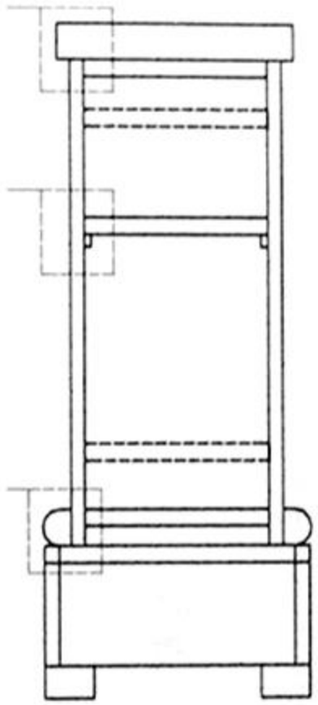

DETALIU 1

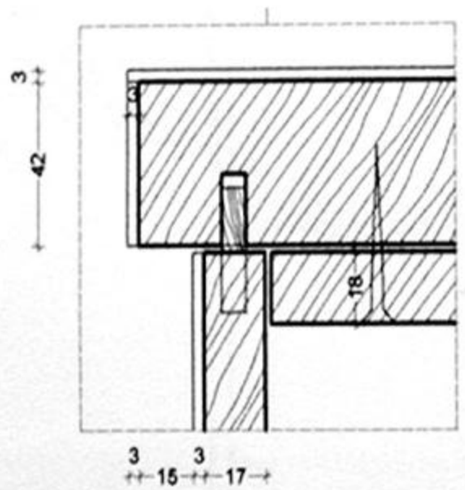

DETALIU 2

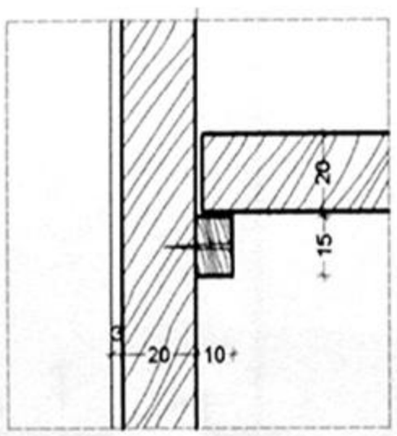

DETALIU 3

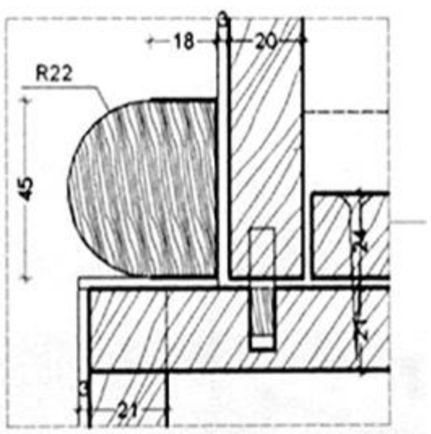

Pop Daniela , Birthler Klaus

Lucrarea noastră constă în prezentarea unei garnituri de mobilier pentru sufragerie aparţinând celei de-a doua jumătăţi a secolului XIX. , încadrată din punct de vedere stilistic în Neo-Renaştere. Setul complet conţine de fapt două piese tip bufet, o canapea, o masă de douăsprezece persoane extensibilă şi douăsprezece scaune. Această garnitură este în prezent propietatea domnului Terebeschi A. din Cluj. În posesia sa se mai găsesc la această dată[1] doar cele două bufete, canapeaua şi două scaune, ce constituie şi obiectul prezentului studiu.

Povestea mobilierului începe cu aproximativ o sută paisprezece ani în urmă, în jurul anului 1890, când o familie de nobili[2] stabiliţi la Cluj au făcut o comandă unei fabrici de mobilă din Târgu Mureş; garnitura de sufragerie ajungând în posesia actualului propietar ca urmare a unei moşteniri de familie.

Datarea precum şi autenticitatea firmei producătoare a mobilierului este dovedită de inscripţia în miniatură, sub forma mărcii cu blazon a fabricii, precum şi a inscripţiei cu anul de fabricaţie: 1890, prezente pe spatele bufetelor şi ale canapelei.

În afara acestor date certe care sugerează o încadrare stilistică, elementele decorative predominante sunt cele ale Neo – Renaşterii, (care plasează piesa în cadrul acestui stil) alături de care se regăsesc şi trăsături specific Baroce şi respectiv Rococo.

Mobilierul studiat se găseşte într-o stare bună de conservare, suferind doar restaurări de detaliu ce nu i-au afectat autenticitatea care s-a păstrat în proportie de 80%. Cele mai mari modificări le-a suferit însa tapiţeria, care a fost schimbată integral, cea originală neputând fi restaurată datorită degradării excesive. Ea a fost înlocuită cu o tapiţerie simplă, fără vreun model sau ornament, care respectă volumetria iniţială a pieselor. Singurele indicii exterioare ale vechimii mobilierului sunt doar micile deteriorări şi patina suprafeţei lemnoase, mărturie a utilizarii de-a lungul timpului, păstrate tocmai în acest scop. Mobilierul este lăcuit, cu ornamente atat înglobate cât şi aplicate ; s-a urmărit în general valorificarea culorii naturale a lemnului, esenţele lemnoase folosite în acest caz fiind stejarul şi fagul.

Structura canapelei pare să fie realizată din lemn de fag; la exterior apare lemnul de stejar şi tapiţeria îmbrăcată în catifea. Partea din lemn conţine numeroase elemente decorative care sunt în acelaşi timp şi formula unor constituente structurale.
La partea inferioară, un astragal prelucrat la strung, ieşit în semirelief reia motivul baluştrilor superiori ai bufetelor, culcat pe orizontală. Spatele canapelei este susţinut de două coloane angajate strunjite, rezultate din îmbinarea unor profile diferite, care se continuă cu fusuri (coloane fusiforme) cu caneluri.
În partea superioară este dispus un registru orizontal puternic decorat cu motivul palmetei şi al frunzei de acant ce alternează cu denticulul.
Tapiţeria canapelei este clasică, pe arcuri, cu umplutură din iarbă de mare. Braţele canapelei sunt şi ele tapiţate în aceeaşi manieră, materialul fiind fixat la exterior prin cuie decorative cu capul ornamentat sub forma capului de leu.

[1] Este vorba de toamna anului 2003
[2] Din Imperiul Austro- Ungar

Chiroşca Răzvan, David Teodor, Diaconescu Mihai, Mureşan Simona, Şuteu Sebastian, Zaharia Vlad

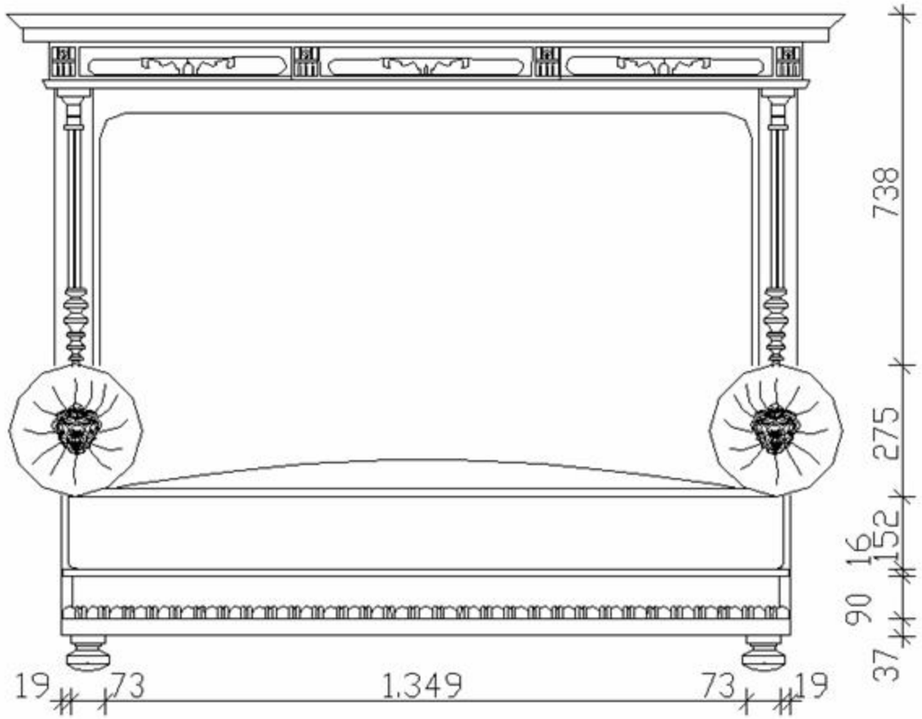

ELEVATIE

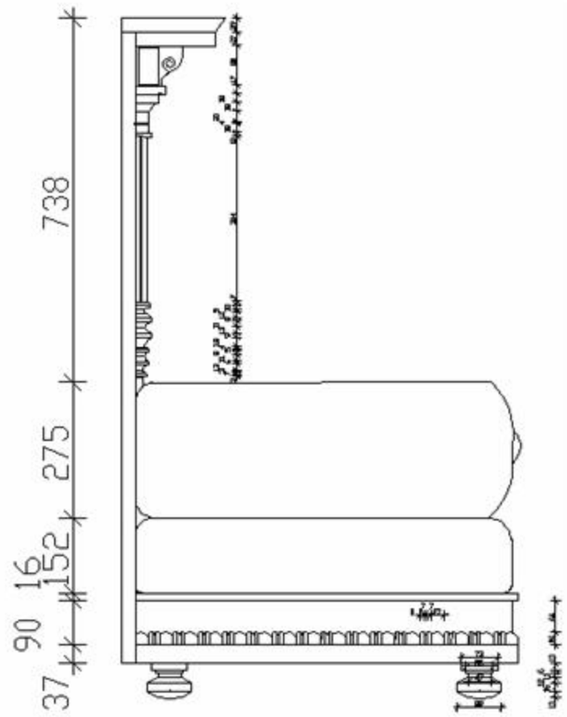

ELEVATIE

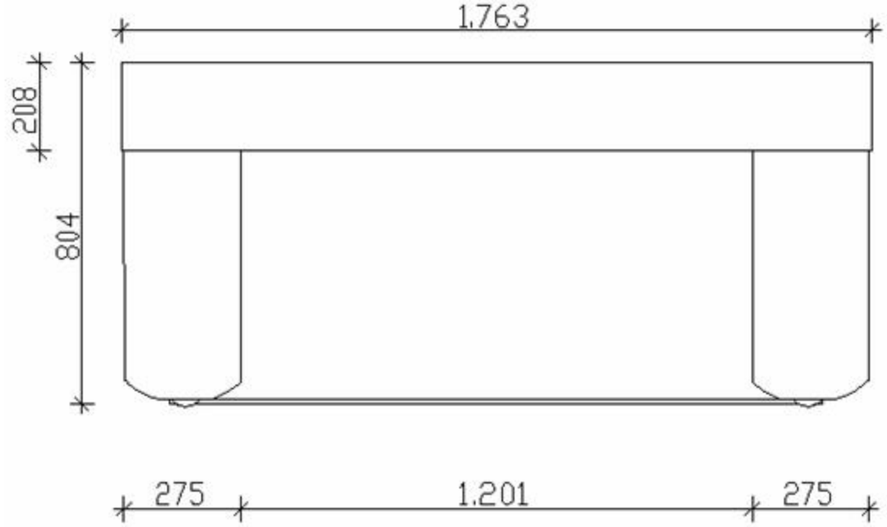

PLAN

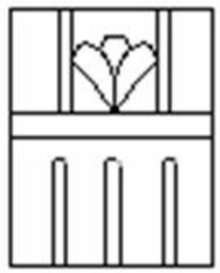

DETALII

Chiroşca Răzvan, David Teodor, Diaconescu Mihai, Mureşan Simona, Şuteu Sebastian, Zaharia Vlad

Structura bufetelor este realizată din lemn de fag, iar elementele decorative şi furnirul sunt de stejar. Din punct de vedere compozitional, bufetele sunt alcătuite din câte trei segmente.
Partea inferioară o reprezintă compartimentul închis, destinat depozitării veselei, care este susținut de patru şi respectiv opt picioare strunjite. Susținerea structurală este realizată prin coloane libere la colțuri şi respectiv angajate în câmp.
Tăbliile sunt decorate cu ornamente aplicate sculptate din lemn de stejar, reprezentând motivul inimii realizat din frunze de acant stilizate (a se verifica imaginea), decorații ce sunt încadrate de rame dreptunghiulare în lunetă. Segmentul inferior se termină la partea de jos cu un registru orizontal de sertare, care alternează cu segmente de denticuli şi "puncte de nisip". Cornişa are o profilatură dinamică.

Registrul mijlociu nu este conceput la fel de compact ca şi primul, fiind compus atât din părți mai adâncite cât şi dintr-o etajeră pentru expunere. Coloanele sunt aşezate pe un piedestal, cu fusul strunjit, fiind articulate prin diferite tipuri de profile. Partea inferioară a fusului coloanei este decorată cu frunze de acant stilizate, iar partea superioară este canelată. Coloana se termină cu un capitel ionic, unde sunt de asemenea prezente frunzele de acant.
Tăbliile sunt decorate cu motivele palmetei şi respectiv al frunzei de acant stilizate. Sildul broaştei este executat din alamă şi prezintă acelaşi motiv, al frunzei de acant.
Partea centrală este susținută de console cu aspect de volute prezentate sintetic, în timp ce partea din spate este decorată cu dreptunghiuri dispuse în lunetă.
Segmentul superior este constituit ca un membru compozitonal volumetric autonom, de dimensiuni mai mici, ce constă dintr-o galerie cu mici coloane strunjite, console şi arce decorate cu frunze de acant şi un registru orizontal decorat cu frunze de acant şi palmete aplicate.
La partea inferioară, baluştri în câmp continuu alternează cu "puncte de nisip" formând o mică balustradă. Frontonul clasic este despicat şi reprezentat schematic printr-un segment rectangular flancat de frunze de acant stilizate.
Partea superioară a ambelor "bufete" se termină printr-o cornişă foarte proeminentă.

Chiroşca Răzvan, David Teodor, Diaconescu Mihai, Mureşan Simona, Şuteu Sebastian, Zaharia Vlad

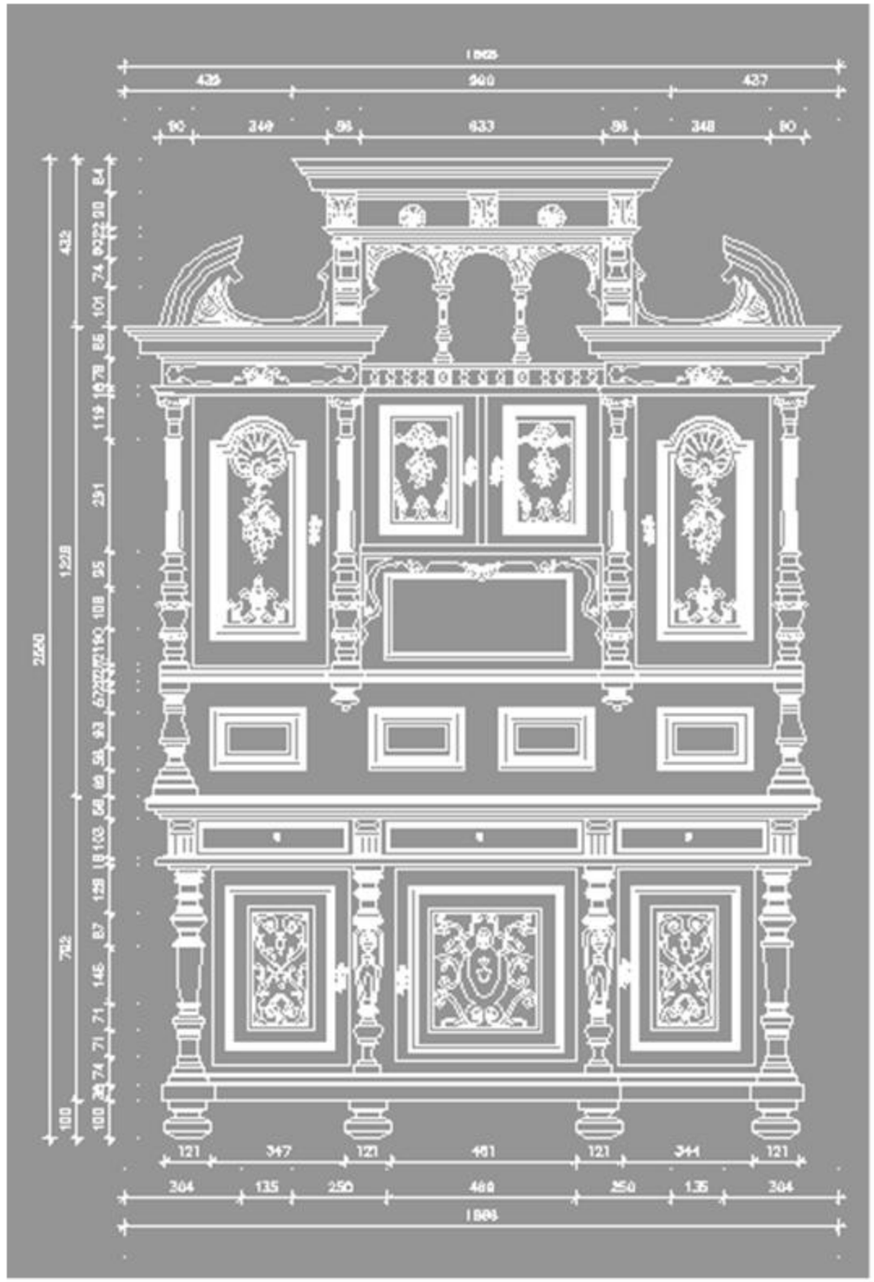

ELEVATIE

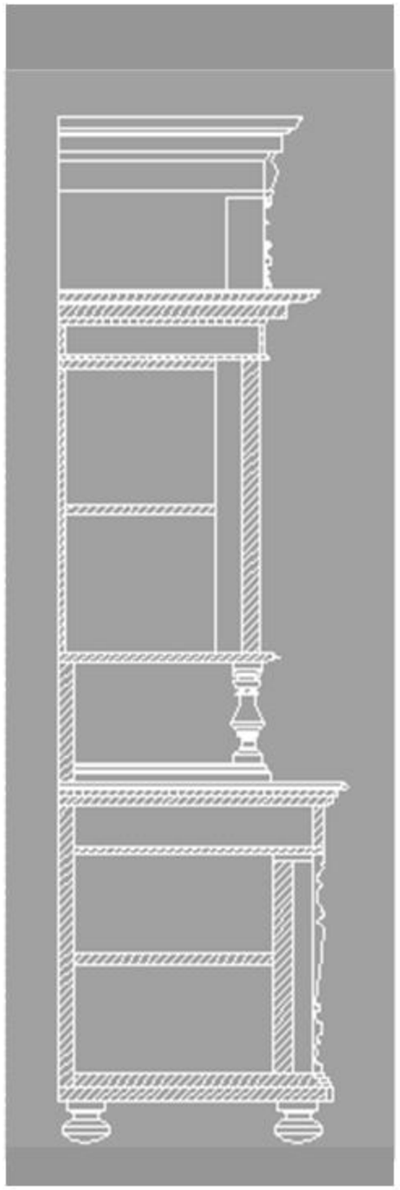

SECTIUNE 1

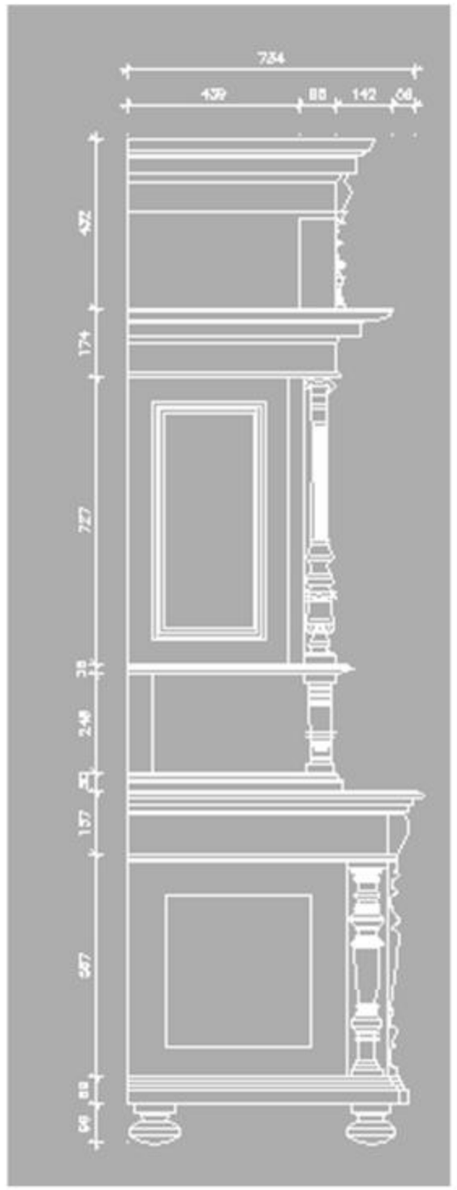

SECTIUNE 2

Chiroşca Răzvan, David Teodor, Diaconescu Mihai, Mureşan Simona, Şuteu Sebastian, Zaharia Vlad

Bufet Sec. XIX

DETALII

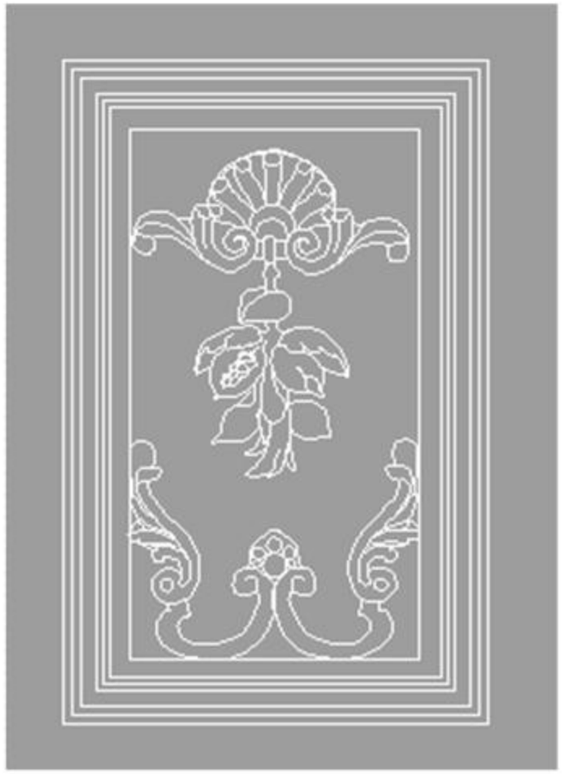

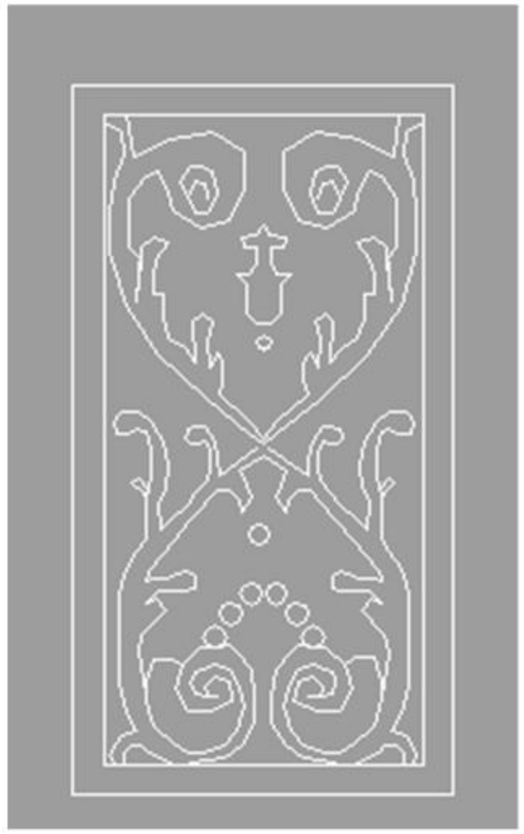

Chiroşca Răzvan, David Teodor, Diaconescu Mihai, Mureşan Simona, Şuteu Sebastian, Zaharia Vlad

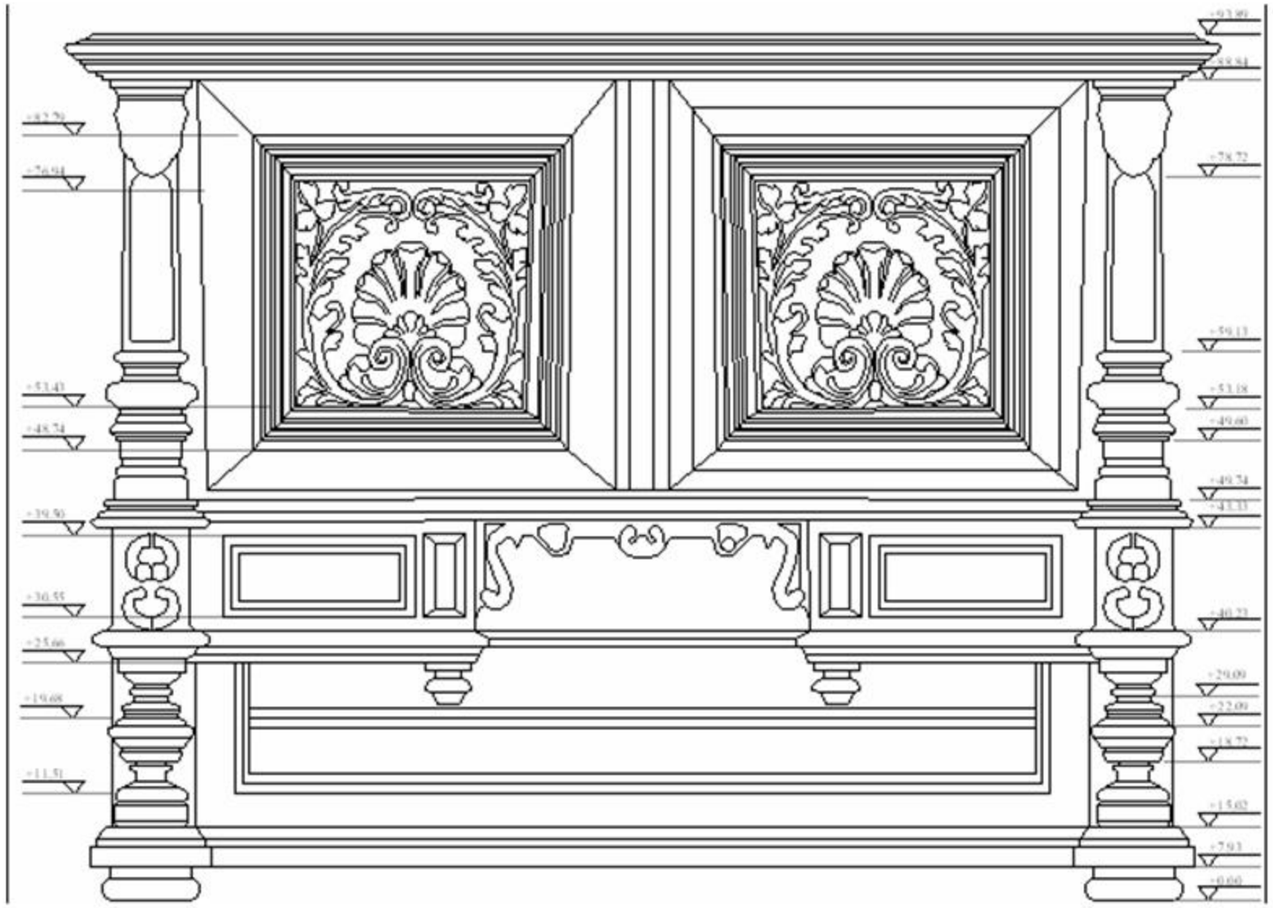

ELEVATIE

Chiroşca Răzvan, David Teodor, Diaconescu Mihai, Mureşan Simona, Şuteu Sebastian, Zaharia Vlad

Bufet Sec. XIX

Scaunul este executat din lemn de stejar, cu spătarul şi şezutul din piele presată. Picioarele sunt şi ele din lemn de stejar, prelucrate la strung, cu aceleaşi motive ornamentale care se regăsesc şi la cele două bufete.
Analizandu-l din punct de vedere constructiv, se poate observa că rigidizarea în plan orizontal se realizează prin intermediul a două traverse şi un lonjeron la partea inferioară şi o ramă la partea superioară. Spătarul este împărțit în două registre: unul îmbracat în piele, fixată prin intermediul unor cuie de alamă cu cap decorativ pe structura de lemn, celălalt din baluştri dispuşi în câmp continuu între două traverse.

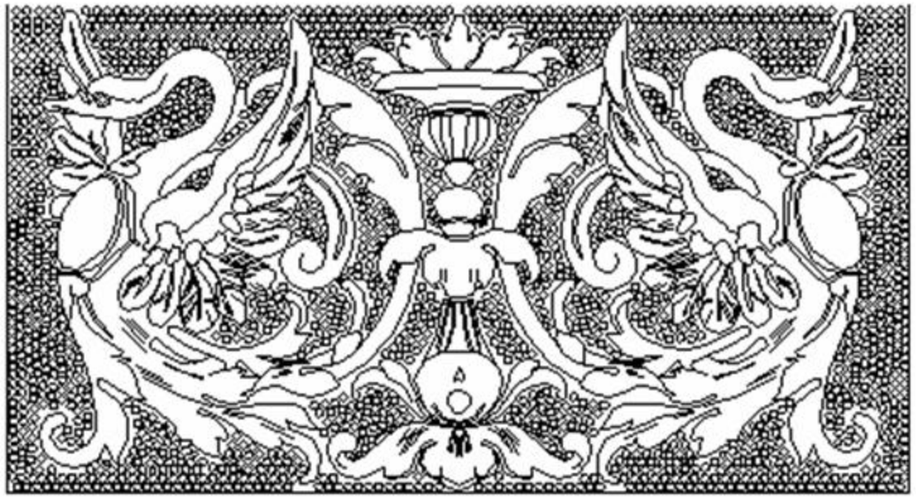

Şezutul scaunului este de asemenea îmbracat în piele. Aceasta este fixată de structura şezutului prin cuie cu cap decorativ identice cu cele ale spătarului, fiind imprimată prin presare cu un motiv decorativ prezent la spătar şi şezut. Este vorba de motivul decorativ al “pomului vietii “ compus în această variantă dintr-un vas însoțit de frunze de acant şi flancat de câte o lebădă stilizată. Coada şi aripile lebedelor generează frunzele de acant, compunând o mişcare unduită extrem de dinamică.
Vasul este de asemenea rezultatul stilizării frunzei de acant, vasul propriu-zis fiind compus din frunze de acant orientate în sus, piciorul fiind reprezentat de tulpina tufei de acant din care se dezvoltă mai multe frunze stilizate. Partea dorsală a spătarului conține un ornament diferit de cel al şezutului şi respectiv al spătarului. Acesta este compus prin conjugarea a două modele: unul cu floarea de colț stilizată, celălalt cu frunze de acant, ce reia motivul dominant al intregului set de mobilier.

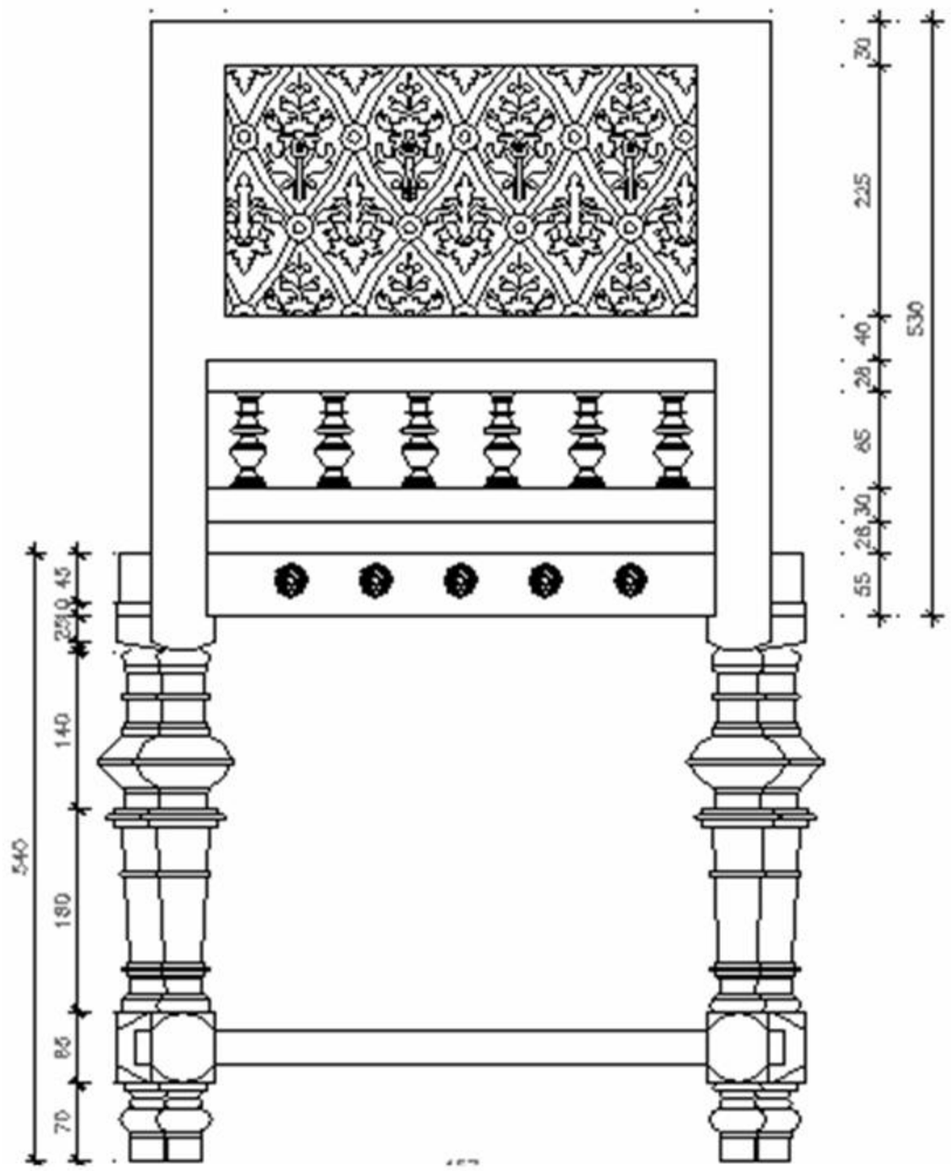

ELEVATIE 1

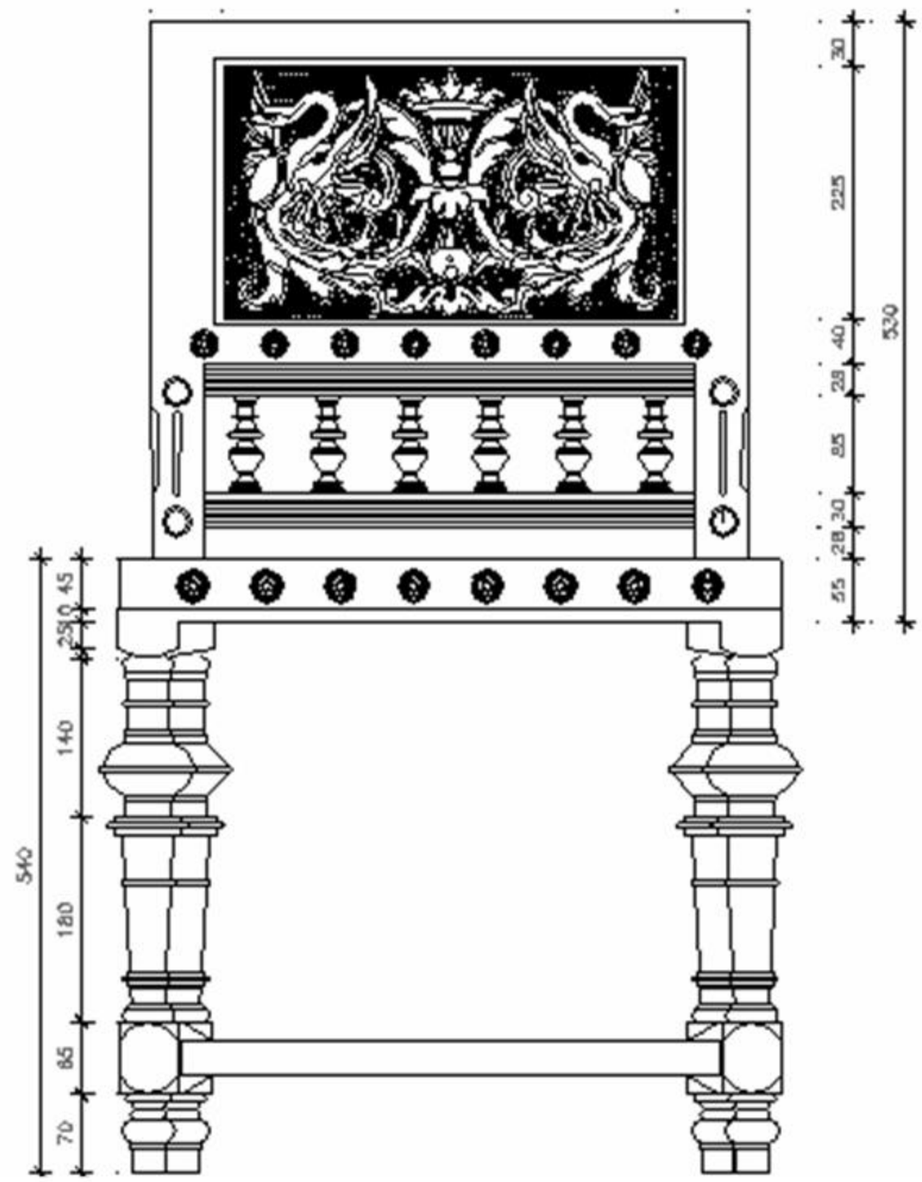

ELEVATIE 2

Chiroşca Răzvan, David Teodor, Diaconescu Mihai, Mureşan Simona, Şuteu Sebastian, Zaharia Vlad

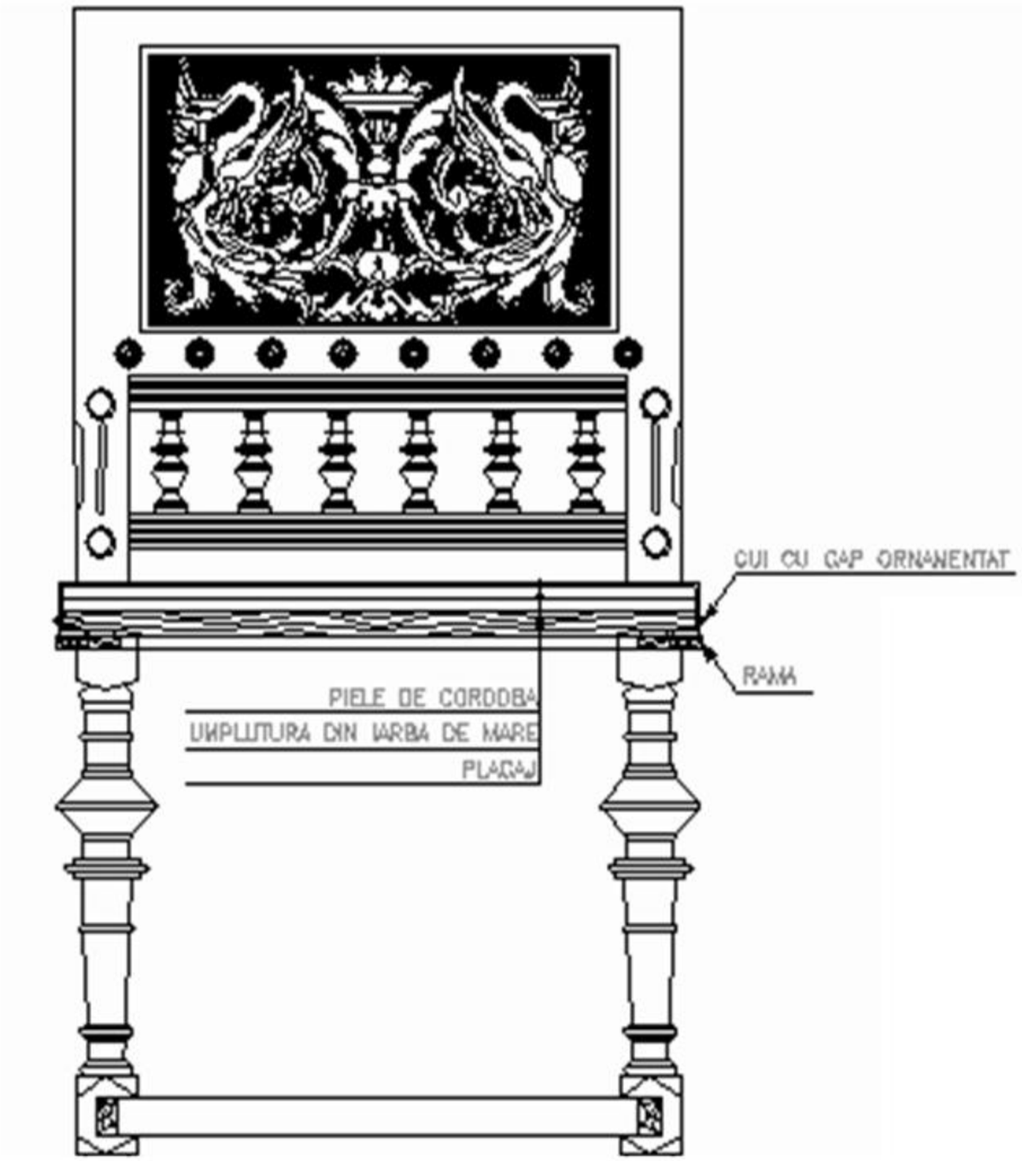

SECTIUNE 1

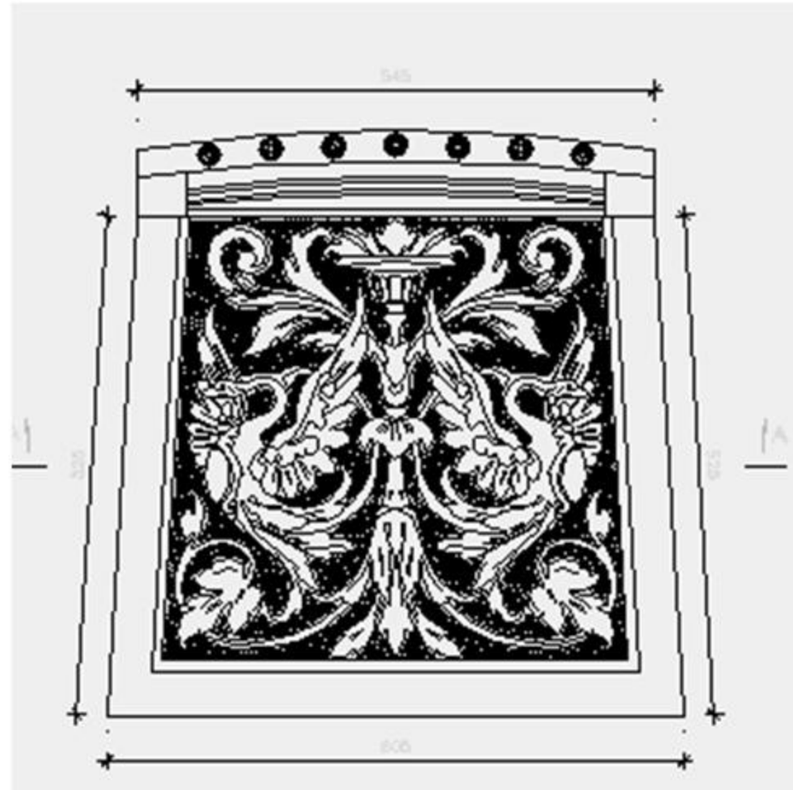

PLAN

DETALIU

Chiroşca Răzvan, David Teodor, Diaconescu Mihai, Mureşan Simona, Şuteu Sebastian, Zaharia Vlad

CARACTERISTICI GENERALE ALE STILULUI

Neo–Renaşterea devine specifică teritoriior austriece şi germane în secolul XIX, secol al căutărilor pentru crearea unui stil, într-un mediu cultural caracterizat între altele de realism şi preferința pentru austeritate, ordine, proporții clasice. Curentul preia astfel reguli de compoziție şi elemente decorative specifice Renaşterii Italiene.

Arta care a rezultat este de o mare minuțiozitate, vizibilă în sculptura lemnului, finețea inciziilor, în precizia cu care sunt asamblate diferite piese sau realizate ingenioase mecanisme montate pe piesele de mobilier.

Mobila e placată cu panouri având pe ele reliefuri şi motive clasiciste: cornişe, frontoane, capiteluri. Diferite suprafețe sculptate, aplicate pe panouri reprezintă ghirlande, frunze de acant, volute, puncte de nisip sau de diamant.

Mobilierul este realizat din lemn masiv, având ornamente specifice Renaşterii, încrustate sau aplicate, caracterizat de o sobrietate specifică mai degrabă Clasicismului.

Repertoriul ornamental, preluat din Renaştere,este de inspiratie antică greco -romană. Colonete, pilaştri, caneluri, denticuli, stucături, reliefuri, coloane,motive florale stilizate împodobesc obiectele de decorațiune interioară.

Caracteristicile Renaşterii sunt preluate: echilibrul compozițional, simetria perfectă, regulile proporției. Formele păstrează raportul secțiunii de aur, tijele se înconvoaie pentru a forma semicercuri perfecte, uneori chiar cercuri închise, motive geometrice precise sau stilizate se subordonează astfel încât păstrează o simetrie perfectă. Reliefurile par aproape liniare în ciuda plasticii pronunțate iar ansamblurile, aparent fără greutate şi volum, plutesc parcă pe suprafețe de susținere.

Editoiu Diana, Simon Ancuța, Sima Mihai

Folosite inițial pentru păstrarea argintăriei şi a veselei prețioase, acestea erau aşezate în diferite încaperi. Cu timpul, partea inferioară capătă o lungime mai mare decât partea superioară, suprafața liberă astfel obținută fiind folosită pentru expunerea altor obiecte decorative.

DESCRIEREA OBIECTULUI STUDIAT

Credența care constituie subiectul de analiză al lucrarii de față, se află în posesia familiei Olariu, din Sibiu. Ea completează o ganitură din care mai fac parte o masă cu douăsprezece scaune (din care s-au mai păstrat doar zece), care a fost făcută la comandă, la sfârşitul secolului XIX, într-un atelier vienez, de către Johann Salfer. Piesa s-a aflat inițial în posesia unei familii din Braşov, fiind moştenită apoi de către familia Olariu. Aflată în stare de degradare, ea este actualmente în faza de restaurare. Credenta se compune din două piese detaşabile. Corpul superior este alcatuir dintr-un fronton profilat, un ceas cu pendul înglobat în mobilier şi spații pentru expunerea argintăriei şi veselei. Corpul situat la partea inferioară conține un sertar, o parte cu închidere opacă folosit pentru depozitare şi un spatiu pentru expunere.

Obiectul este executat din lemn masiv de raşinoase placat cu furnir de nuc canadian. Majoritatea ornamentelor sunt de tipul celor profilate, dar există însă şi unele executate prin strunjire din lemn de nuc masiv. Prin compoziția sa simetrică, evidențierea diferitelor registre şi a elementelor decorative sculptate în lemn masiv (cornişe, capiteluri, frontonul marcat, baluştri, coloane, puncte de diamant şi de nisip, frunze de acant stilizate, volute, amfore) ea constituie un obiect de mobilier specific Neo-Renaşterii. Recunoaştem şi câteva elemente decorative de influență Neo–Baroce, cum ar fi cele de la mânerul metalic pentru tragerea sertarului, sau a încuietorilor uşilor de la partea inferioară.

Editoiu Diana, Simon Ancuța, Sima Mihai

Partea superioară se compune din trei registre, separate vertical prin două balustrade, susținute de două coloane cu caneluri şi capiteluri. Piesa se termină cu un fronton detaşabil, decorat cu profile orizontale. Corpul inferior este format tot din trei registre, separate pe verticală prin cornişe. Sertarul are o înalțime de 108 mm iar zona de depozitare cu uşi are o înălțime de 295 mm. Susținerea este realizată printr-un cadru masiv cu picioare.

Analizând realizarea constructivă a piesei putem identifica diferite tipuri de îmbinări şi materiale astfel: s-au folosit îmbinări de tipul lambă şi uluc, dinți în coadă de rândunică, piese bătute în cuie, rigidizarea îmbinărilor s-a făcut prin încleiere, pentru mascarea unor îmbinari vizibile fiind folosite şipci profilate.

Fiind în plin proces de restaurare, piesa este depozitată în condiții bune de păstrare, urmând a fi integrată unui spațiu interior în concordanță cu stilul acestuia.

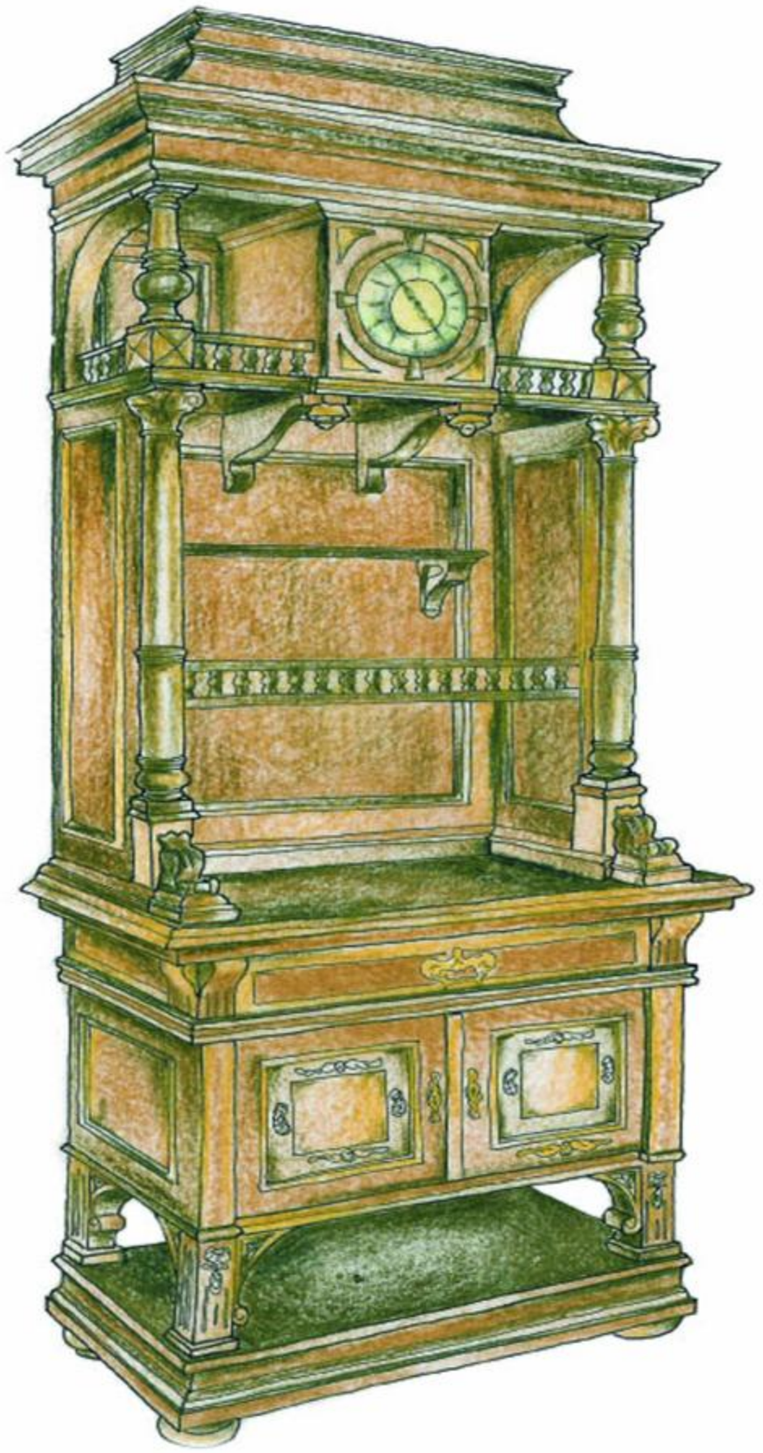

Editoiu Diana, Simon Ancuța, Sima Mihai

ELEVATIE LATERALĂ

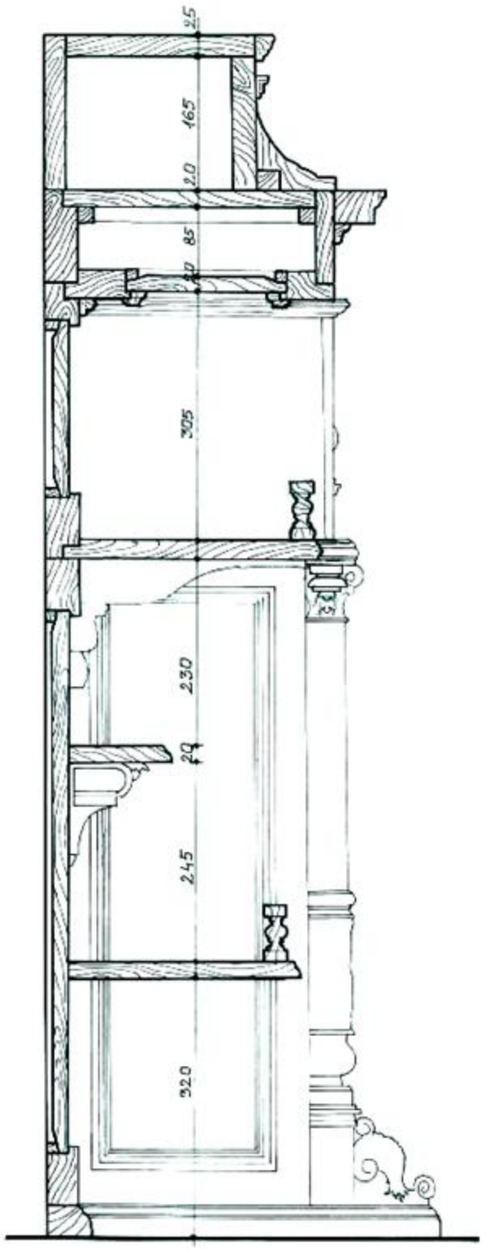

SECTIUNE

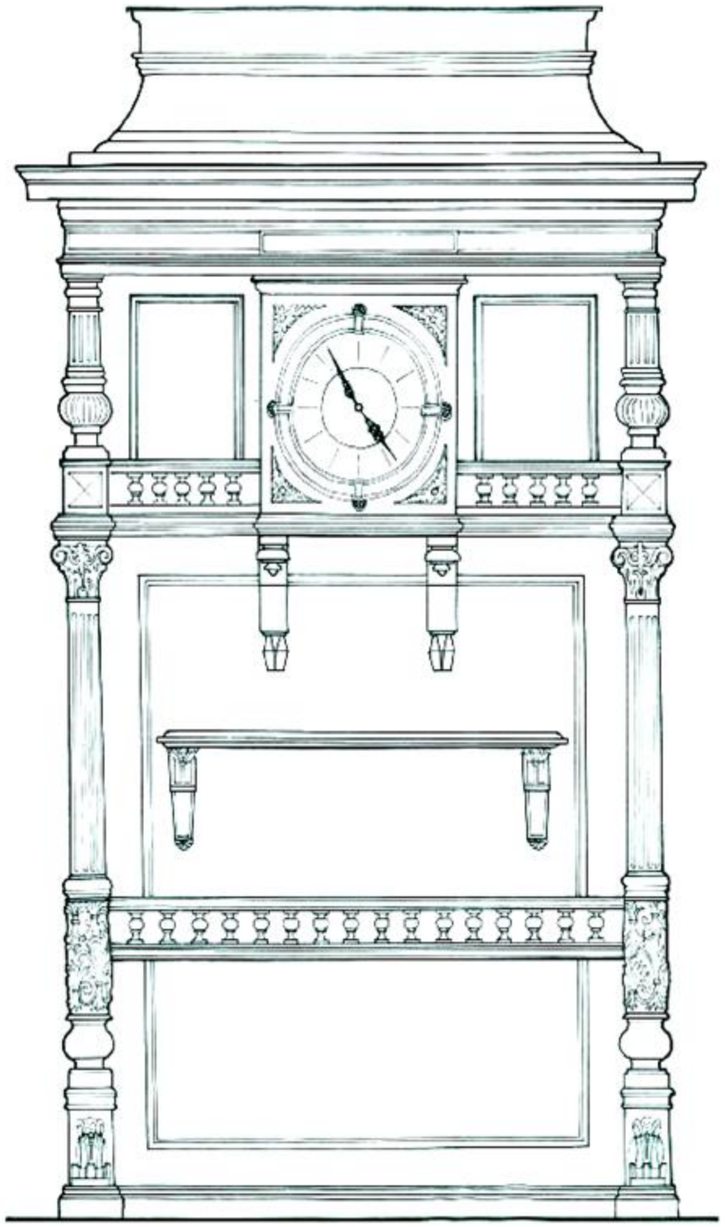

ELEVATIE FRONTALĂ

Editoiu Diana, Simon Ancuța, Sima Mihai

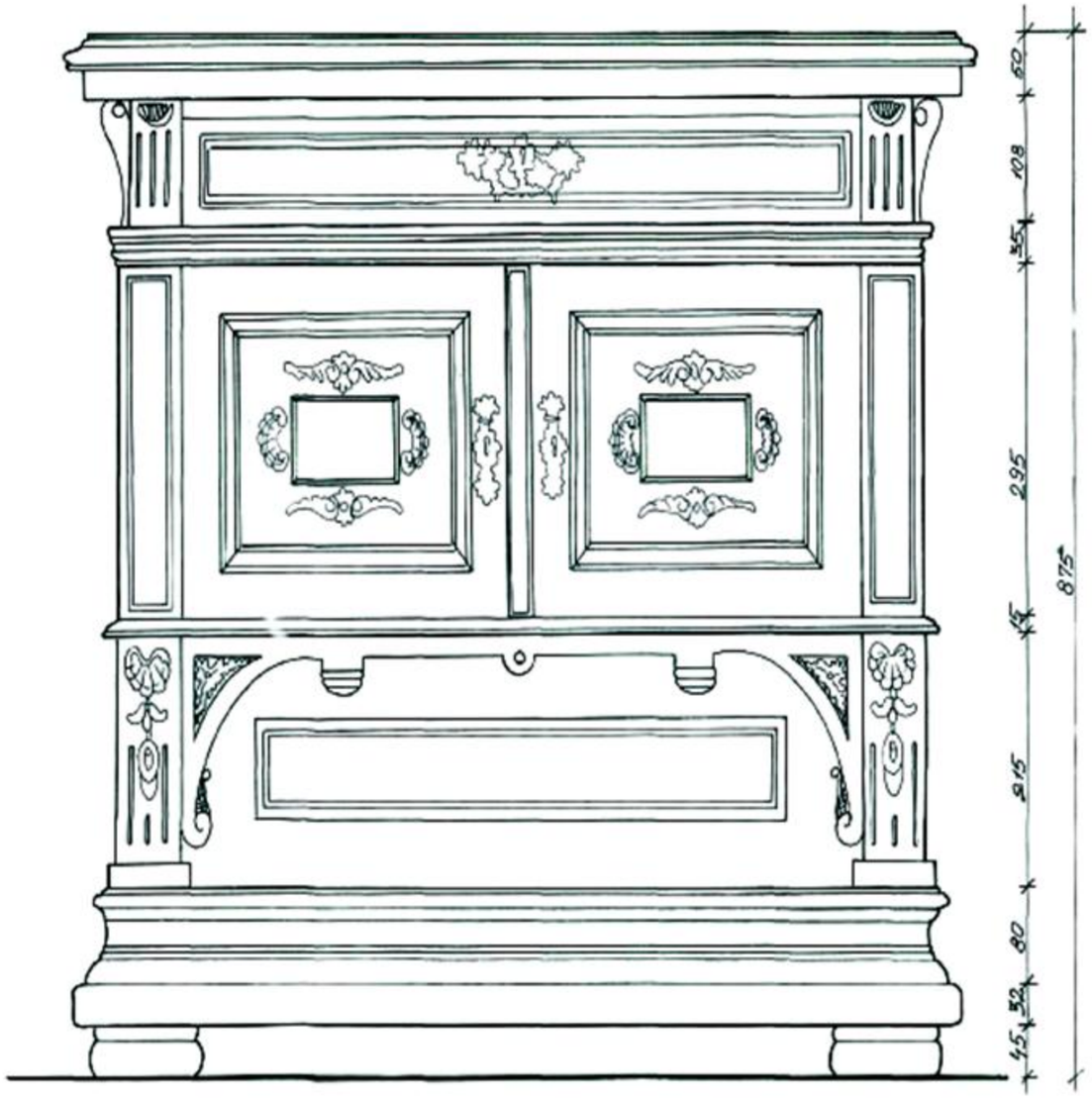

ELEVATIE

Editoiu Diana, Simon Ancuța, Sima Mihai

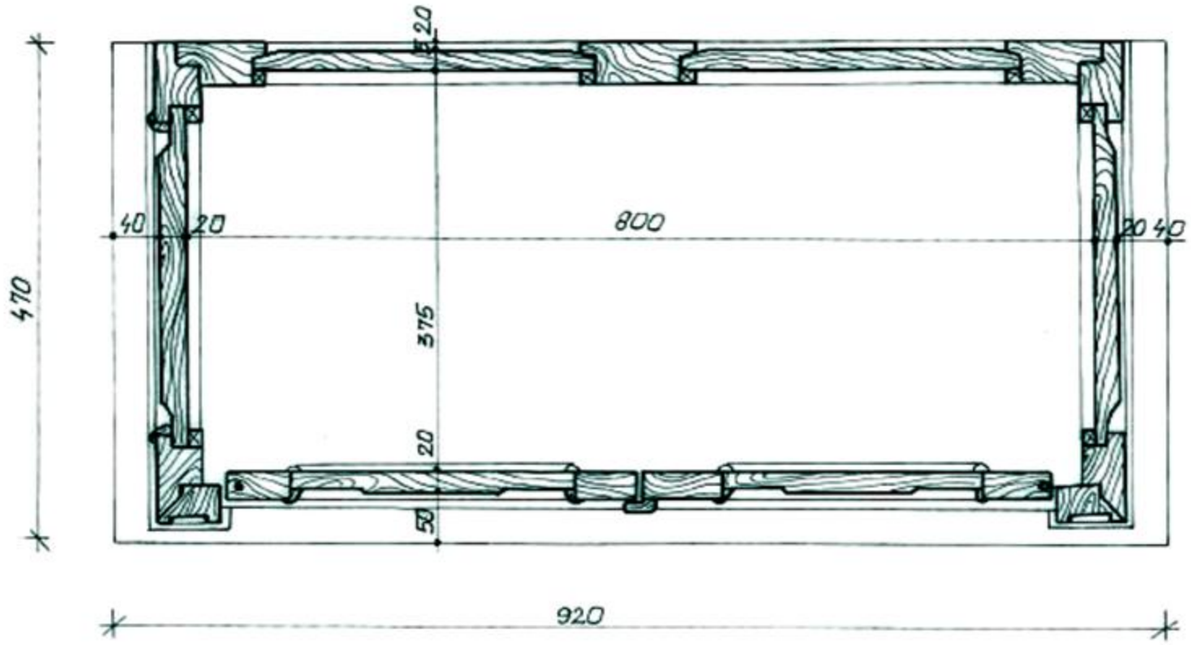

SECTIUNE 1

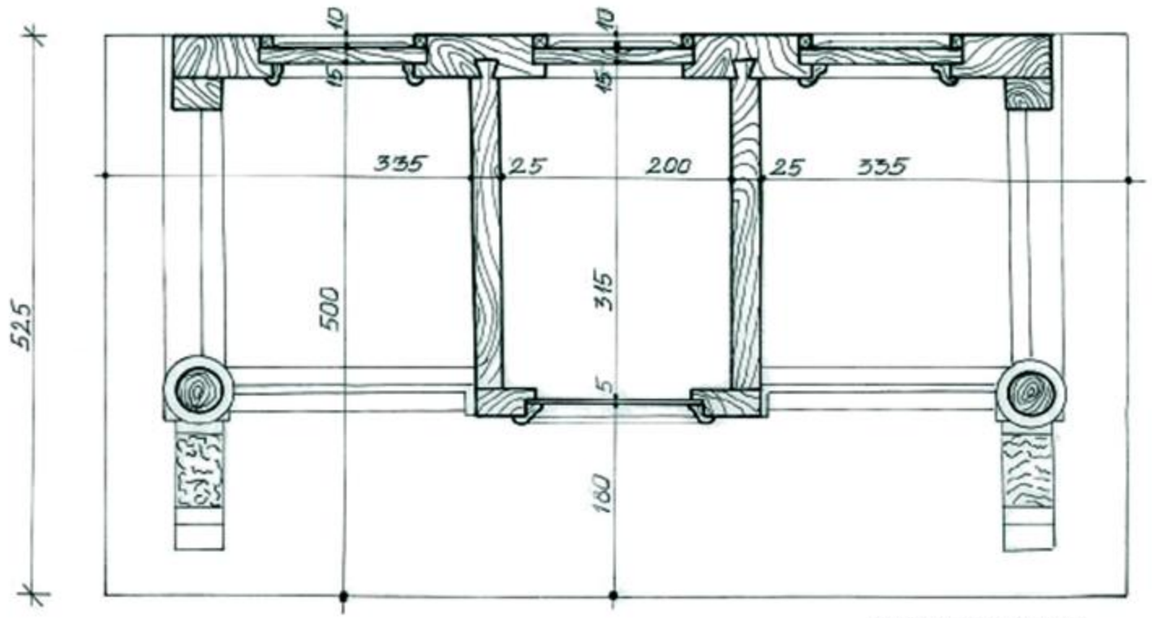

SECTIUNE 2

Editoiu Diana, Simon Ancuța, Sima Mihai

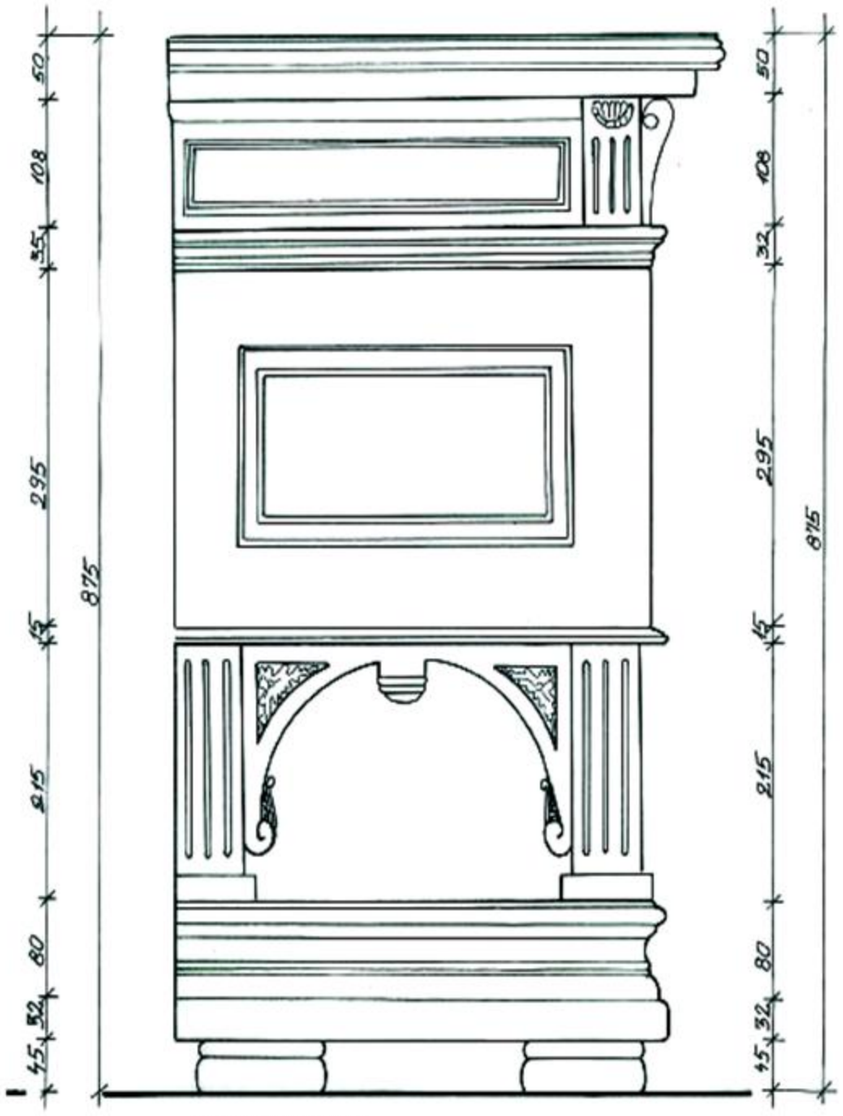

ELEVATIE

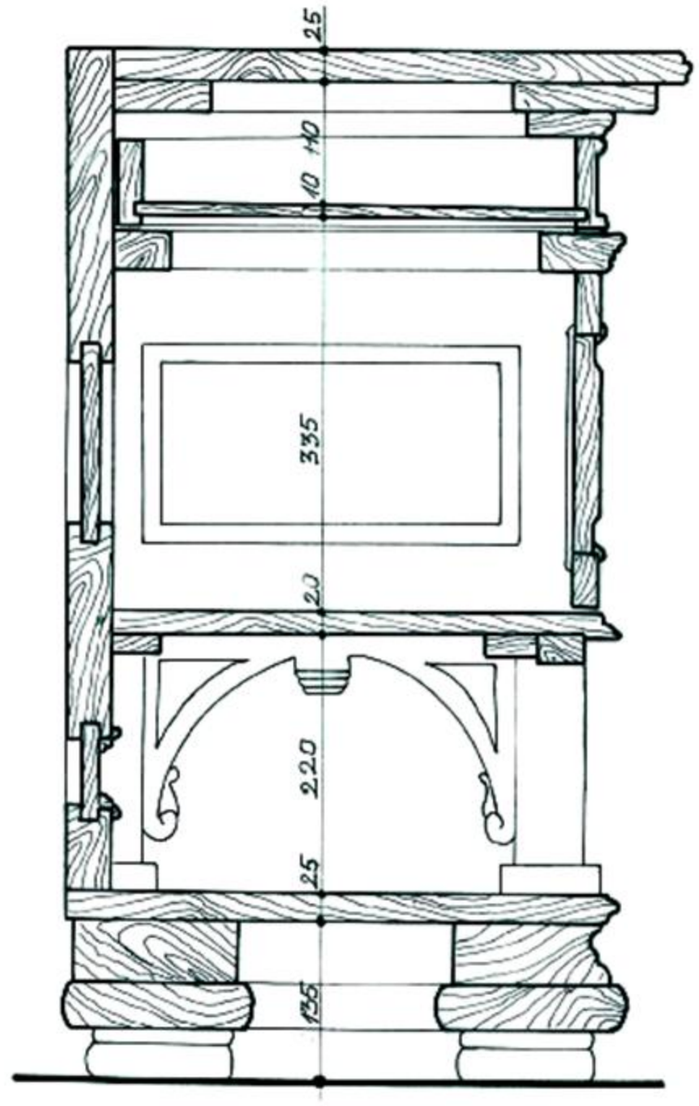

SECTIUNE

Editoiu Diana, Simon Ancuța, Sima Mihai

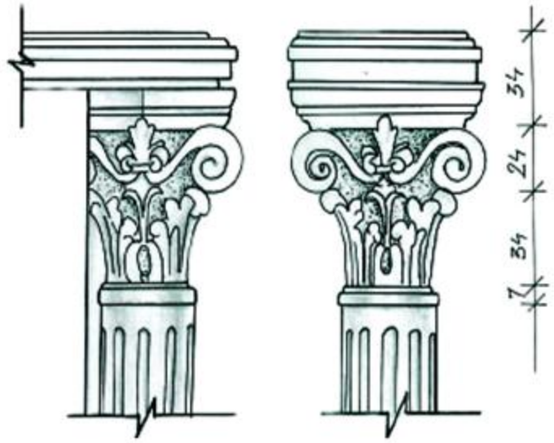

DETALII

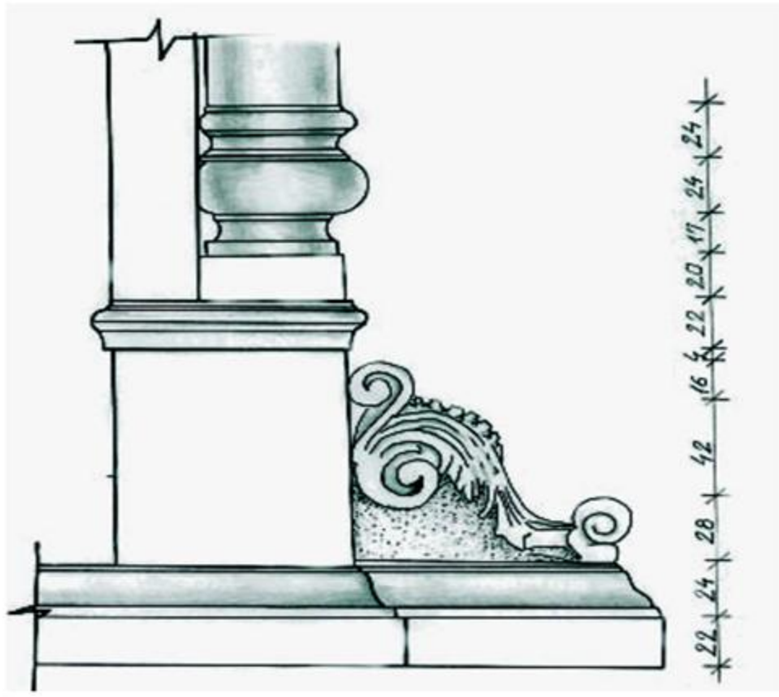

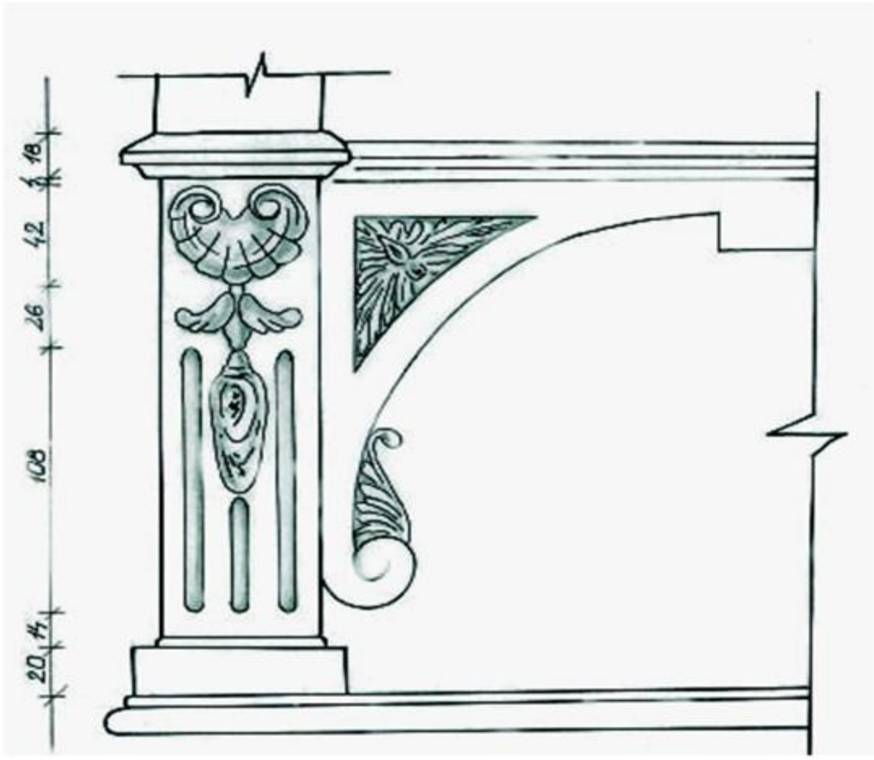

Editoiu Diana, Simon Ancuța, Sima Mihai

Biroul aparține arhitectului Stelian Fleschin din Alba Iulia, fiind achiziționat în anul 2002, din Ocna- Mureş. Fosta proprietară, profesoară la liceul din oraş, astăzi în vârstă de 69 de ani, l-a moştenit de la tatăl său, de asemenea architect, proiectant al uzinei Soda Ocna –Mureş.

Astăzi este piesa dominantă a salonului de primire. Alături de un pian din 1918 şi de alte numeroase obiecte de mobiler vechi, acesta întregeşte o atmosferă proustiană.

Replica a biroului numit "bonheur-du-jour", apărut în Franța secolului XVIII, biroul păstrează ambele corpuri : masa de scris şi un corp suplimentar ataşat feței orizontale cu sertare şi o emblemă decorativă. Cele două sunt independente.

Probabil realizată la începutul secolului XX, piesa s-a conservat foarte bine suferind o singură restaurare în 2003. Aceasta a presupus curățarea lacului inițial şi a stratului de impurități depus de-a lungul timpului, apoi tratarea ei cu baiț "cireş" şi lac incolor. Restaurarea nu a fost una profesionistă dovedind neglijentă la aplicarea vopselei şi nerespectarea culorii inițiale.

Obiectul este realizat integral din lemn masiv de brad şi prezintă decorații sculptate şi florale prin care se poate recunoaşte stilul Neo-Renascentist. Influentele Barocului se resimt în liniile curbe ale emblemei şi volutele corpului principal. Formele nu sunt masive, ci elansate. Remarcăm eleganța proprțiilor, simetria ca formulă de compoziție şi o ergonomie realizată probabil intuitiv în forme armonioase. Împrumuta elemente decorative arhitecturale: pilaştri cu caneluri, baluştri. Mânerele sunt metalice, având de asemenea încrustații bogate.

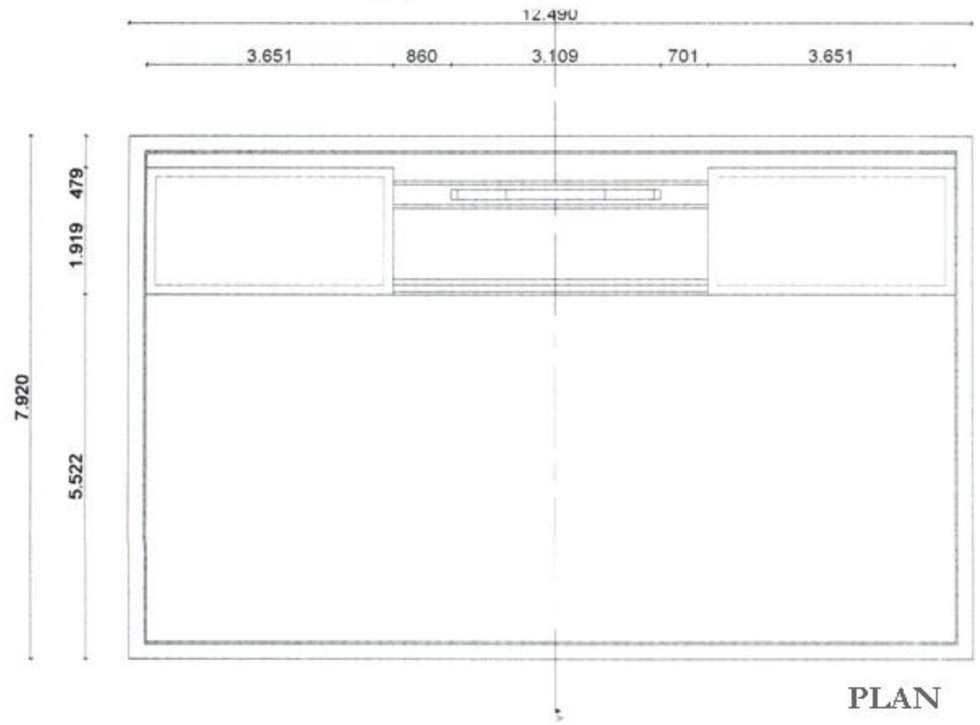

PLAN

Fleschin Monica , Sabou Daniela, Marinescu Miruna

Birou "Bonheur-du-jour"

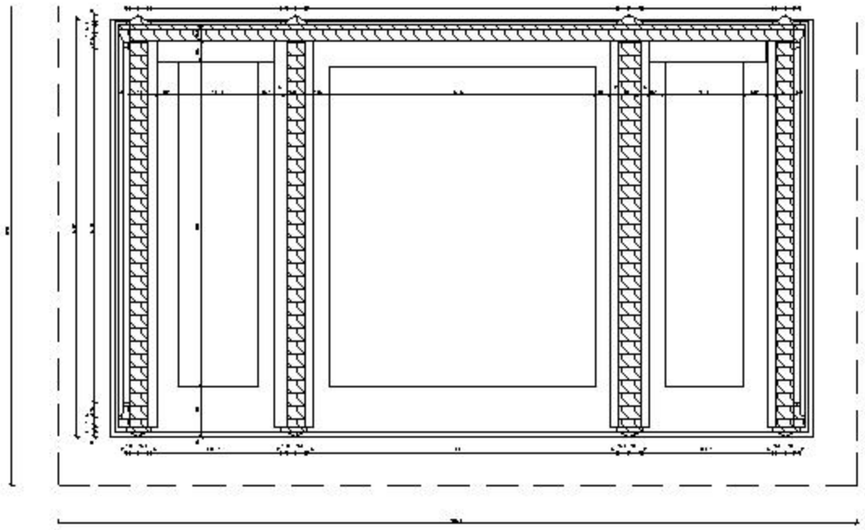

SECTIUNE 2

SECTIUNE 1

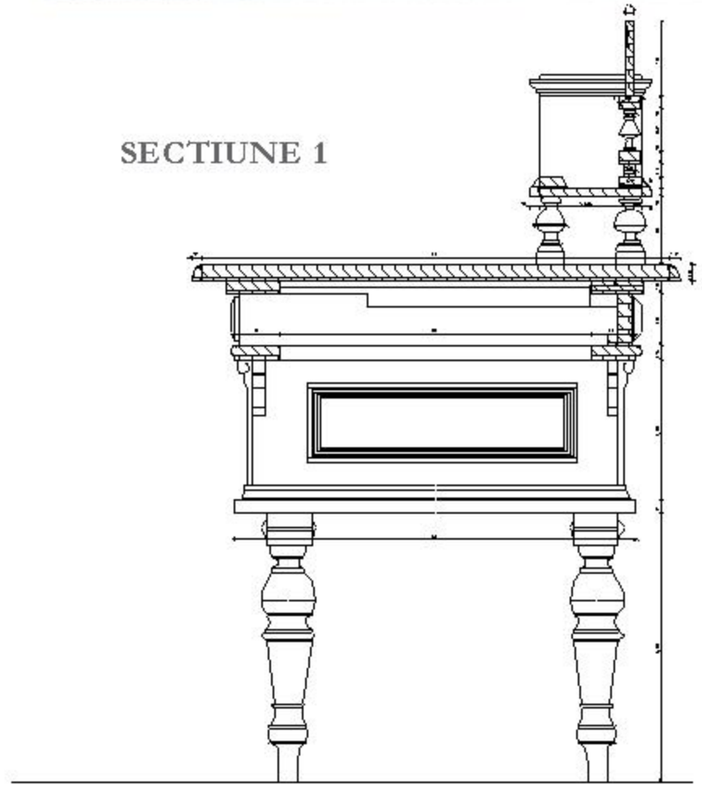

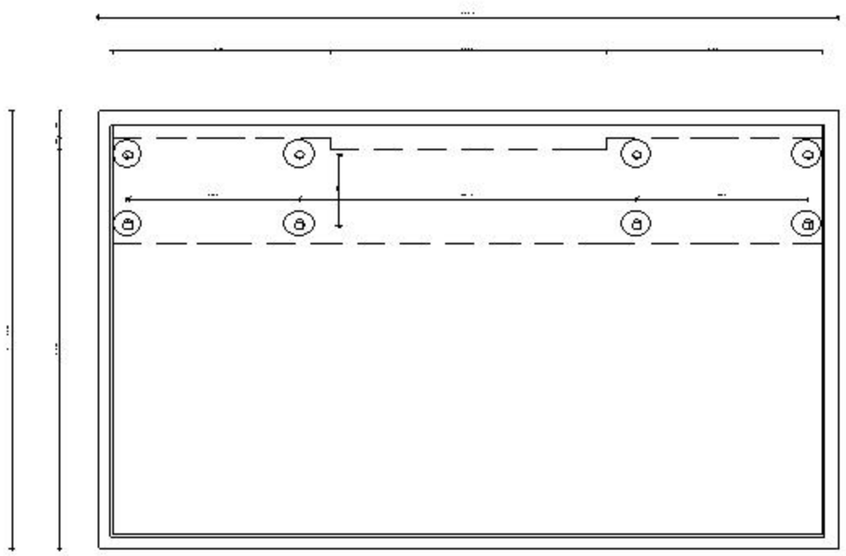

SECTIUNE 3

Fleschin Monica , Sabou Daniela, Marinescu Miruna

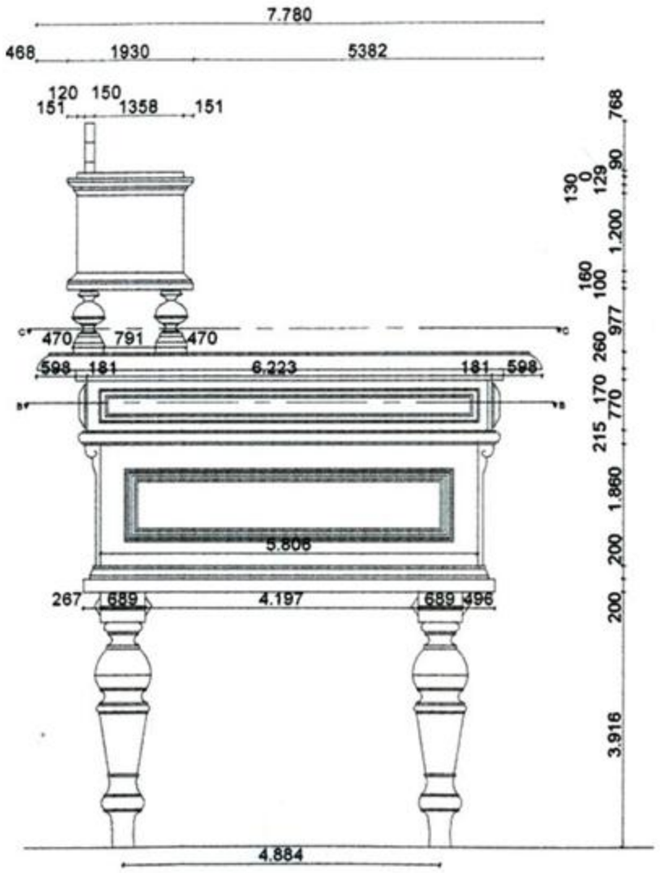

VEDERE LATERALĂ

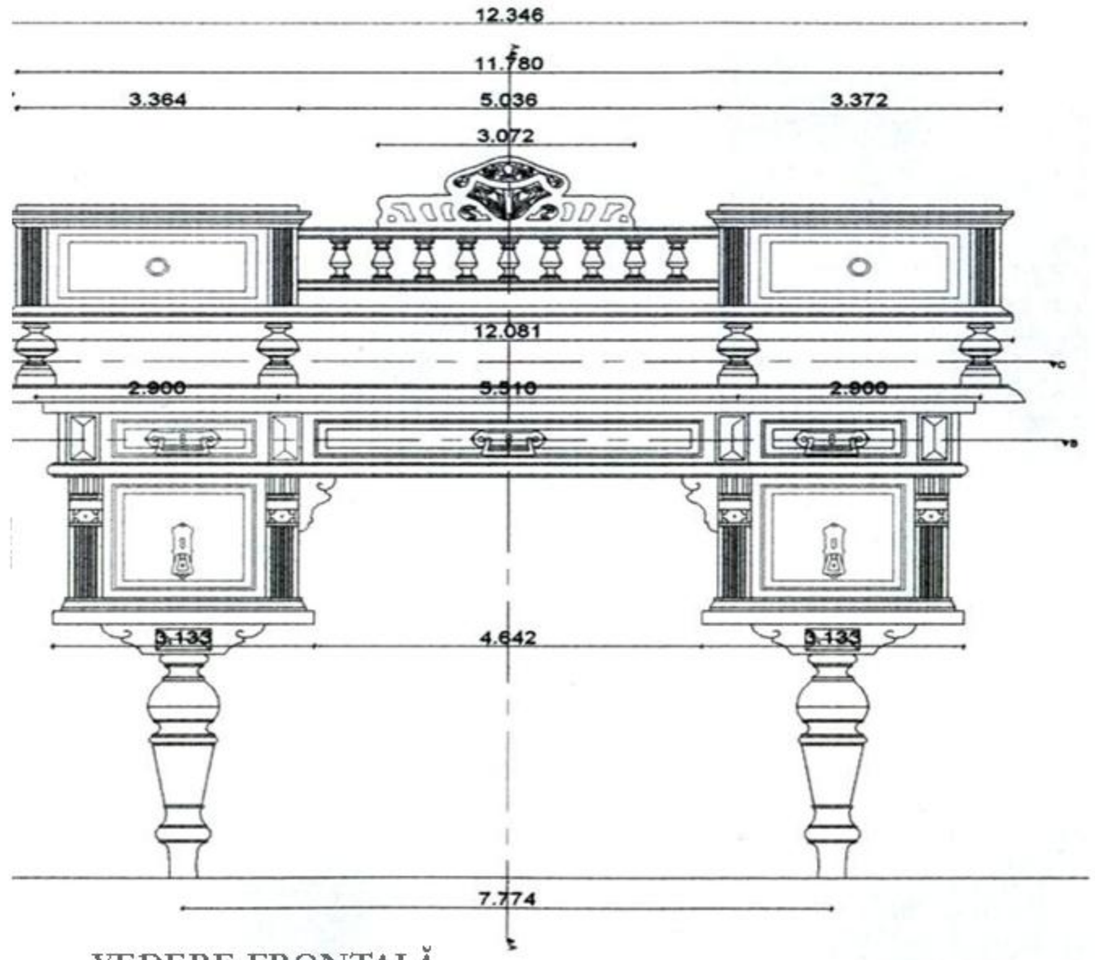

VEDERE FRONTALĂ

Fleschin Monica , Sabou Daniela, Marinescu Miruna

Birou “Bonheur-du-jour”

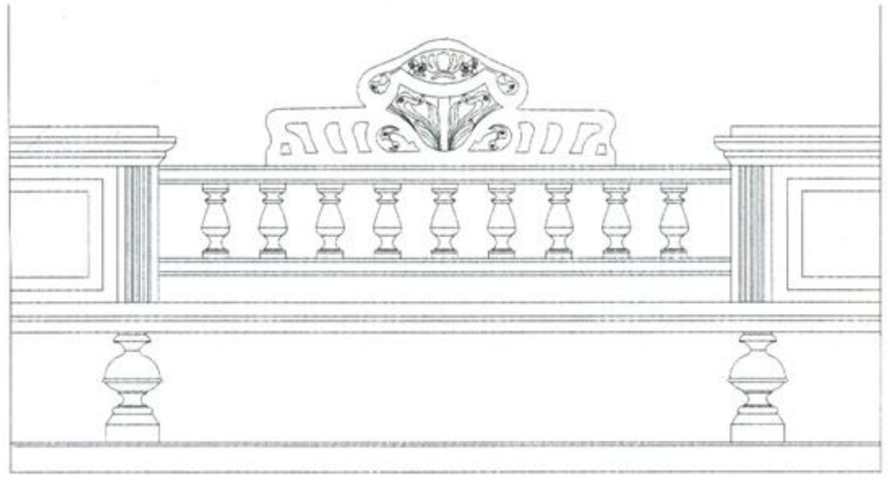

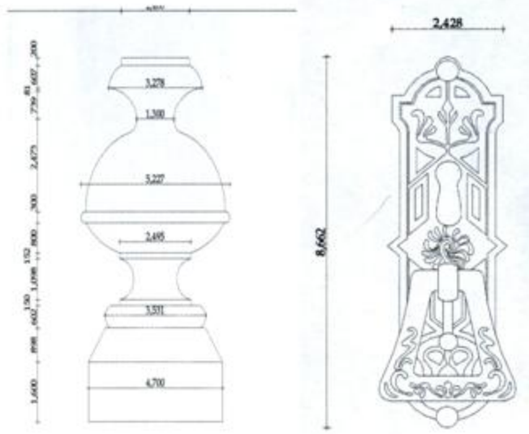

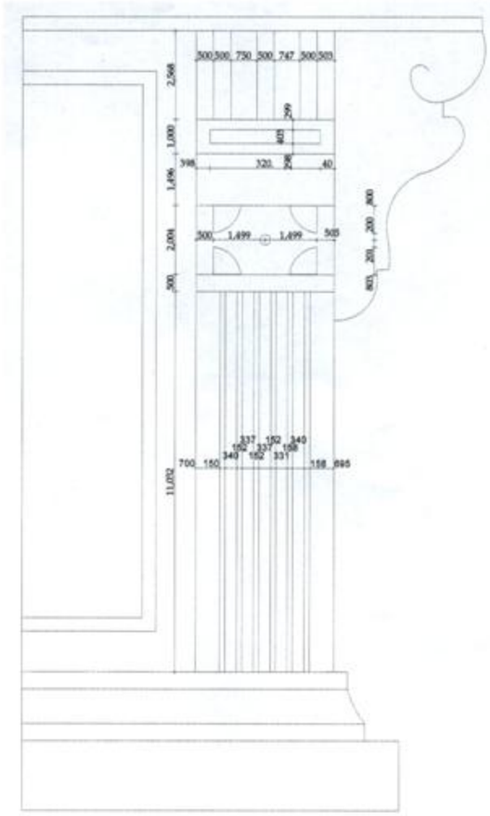

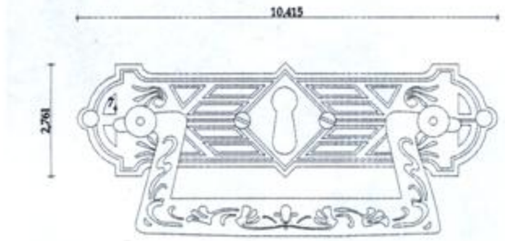

DETALII

Fleschin Monica , Sabou Daniela, Marinescu Miruna

Piesa de mobilier se află în proprietatea arhitectului S. F. din Alba-Iulia, fiind achizitionată de acesta în anul 2003 de la o familie de medici din acelaşi oraş şi datează din primele decenii ale secolului XX. Este amplasată în holul casei acestuia, adosat unui perete, compunându-se armonios cu o pendulă din acelaşi perioadă şi trei tablouri (două naturi statice în ulei şi un portret în cărbune).
Scrinul a fost recondiționat în vara anului 2003 astfel: mai întâi s-a curățat lacul ce îl acoperea şi stratul de impurități depuse de-a lungul timpului, apoi s-a tratat lemnul cu serlac; blatul de deasupra care avea o zonă de furnir dislocată, iar pe alocuri, de-a lungul liniei de contur din spate, câteva suprafețe mâncate de carii, a trebuit şi el reconditionat.

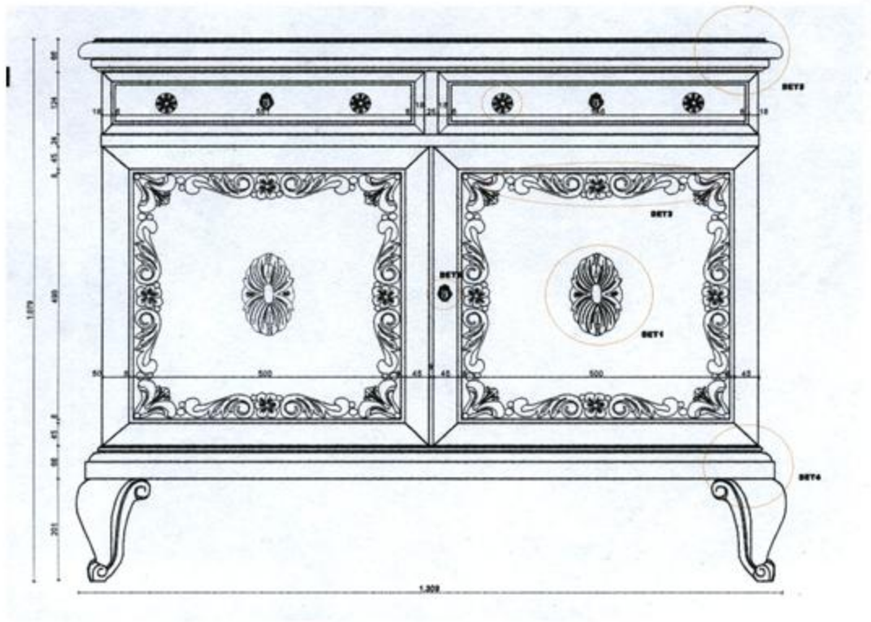

VEDERE FRONTALĂ

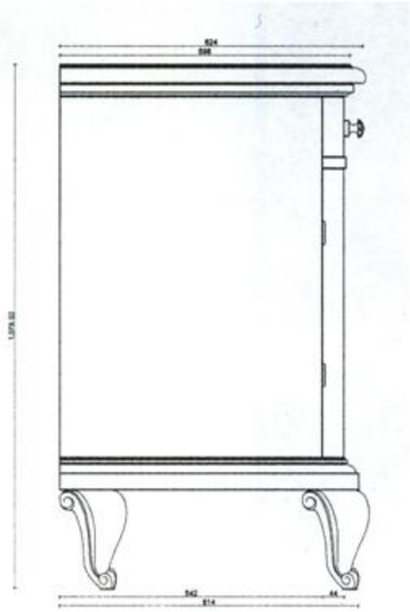

VEDERE

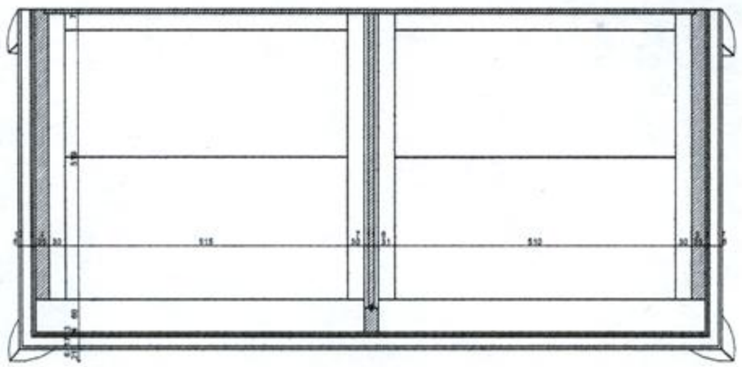

SECTIUNE ORIZONTALĂ

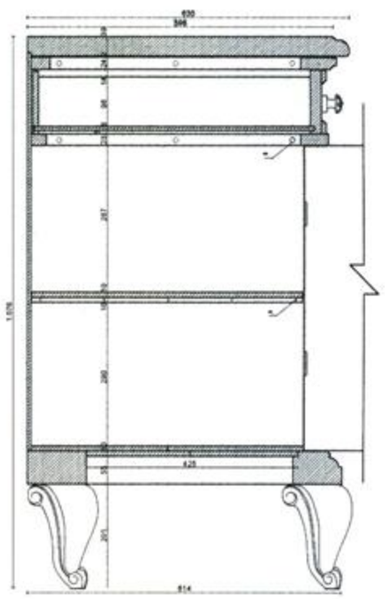

SECTIUNE

Fleschin Monica , Sabou Daniela, Marinescu Miruna

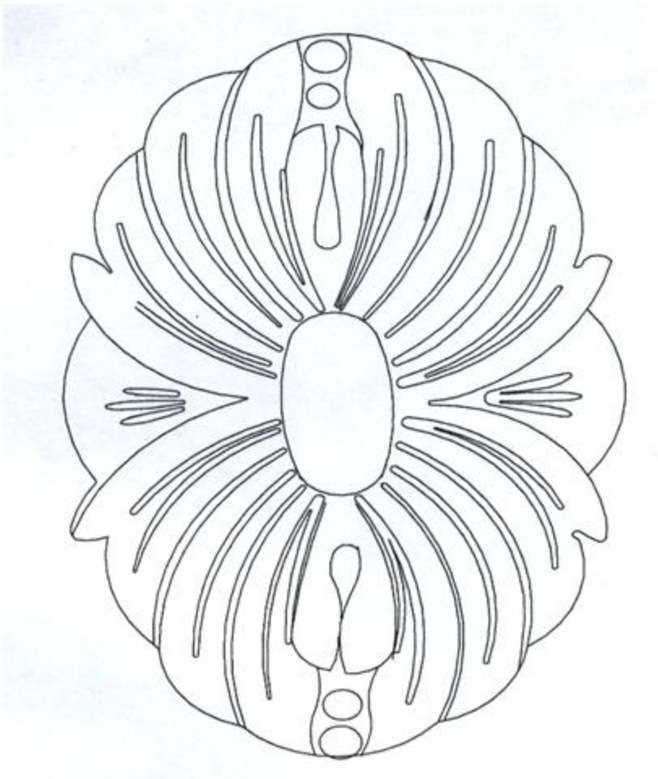

DETALIU

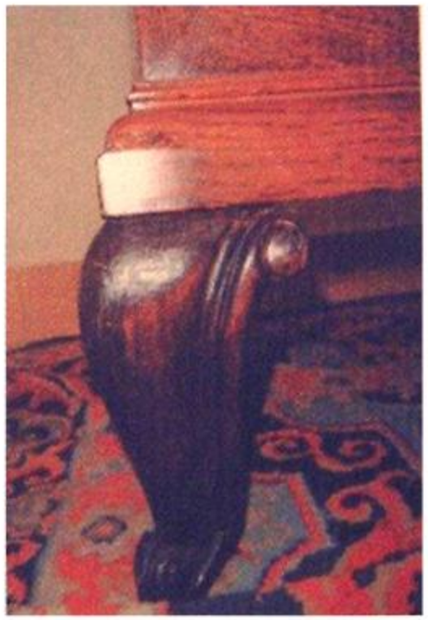

Scrinul relevat este o piesă de mobilier masivă, produsă industrial, înglobând componente de stil Neo-Rococo.Totuşi proporţiile ansamblului sunt destul de robuste, mai mult solide decât elansate, linia curbă regăsindu-se mai ales la elementele decorative. În acelaşi timp există câteva detalii care ne amintesc de mobilierul din timpul lui Louis-Philippe: picioarele terminate în volute, decoraţiile aplicate: spre exemplu frunza de acant transformată în volute sau margareta, diferenţa stând în proporţiile volumului. Obiectul este realizat din lemn masiv de stejar, blatul superior fiind acoperit cu furnir tot din stejar, iar tăbliile de la uşi sunt înfrumuseţate cu furnir de trandafir. Piesa e o mobilă corp, sprijinită pe 4 picioare, uşile şi feţele sertarelor fiind alcătuite în sistemul ramă cu tablie. Ornamentele sunt din lemn de stejar şi din bronz. Cele din lemn sunt sculptate, ilustrând motive vegetale: margareta (la mânerele sertarelor), crinul, panseluţa, frunza de acant, palmeta dublată şi motive ca volutele şi perlele (la uşi). Din bronz sunt realizate broaştele turnate, împletind frunze, trandafiri şi volute. Picioarele ies în evidenţă printr-o culoare maronie mai închisă, fiind tratate şi cu baiţ înainte de lăcuire.

Fleschin Monica , Sabou Daniela, Marinescu Miruna

Ionescu-Heroiu Cristian, Rezi Erwin

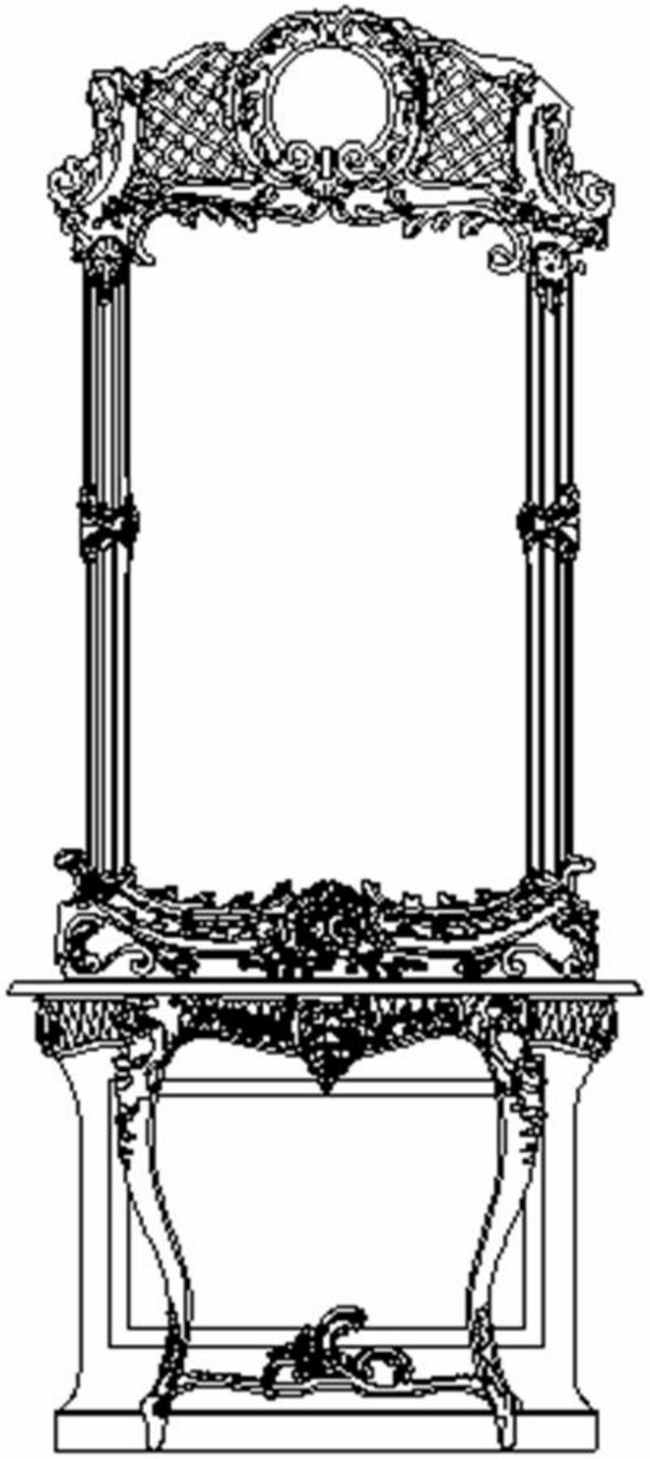

ELEVATIE

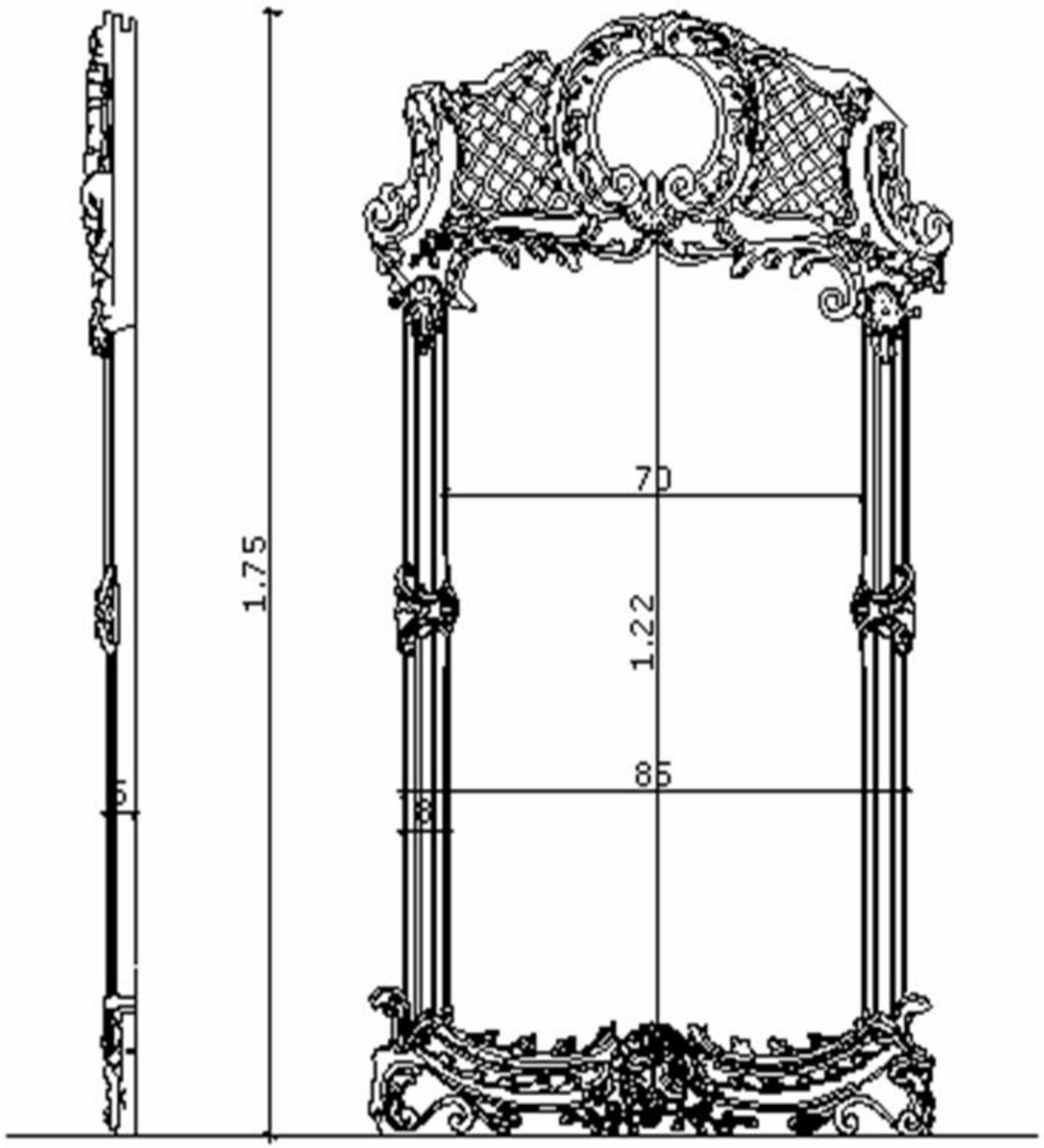

ELEVATIE

Ionescu-Heroiu Cristian, Rezi Erwin

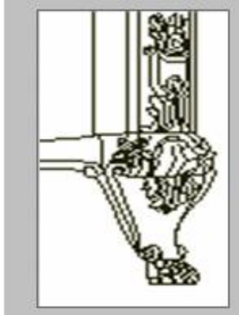

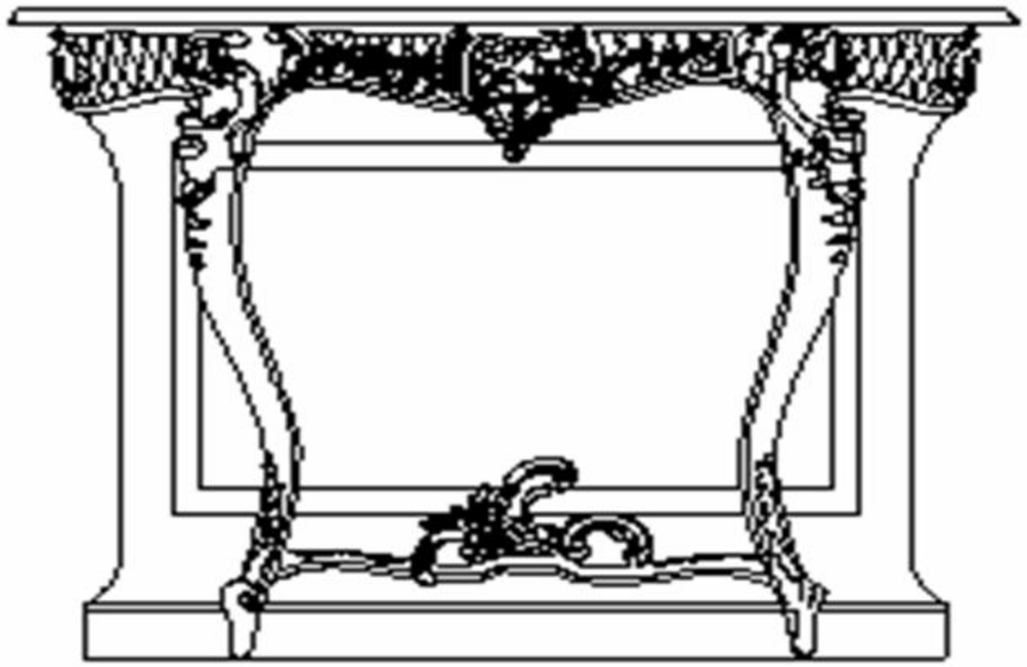

ELEVATIE

ELEVATIE

DETALII

Ionescu-Heroiu Cristian, Rezi Erwin

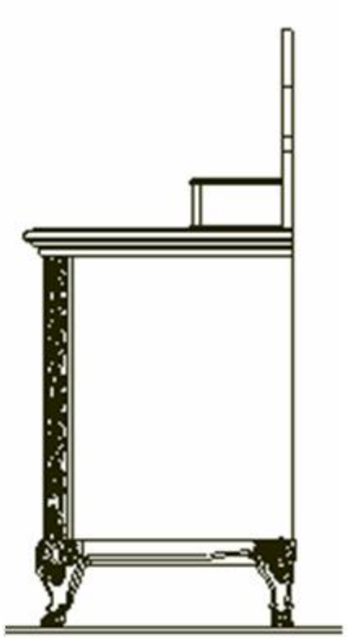

ELEVATIE

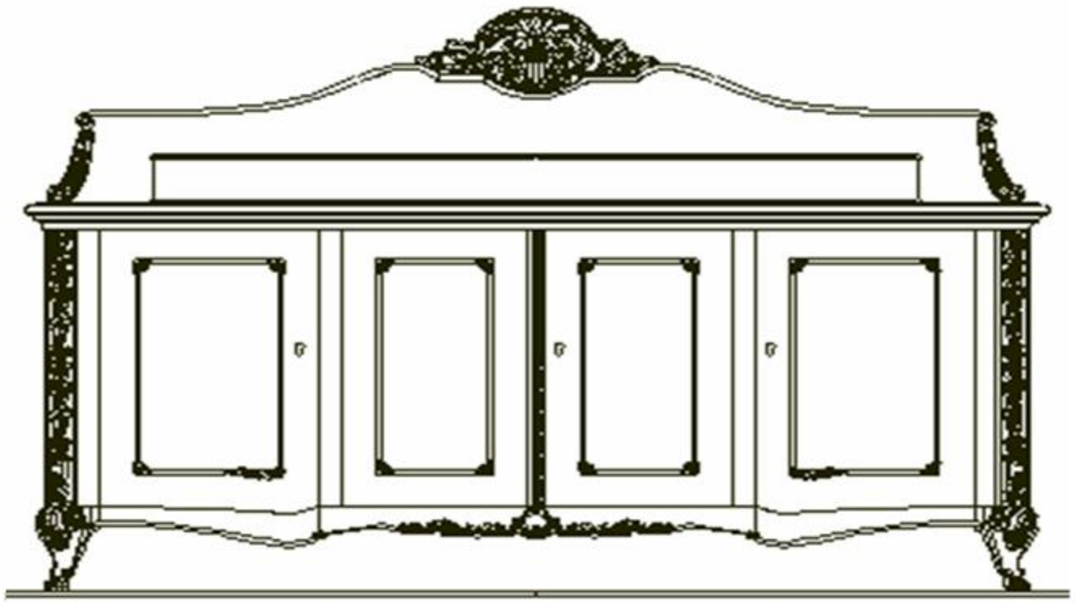

ELEVATIE FRONTALĂ

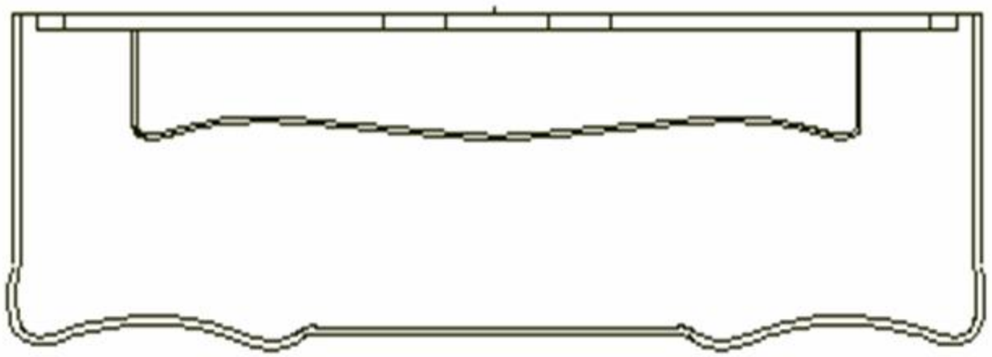

PLAN

Ionescu-Heroiu Cristian, Rezi Erwin

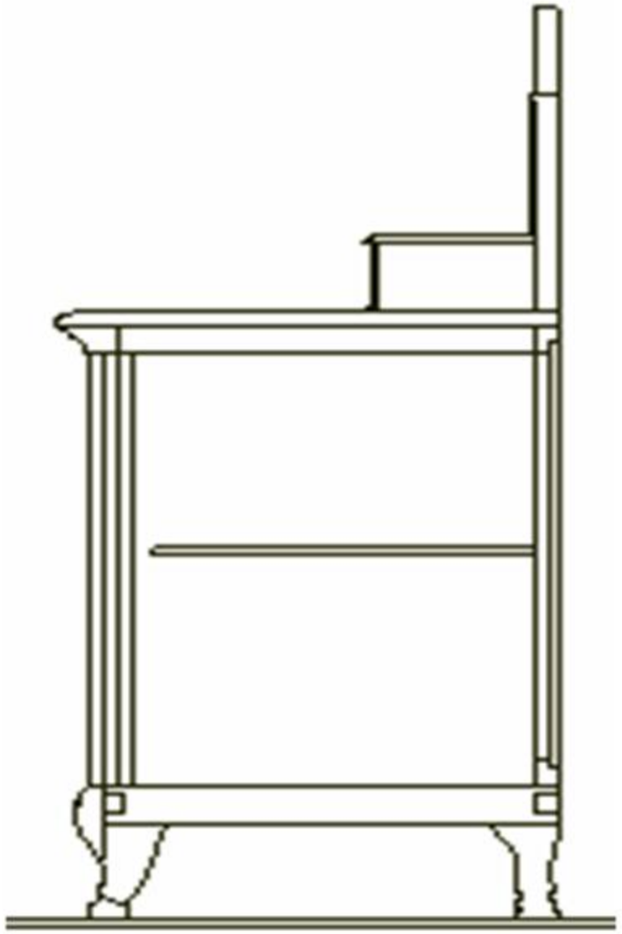

SECTIUNE

Ionescu-Heroiu Cristian, Rezi Erwin

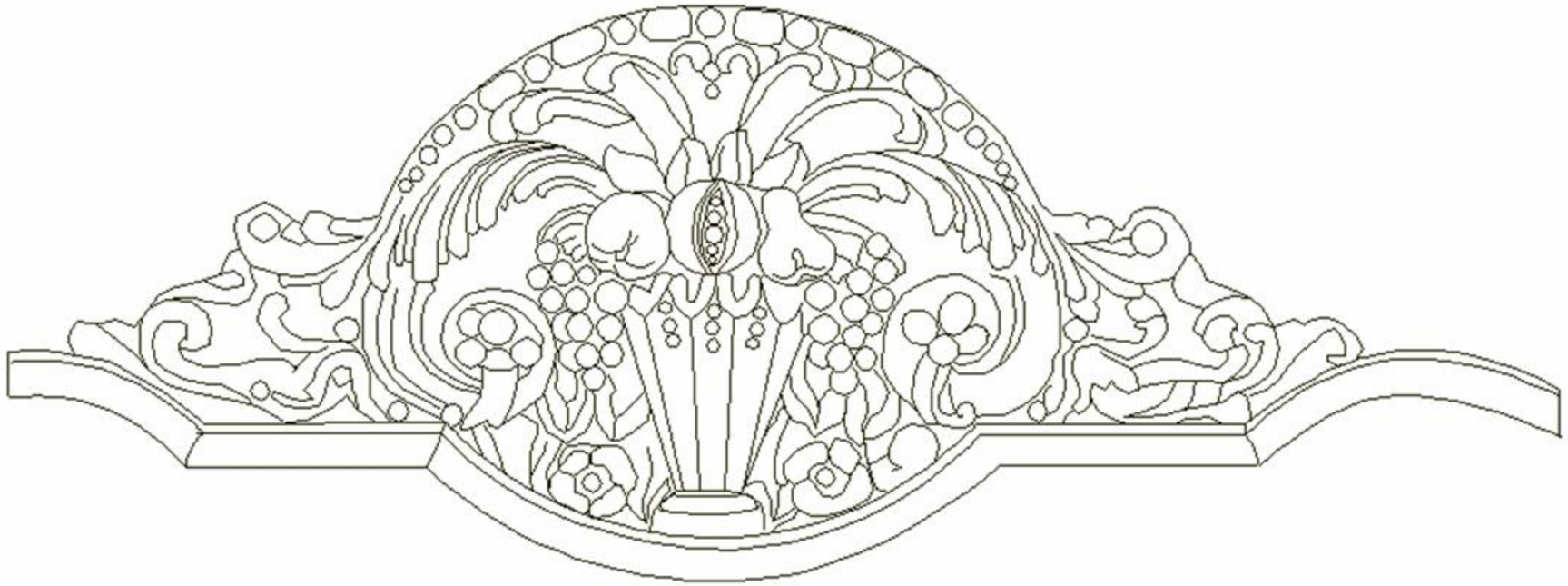

DETALIU

Denumire piesă: Bufet
Dimensiuni: 1190 x 500 x 2122 mm
Stare de conservare: bună, restaurată
Datare: Neo-Renaştere Germană, sfârşitul sec. al XIX- lea

Istoric. Bufetul studiat se află în proprietatea unei familii din Aiud, achizitionat în anii '80, fiind primit de către mama proprietarei de la o familie pentru care lucrase mai mulți ani. Aceasta l-a recondiționat, înlocuind rafturile interioare ale corpurilor şi relăcuind exteriorul. De aici a rezultat şi luciul oglindă actual, nespecific mobilierului de acest tip.

Piesa se încadrează în stilul Neo-Renaşterii Germane, stil foarte răspândit în Transilvania, venit pe filiera austro-ungară, într-o perioada a influentei politice şi implicit culturale a Imperiului.

Compoziția specifică stilului este supusă principiului simetriei şi al împărțirii pe registre atât orizontale cât şi verticale. Masivitatea e completată de o mare finețe a detaliilor, ce îi dau caracterul sobru şi elegant, fără a fi însa auster. Piesa e structurată pe două registre (corpuri) separate în zona mediană (a blatului de marmură) de cele două coloane strunjite. Pilaştri accentuează laturile şi axul vertical de simetrie.

Descriere. Corpul inferior, mai lat şi mai scund decât cel superior, accentuează o dată în plus stabilitatea şi echilibrul compoziției. Are, ca şi cel superior, o structură ramă cu tăblie, aceastea fiind fixate în rama prin baghete profilate pe fața văzută. Pe fețele laterale şi spate, tăbliile sunt fixate în rame utilizând sistemul cep şi scobitură. Corpul inferior mai dispune de două sertare cu îmbinări în coadă de randunică. Restul îmbinărilor sunt realizate în sistemul cep şi scobitură.

Sub blatul fix, de marmură verde, există unul extensibil cu structura ramă cu tablie. Uşile au un sistem de montare pe ax de rotație vertical.

În cazul corpului superior, articulațiile uşilor sunt realizate din balamale drepte, foarte fine, vizibile în lateralul piesei. Piesa e încoronată cu un şir de baluştri strunjiți, susținând pe colțuri două sfere.

Construcție şi Ornamentare. Tăbliile sunt decorate cu ornamente aplicate, sculptate în relief plat cu motive vegetale.

Există o preferința pentru elementele ornamentale de influentă arhitecturală: coloane, pilaştri, baluştri, cornişa, profilaturi. Este folosit de asemenea motivul punctului de nisip, de o parte şi de alta a sertarelor. Pilaştrii au un aspect diferit pe cele două corpuri. Astfel, cei din registrul inferior au o compoziție cu gâturi şi dilatări, iar cei din registrul superior interpretează oarecum ordinul compozit.

La partea superioară, cornişa accentuată e decorată cu sculptură în relief plat cu motive vegetale şi geometrice.

Materiale. Fața mobilei este furniruită şi are o culoare brun roşcată închisă (există în Neo-Renaştere o preferință pentru esențele mai închise). Esențele lemnoase folosite sunt fagul, pentru elementele structurale (cadre) şi bradul, în special în susținerea şi alcătuirea rafturilor interioare, dar şi la rame şi tăblii. Spatele nu beneficiază de furniruiri sau alte tratamente estetice. Metalul este folosit la închizători şi balamale.

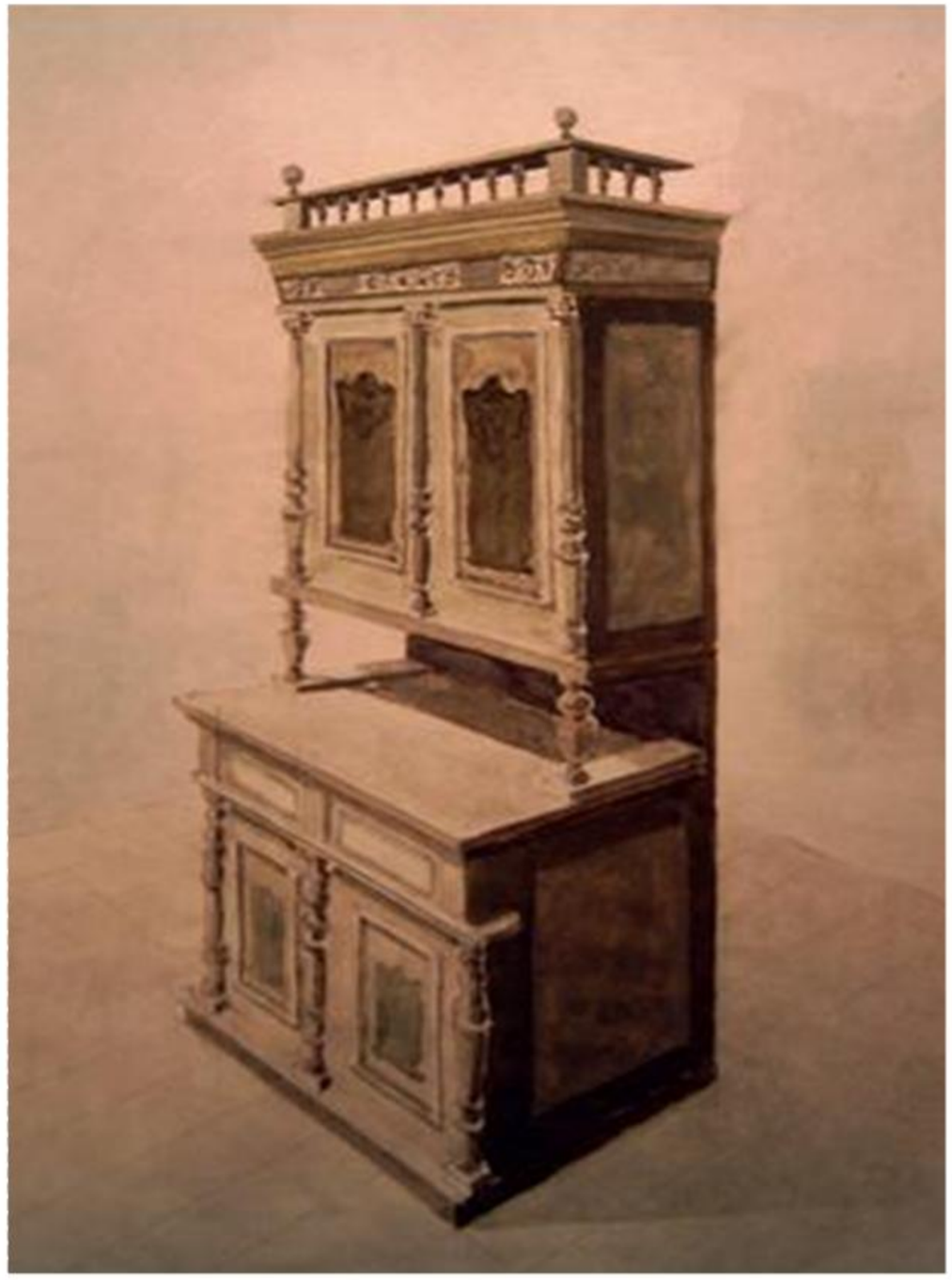

Magheruşan Adriana , Buduşan Marius, Rusu Vlad

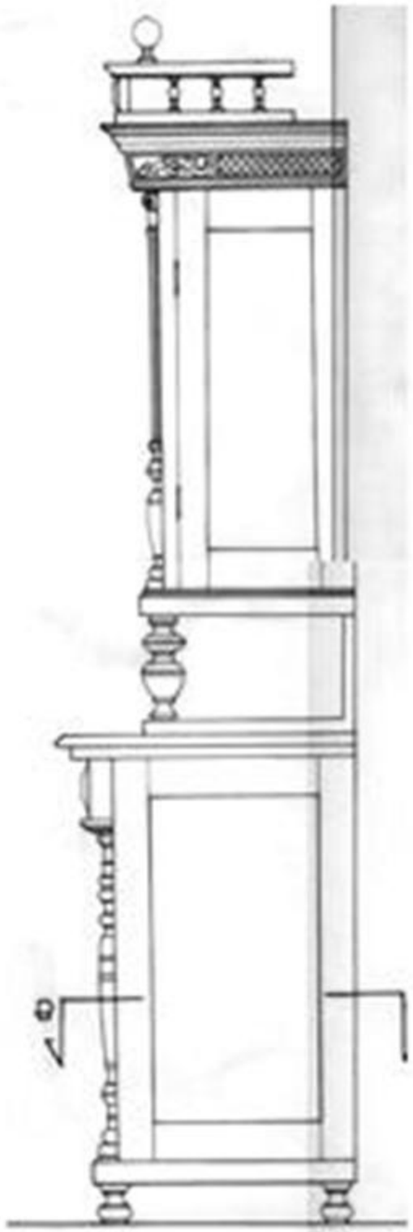

ELEVATIE

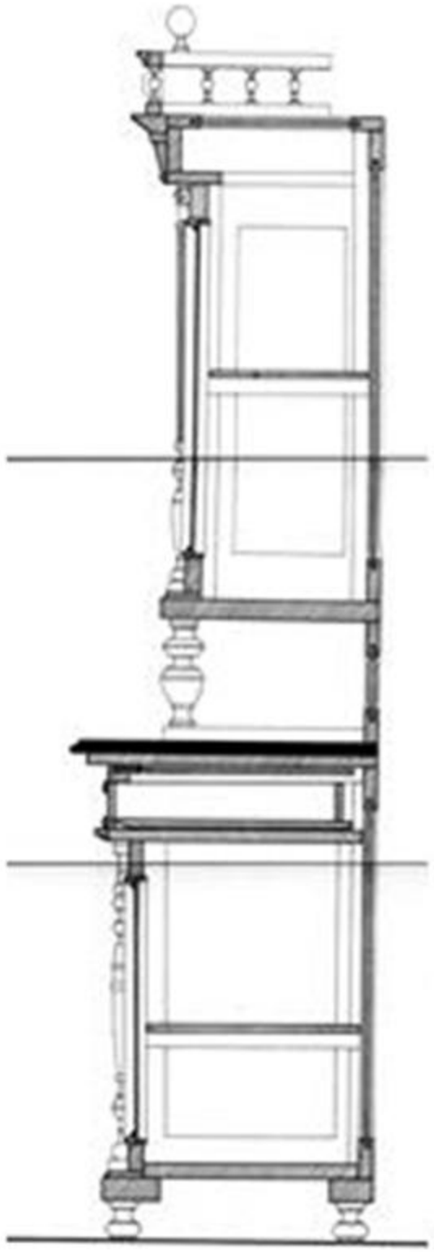

SECTIUNE

Magheruşan Adriana , Buduşan Marius, Rusu Vlad

Bufet Stil Neo-Renaştere Germană

Denumire piesă: Canapea
Dimensiuni: 1469 x 628 x 970 mm
Stare de conservare: bună, restaurată
Datare: Neo-Renaştere Germană, sfârşitul secolului al XIX-lea
Istoric: Piesa de mobilier, aparţinând stilului Neo-renaşterii Germane, se află în proprietatea aceleiaşi familii aiudene. După ce, în anii '80, a fost primită de către mama actualei proprietare, tapiţeria iniţiala a fost înlocuită.
Tapiţeria iniţială era din catifea verde închis, cu imprimeuri florale. Datorită uzurii foarte accentuate, proprietara actuală a decis înlocuirea tapiţeriei, angajând în acest scop tapiţeri locali. Culoarea aleasă a fost bej cu imprimeuri florale în nuanţe de roşu, în concordanţă stilistică cu aspecul iniţial.

Compoziţia piesei, în spiritul Neo-renascentist, este marcată de rigoarea simetriei, a proporţiei studiate conform principiilor stilurilor clasice, dar şi a ergonomiei. Aceeaşi proporţionare strictă caracterizează şi elementele luate separate.
Şezutul este susţinut de patru picioare strunjite în faţă şi două în spate.
Un plus de supleţe este obţinut prin detaşarea spătarului de şezut printr-un şir de baluştri, în număr impar, astfel încât unul este aşezat în axul de simetrie. Simetria este susţinută, de asemenea de elementele decorative din partea central-superioară a canapelei, care accentuează senzaţiile de stabilitate şi echilibru, atât de iubite de artiştii Renaşterii si Neo-Renaşterii.
Liniile verticale şi orizontale intră în aceeaşi categorie a preferinţelor stilurilor clasice, ele fiind dominante ale compoziţiei, împletindu-se armonios cu voluptatea elementelor curbe.
Descriere. Canapeaua este destinată, în principal şuetei şi a fost concepută pentru a fi alipită peretelui, spatele având, din această cauză, o linie (siluetă) aproximativ dreaptă, dar este şi el tapiţat. Piesa, de formă trapezoidală în plan, este ergonomică datorită unghiului dintre şezut şi spătar, dar şi structurii şezutului, care nu şi-a pierdut calităţile, în ciuda trecerii timpului.
Două braţe uşor curbate şi tapiţate în zona superioară, continuă linia picioarelor lateral-frontale. Spătarul suprapus şirului de baluştri este la rândul lui tapisat.
Caracterul de mobilă destinată şuetei e completat de cele două fotolii şi de cele două scaune, piesele alcătuind un set unitar.
Construcţie şi Ornamentică. Structura canapelei este din lemn de fag, lăcuit incolor pe părţile văzute, elementele fiind îmbinate în sistemul cep şi scobitură.
Şezutul are o structură pe arcuri tronconice susţinute pe chingi din material textil. Pânza de sac asigură egalizarea deformaţiilor arcurilor şi separă stratul de iarbă de mare ce se regăseşte şi în structura spătarului, dar pe support rigid de placaj de lemn.

BIBLIOGRAFIE
Notiţe de curs - Istoria mobilierului – Stiluri - An IV., semestrul I
Murádin Katalin- Structura şi constructia mobilei, Editura Universităţii Tehnice, 1998
Enciclopedia Encarta DeLuxe 2004

Magheruşan Adriana , Buduşan Marius, Rusu Vlad

Canapea Stil Neo-Renaştere Germană

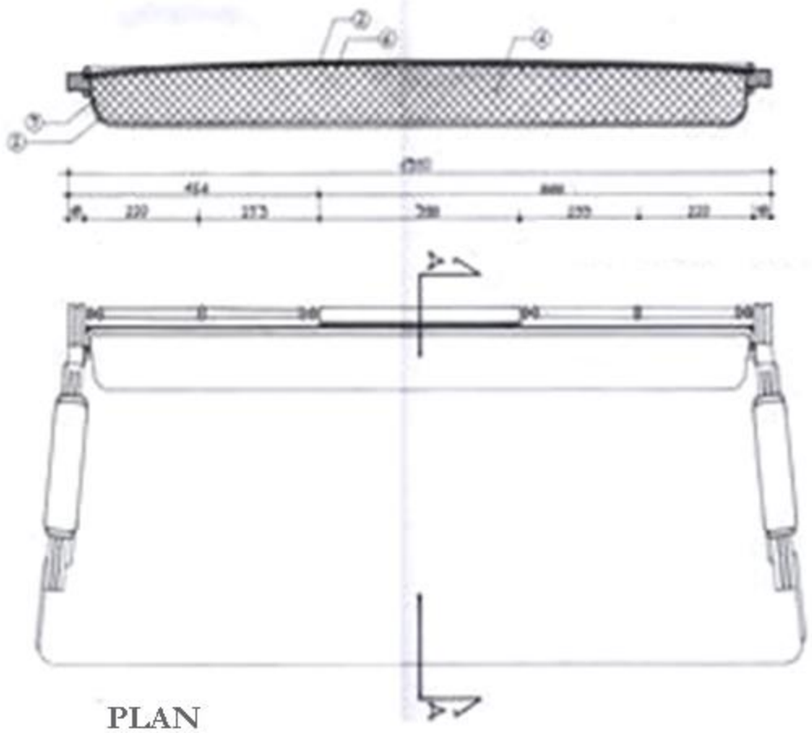

PLAN

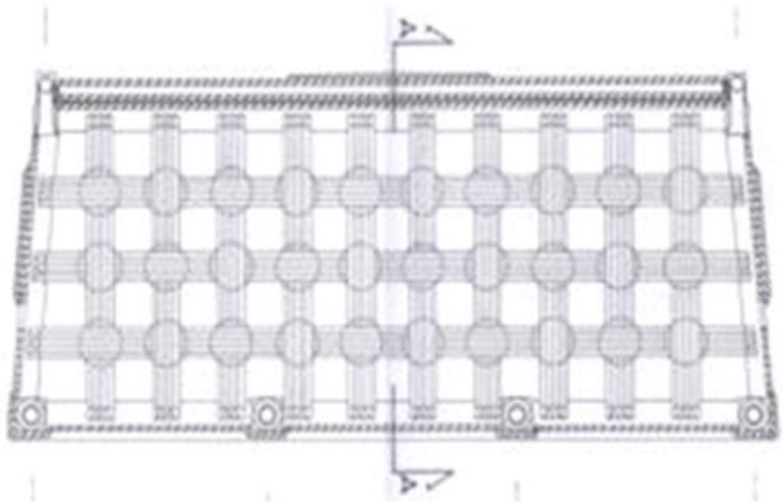

SECTIUNE

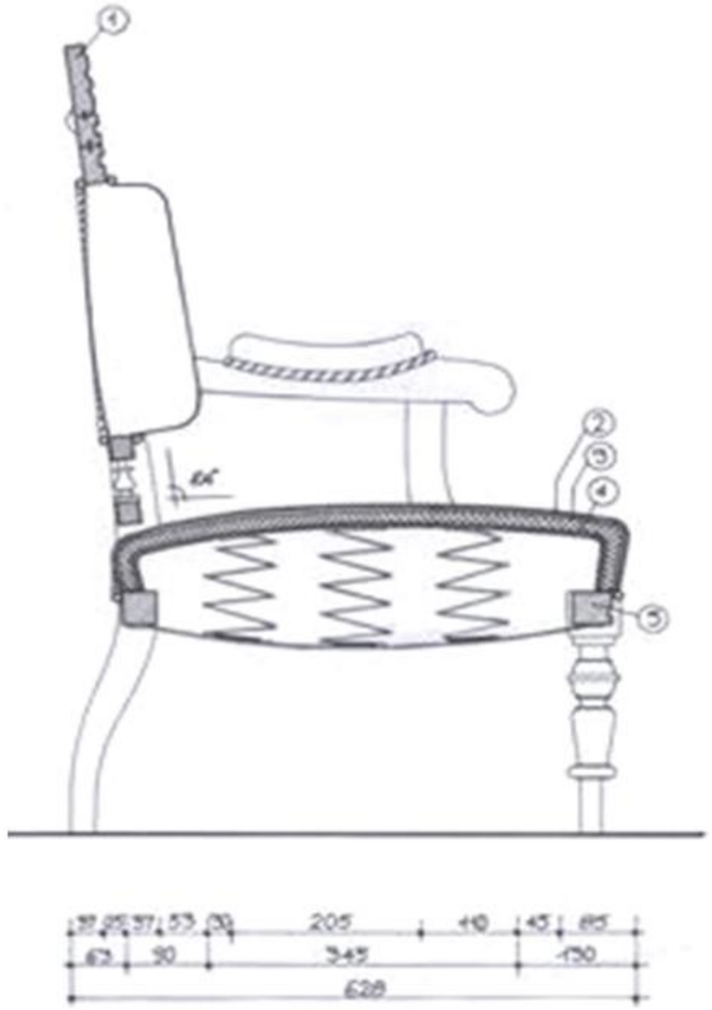

SECTIUNE

Magheruşan Adriana , Buduşan Marius, Rusu Vlad

Stilul “Art Nouveau” a apărut ca un răspuns al evoluției economice, aL structurii sociale, ce s-a dezvoltat la sfârşitul secolului al XIX-lea şi începutul secolului XX. Creatorii de mobilier se subordoează preferințelor epocii, căuând direcții noi, simplificate, eliberate de vocabularul formal al stilurilor anterioare. S-au stabilit unele principii de lucru cu scopul de a scurta lanțul intermediarilor între concepție şi execuție, pentru o mai mare posibilitate de control cu scopul de a păstra nealterată ideea de bază. Se tinde tot mai mult spre ideea că obiectul trebuie să fie executat de cel care l-a conceput şi sub controlul sau, păstrând astfel autenticitatea concepției. Din punct de vedere formal sunt agreate elementele contorsionate, liniile libere, nesupuse rigorilor geometriei unghiurilor drepte, fapt evident mai ales în prima etapa a “Artei 1900”[1]. De remarcat că între creatorii de mobilier ai perioadei o mare parte sunt arhitecti, personalități care se remarcă prin exprimarea conceptului de proiectare integrală, ce porneşte de la proiectul locuinței până la ultimele detalii ale corpurilor de mobilier, de iluminat, textile, sticlărie, etc. Piesa de mobilier prezentată am descoperit-o în Cluj, în casa d-lui prof. Pop Virgil. Din relatările sale, reiese că a fost fabricată la Viena în jurul anilor 1900 şi a ajuns în patrimoniul său, ca o moştenire de familie din partea mamei. Ea se păstrează în condiții bune, în forma sa originală.

[1] Vezi periodizările "Artei 1900", cu faza curbilinie şi respectiv geometrică, dar şi termenul generic de "Artă 1900" care include atât manifestările din cadrul Art Nouveau cât şi cele din cadrul Secession-ului.

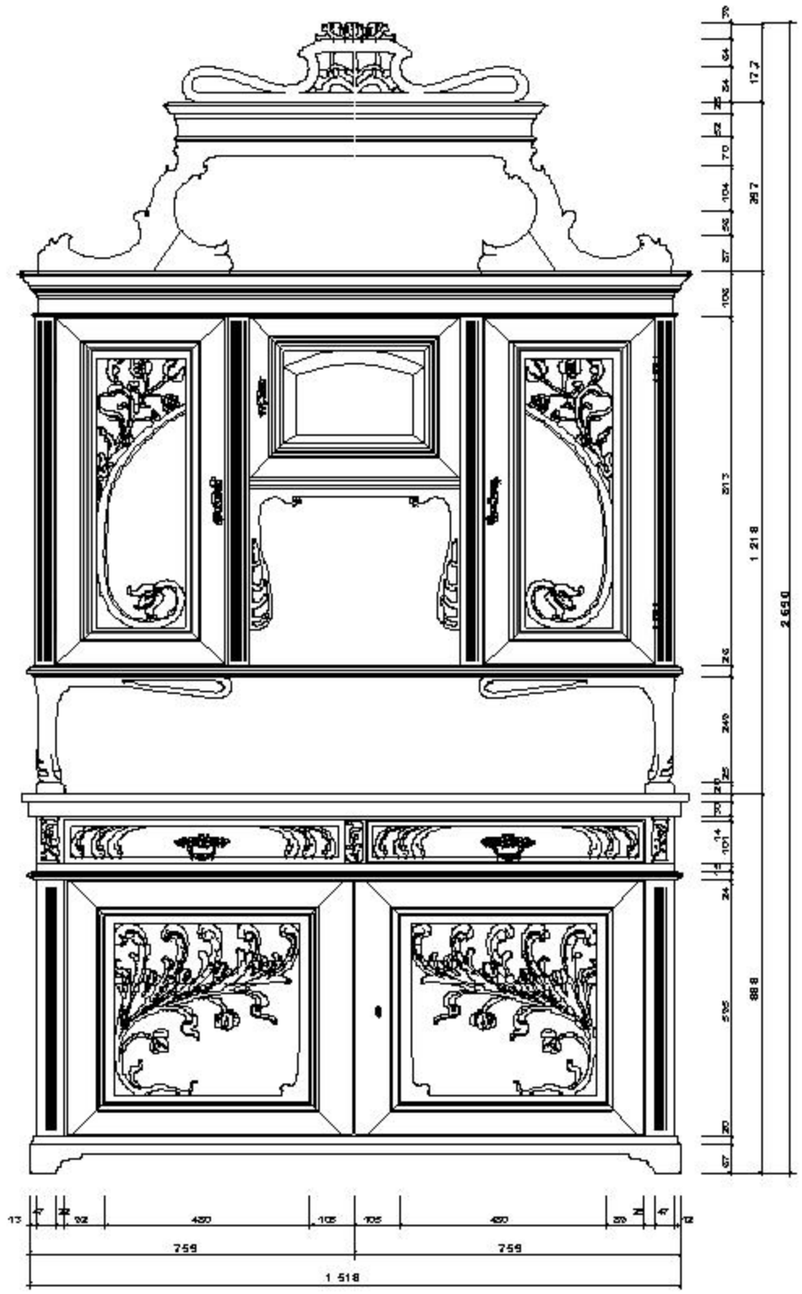

ELEVATIE

Andreica Nicolae , Hontau Adrian, Stefanica Mihai

Bufet Stil Art Nouveau

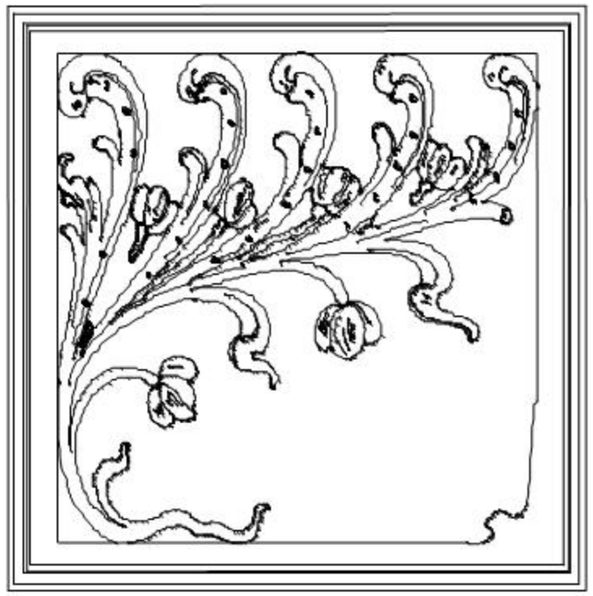

DETALIU

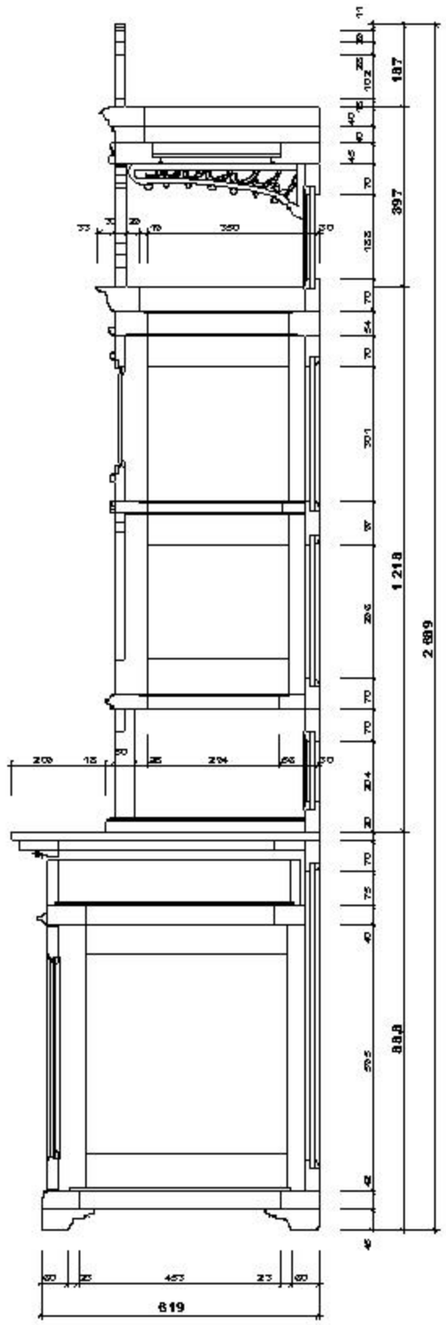

SECTIUNE

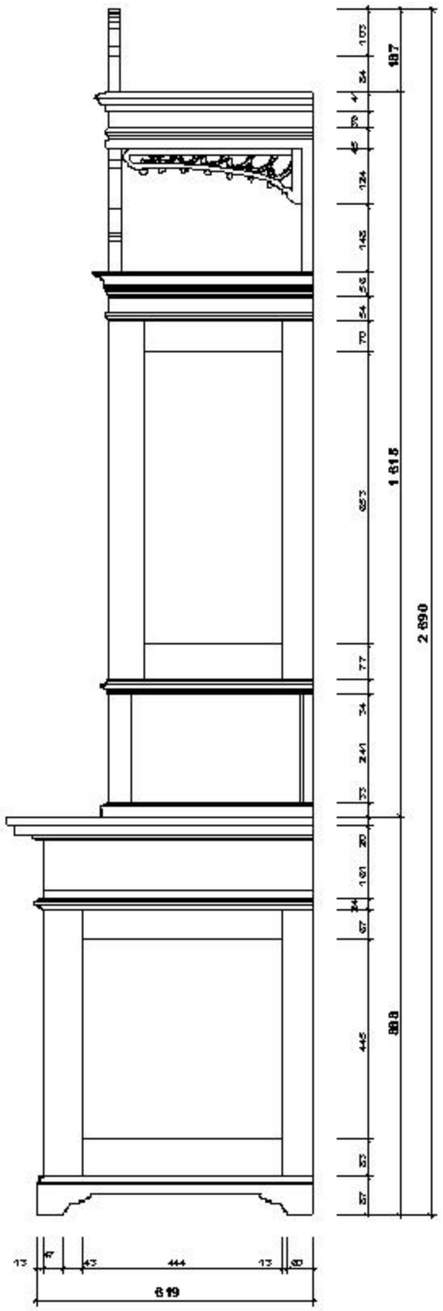

ELEVATIE

Andreica Nicolae , Hontau Adrian, Stefanica Mihai

Bufet Stil Art Nouveau

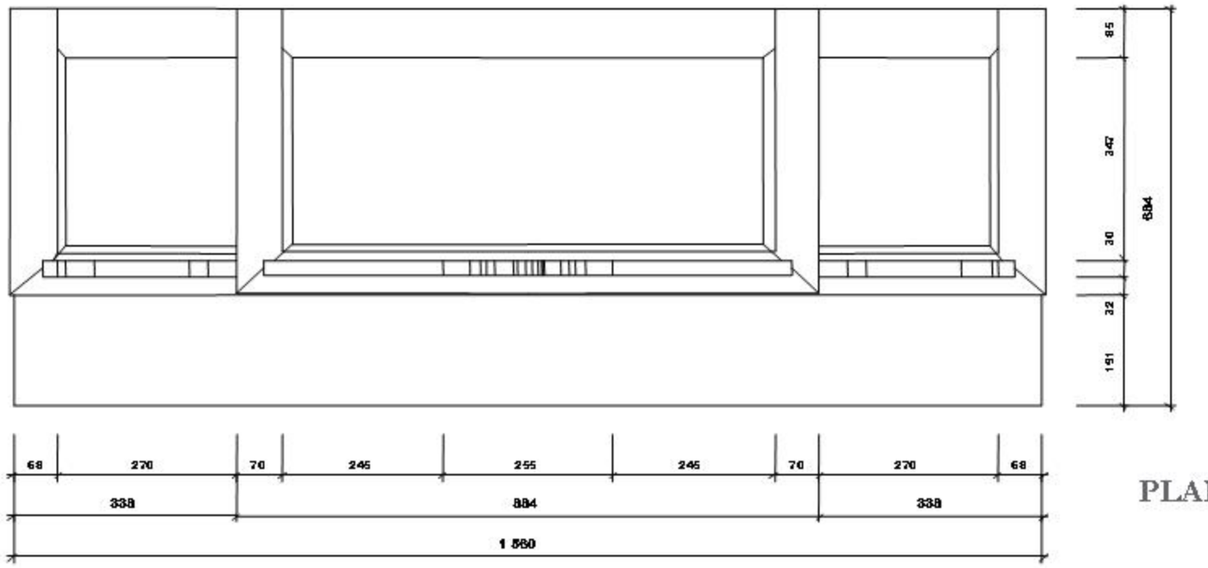

PLAN

Bufetul este executat din lemn de cireş, în sistemul ramă cu tăblie, având rama furniruită, iar tăblia sculptată în lemn masiv. Obiectul este organizat simetric pe verticală. iar pe orizontală se compune în principal din trei corpuri, legate între ele prin brâuri profilate. El conține şi o oglindă care urmareşte curbura decorațiilor uşilor superioare, accesoriile metalice ale acestora fiind din alamă.

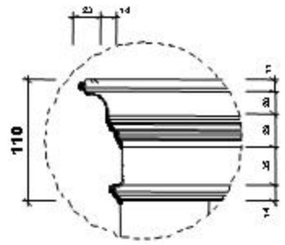

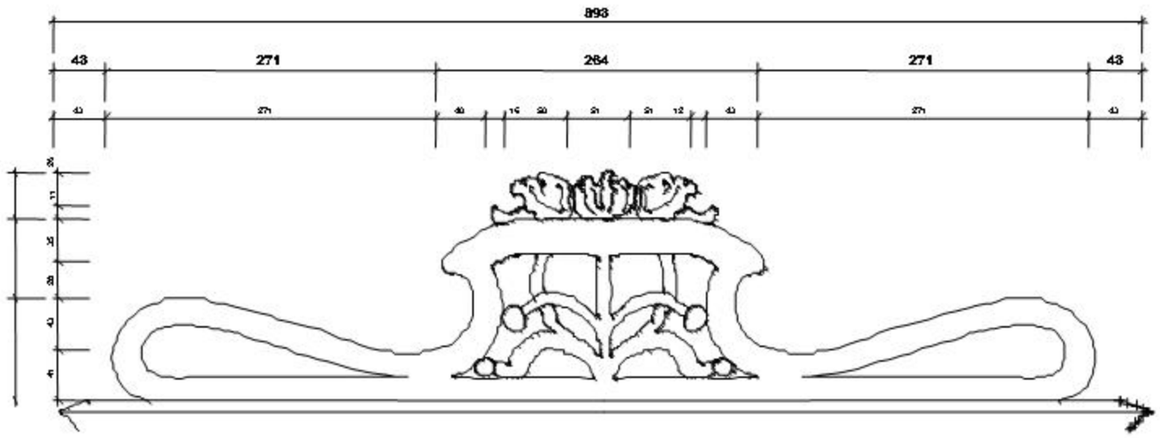

DETALIU

Andreica Nicolae , Hontau Adrian, Stefanica Mihai

Bufet Stil Art Nouveau

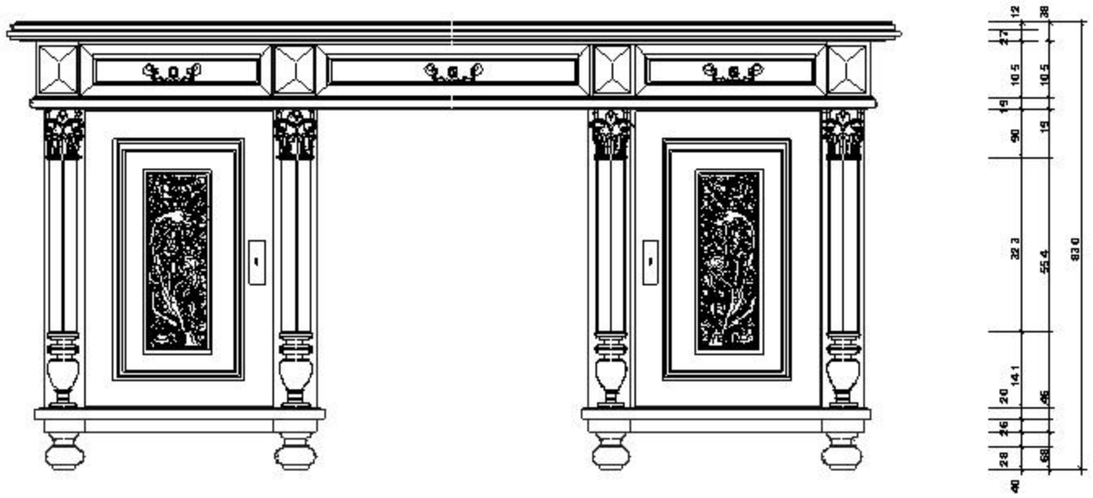

ELEVATIE

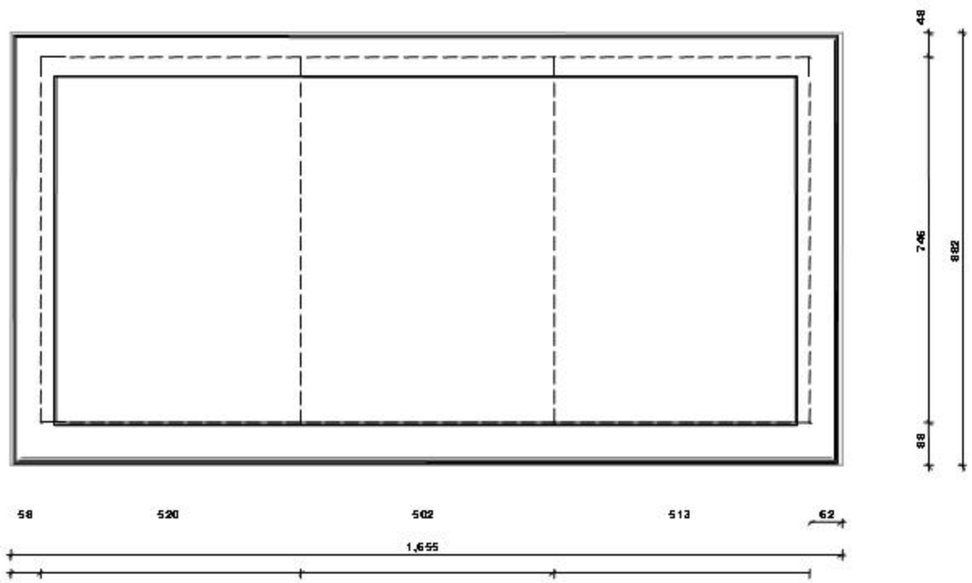

PLAN

Andreica Nicolae , Hontau Adrian, Stefanica Mihai

Birou Sec. XX

În posesia aceleaşi familii Pop, mai găsim şi un birou Neo-Clasic. Biroul a fost produs şi achizitionat în jurul anului 1900. Provenienţa obiectului de mobilier este vieneză, dar cumpărat în Romania. Biroul contine atat elemente caracteristice Neo-Renasterii Germane cat si trăsături inovative apartinand perioadei 1900.

Esenţa lemnoasă care este folosită la fabricarea furnirului şi a tăbliilor este paltinul, caracterizat prin culoare albicioasă şi puţin gălbuie, uniformă, cu oglinzi lucioase.Textura este fină, cu aspect mătăsos, uniform, cu pete lucioase şi fibre greu vizibile. Structura biroului este aceeaşi cu cea a bufetului, ramă cu tablie. Rama este furniruită iar tăblia este din lemn sculptat. Pe tăblie apar motive vegetale în special motivul lujerului caracteristic stilului Art Nouveau. Cei opt baluştri ai biroului sunt inspirati din arhitectura greacă, având capiteluri corintice. Pe capiteluri apar forme vegetale. Pe lângă ornamentele sculptate, mai apar şi ornamente aplicate, puncte de nisip. Blatul de lucru este tapiţat cu piele. Deoarece în momentul de faţă pielea s-a uzat, ea a fost acoperită cu un placaj. Feroneria din alamă este realizată în stilul vremii.

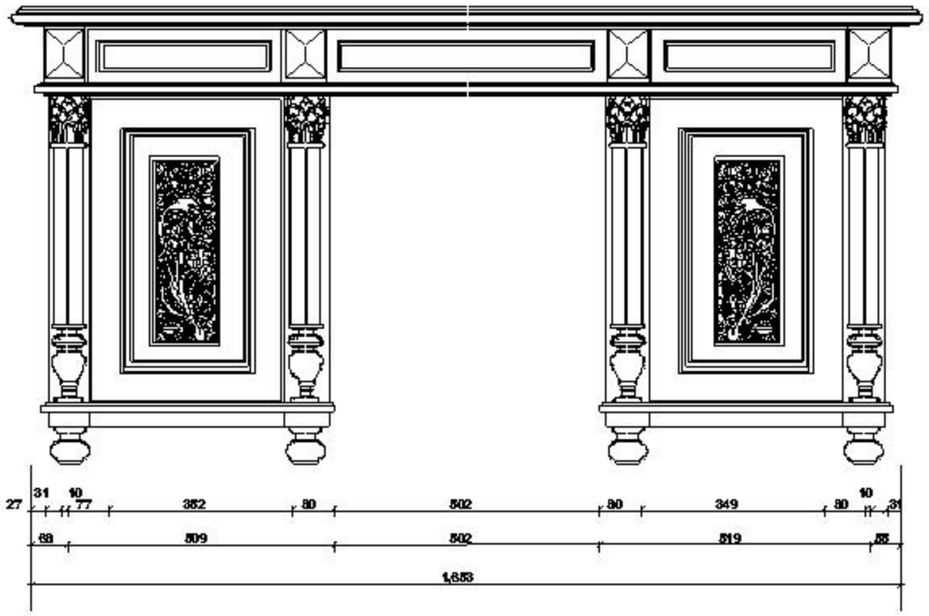

ELEVATIE

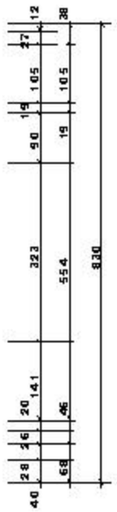

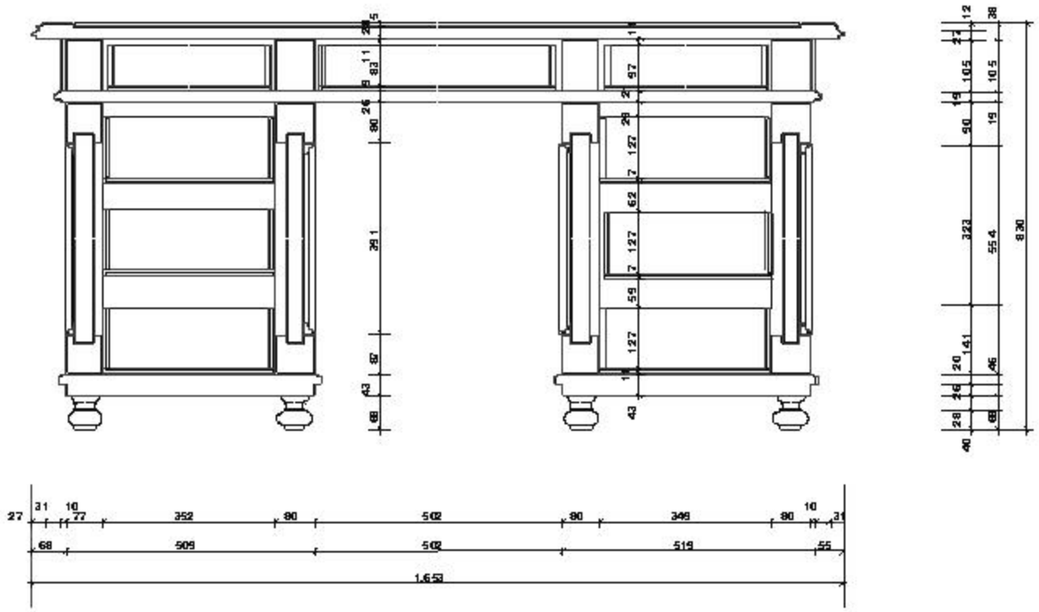

SECTIUNE

Andreica Nicolae , Hontau Adrian, Stefanica Mihai

Birou Sec. XX

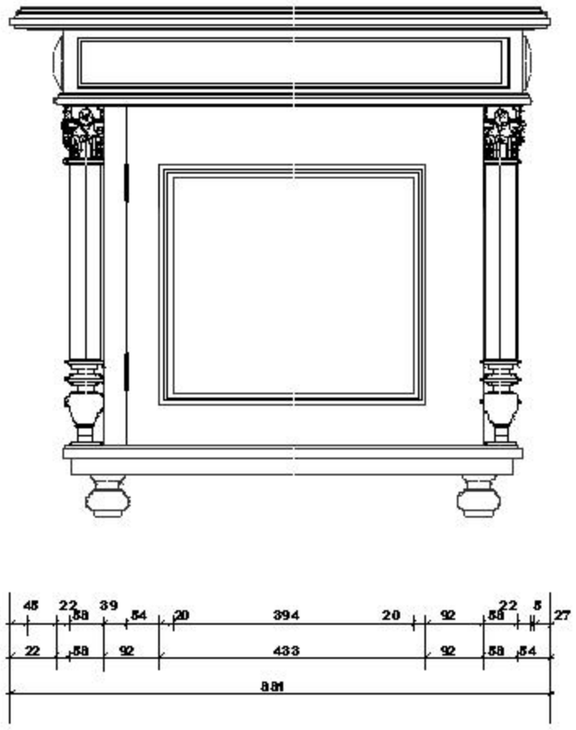

ELEVATIE

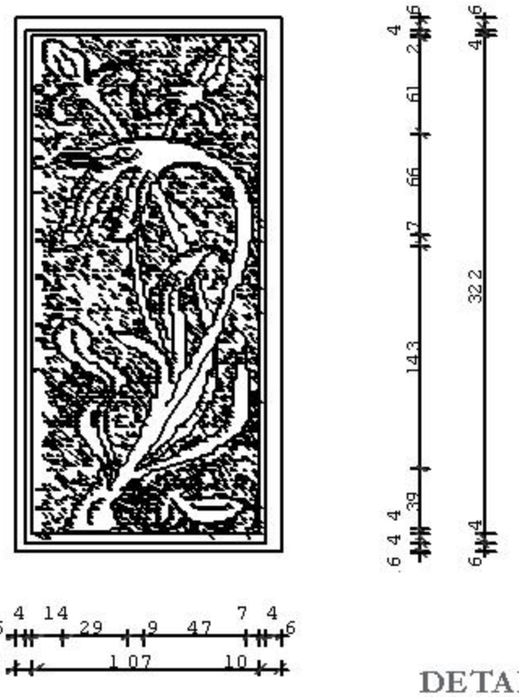

DETALII

Andreica Nicolae , Hontau Adrian, Stefanica Mihai

Birou Sec. XX

Obiectul studiului realizat de noi îl constituie două piese de mobilier aparţinând Neo-Renaşterii Germane. Este vorba despre o măsuţă–consolă şi de un bufet aflate în patrimoniul privat. Ambele sunt propietatea d-lui G. A. din oraşul Cluj, care le-a achiziţionat în perioada 1970. Nu ne sunt cunoscute data şi locul execuţiei, nici numele realizatorului. Putem aprecia însă, conform siluetei, motivelor ornamnetale şi detaliilor constructive că ambele piese datează din ultimele decenii ale secolului XIX.

Masuţa a fost cumparată de la o doamnă din Turda, în anul 1974. Nu se cunosc date desre propietarii anteriori. Piesa a suferit o recondiţionare în anul 1993 în urma căreia i s-a modificat culoarea. În ansamblu, piesa se află într-o stare de conservare destul de bună.
Dulapul a fost achiziţionat în anul 1978, de la Protopopul Romano-Catolic de Orăştie. Este posibil să fi aparţinut familiei acestuia încă de la început. Se păstrează într-o stare bună şi nu a suferit restaurări sau reparaţii majore.

Ciurileanu Gabriela, Lascus Vicentiu, Morar Alin

Bufet Sec. XIX şi Masă-consolă Stil Neo-Renaştere Germană

În ceea ce priveşte masuța-consolă, trebuie menționat în primul rând faptul că piesa nu e o masuță-consolă caracteristică, deoarece o astfel de masuță ar fi trebuit să facă corp comun cu oglinda. În cazul de fața, este posibil să fi avut o oglindă separată agațată deasupra, dar care s-a pierdut între timp.
Tăblia şi cadrul mesei sunt executate din lemn de raşinoase furniruit cu furnir de fag şi respectiv stejar în partea centrală a tabliei. Furnirul are o grosime de cca 1 mm. Lezena tăbliei este executată din lemn de fag. Este de remarcat acuratețea îmbinărilor dintre furnire. Sertarul de mici dimensiuni este executat din lemn de brad, fața fiind furniruită, iar fundul din carton gros [1]. Restul elementelor: picioarele, traversele, baluştri, picioarele de susținere, legăturile sunt din lemn de fag. Legăturile dintre picioare şi tăblie sunt nefinisate. Se poate observa că elementele strunjite (picioarele principale şi baluştri) sunt mult mai îngrijit realizate decât cele plane.
Întrega piesă (excepție făcând spatele, legăturile, intradosul tăbliei şi al cadrului) e băițuita maron-roşcat şi lăcuită. Acest aspect final l-a primit în urma unei recondiționări nereuşite, culoarea inițiala fiind ocru (maron–gălbui) iar lăcuirea semi-lucioasa. Îmbinările originale se pare că erau realizate în sistem cep şi scobitură. Îmbinările dintre cadru şi tăblia mesei au fost refăcute într-un mod grosolan, cu holşuruburi supradimensionate. Initial s-au folosit cuie doar la îmbinările sertarului. Restul îmbinărilor dintre elemente sunt cele originale, cu cep şi scobitură.

[1] Probabil că forma actuală se datorează în mare parte recondiționării din 1993

Ciurileanu Gabriela, Lascus Vicentiu, Morar Alin

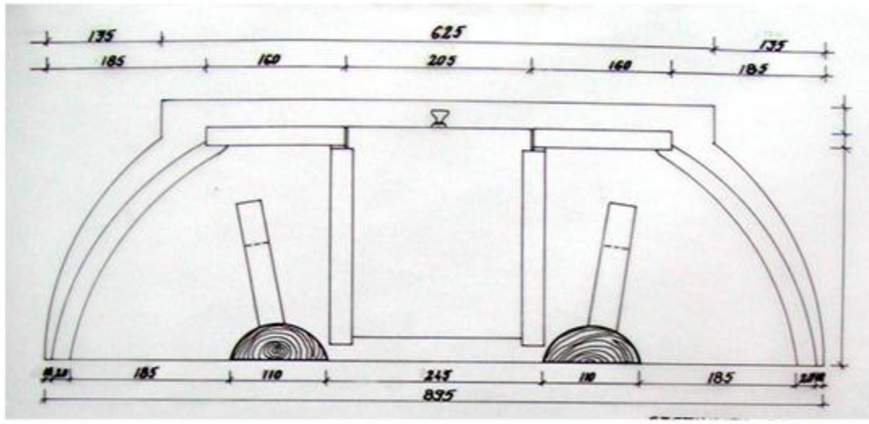

Imitația stilurilor anterioare, manifestată în timpul secolului al XVIII-lea, cunoaşte după 1830 o intensitate şi o difuzie în asemenea măsură încât aceasta se instituie ca un stil de sine stătător. Fenomenul, care priveşte în special Occidentul, caută un nume şi cunoaşte dezvoltări diferite în funcție de țările în care se exprimă – chiar dacă metoda şi atitudinea culturală sunt aceleasi.

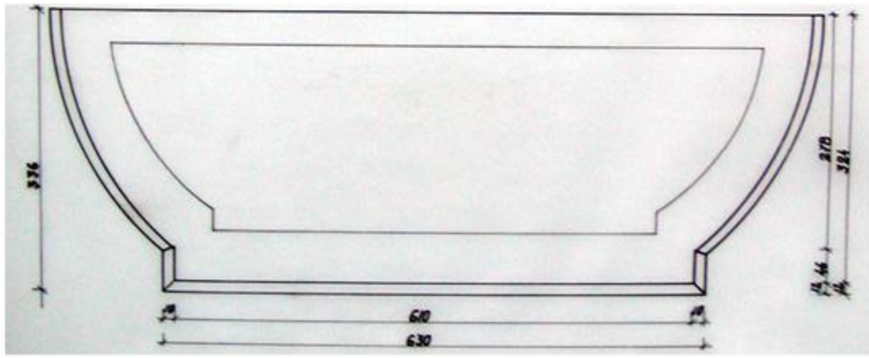

PLAN

În Spania este definit drept Stilul Isabellino (după numele reginei Isabella II), în Franța el ia numele regelui Louis-Philippe, în Anglia corespunde cu Perioada Victoriană, în Italia primeşte numele de Eclectism, iar în Germania şi Austria stilul se numeşte Historism.

Stilul Neo-Gotic şi cel Neo-Renascentist sunt foarte apropiate de spiritul german şi astfel noua Renaştere se afirmă în a doua jumatate a secolului al XIX-lea ca o formă a Historismului. Cele două stiluri au în comun imitarea elementelor decorative şi structurale a arhitecturii gotice şi renascentiste păstrând în acelaşi timp ca şi element caracteristic formele specifice epocii. Asistăm deci la o proliferare a arcelor şi ogivelor, motive geminate şi trilobate, traverse, coloane, cornişe, timpane, toate într-o variantă nouă, specifică epocii.

Ciurileanu Gabriela, Lascus Vicentiu, Morar Alin

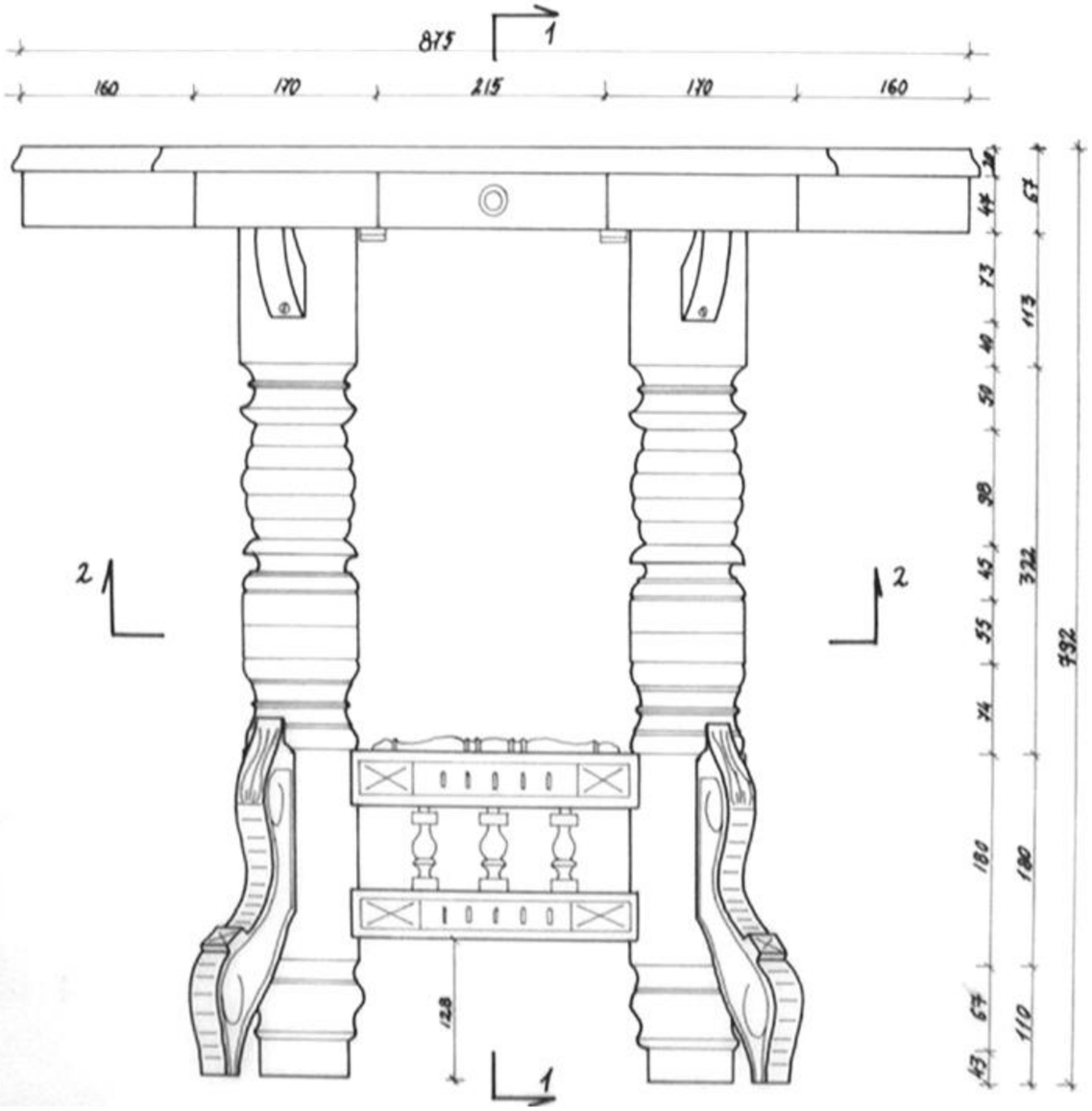

ELEVATIE

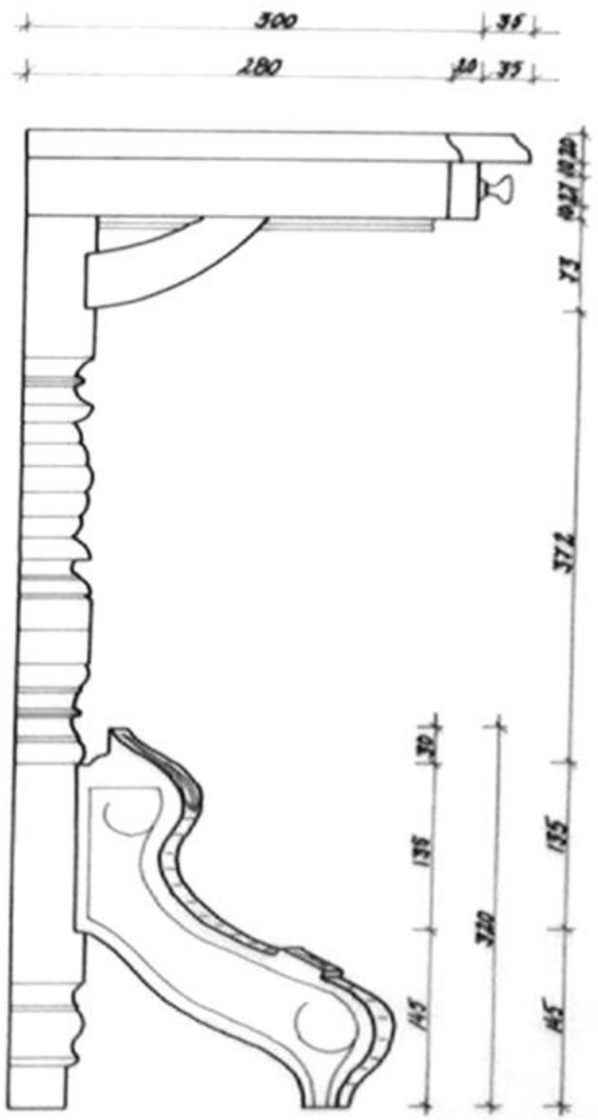

ELEVATIE

Ciurileanu Gabriela, Lascus Vicentiu, Morar Alin

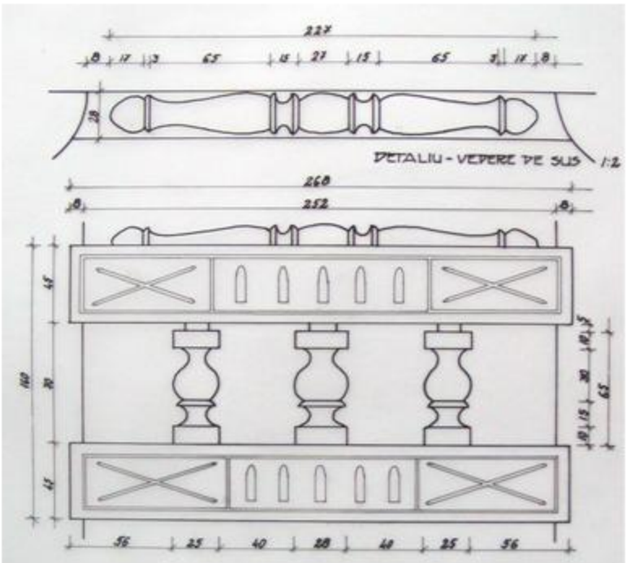

DETALII

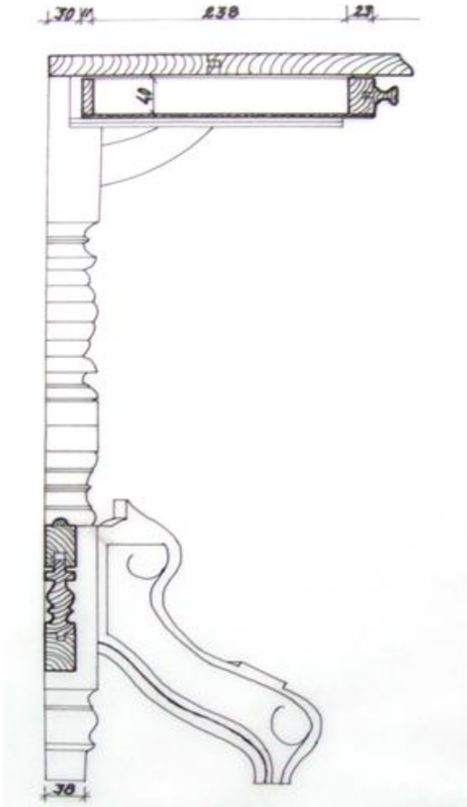

SECTIUNE

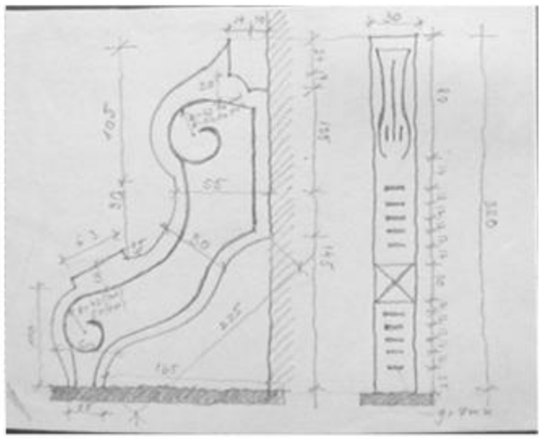

Dacă gustul pentru mobila frumoasa al epocii a existat întotdeauna, Historismul a reprezentat totuşi un stil de sine stătător având propriile caracteristici.

În primul rând ar fi dimensiunile reduse. Mobilele secolului XIX, destinate spațiior restrânse, sunt din acest motiv destul de mici, mai joase dar şi mai functionale. De asemenea s-au mai găsit copii simple ce fac reproducerea fidelă a modelului: calitatea lemnului folosit, decorații, incrustații.

Mai complex este cazul mobilelor “întârziate”, adică executate în perioada imediat următoare sfârşitului stilului, dar care mai supraviețuiesc încă în provincie sau în regiunile mai conservatoare. Nu e vorba deci de falsuri sau copii, ci de expresiile unei culturi care nu se mai reînnoieste sau e prea târziu să se înnoiasca. Ar putea fi la fel de dificil să recunoaştem o mobilă autentică de o altă târzie dacă întârzierea se întinde pe câteva decenii.

În România Neo-Renaşterea se manifestă mai ales în Transilvania datorită influenței germane şi maghiare. Datorită acestui fapt în majoritatea localităților prospere în acea perioadă se mai păstrează şi astăzi piese de mobilier Neo-Renaştere.

Ciurileanu Gabriela, Lascus Vicentiu, Morar Alin

Masă-consolă Stil Neo-Renaştere Germană

Din punct de vedere constructiv piesa e formată din două părți separate de o placă de marmură albă cu vinişoare negre.

Partea de jos, susținută de patru picioare strunjite, conține un spațiu de depozitare cu un raft intermediar, două sertare de dimensiuni mari şi o ramă cu tăblie glisantă.

Partea de sus se sprijină pe placa de marmură prin prelungiri ale lateralelor. Spațiul interior al vitrinei e organizat pe orizontală prin intermediul a două rafturi dintre care numai cel de jos e original, cel superior fiind o adăugare recentă. Geamurile vitrinei sunt cele originale, dintr-o sticlă de foarte bună calitate, fără nici un defect. Frontonul cu ornamente de origine vegetală este realizat din lemn de raşinoase furniruit cu furnir de fag. Cele două părti sculptate sunt din lemn de cireş sau de fag băițuit roşiatic.

Structura de rezistență este din lemn de raşinoase, exceptie făcând picioarele strunjite din lemn de foioase. Spatele şi uşile sunt realizate în sistem ramă cu tablie în uluc. Îmbinările structurii sunt la 90 de grade cu cep drept deschis sau semiascuns. La sertare apar îmbinări coadă de rândunică. Unele îmbinări minore sunt realizate cu cuie.

Furnirul folosit la tăblia uşilor şi la partea centrală a feței sertarelor, este de nuc iar restul furnirului are aceeasi calitate, culoare şi desen al fibrelor la toate părțile piesei. Unele profilaturi, cornişa, sunt realizate din lemn de foioase de acelaşi fel cu furnirul, probabil de fag.

Feroneria (broaştele, balamalele, închizătorile) funcționeaza; mânerele de la uşi şi sertare sunt realizate din alamă. Baițul aplicat este de culoare maron-gălbui închis, cu excepția celor două zone sculptate de pe fronton, băițuite roşcat-închis. Bufetul este finisat luciu-oglindă, excepție făcând spatele şi interiorul care sunt băițuite.

Ciurileanu Gabriela, Lascus Vicentiu, Morar Alin

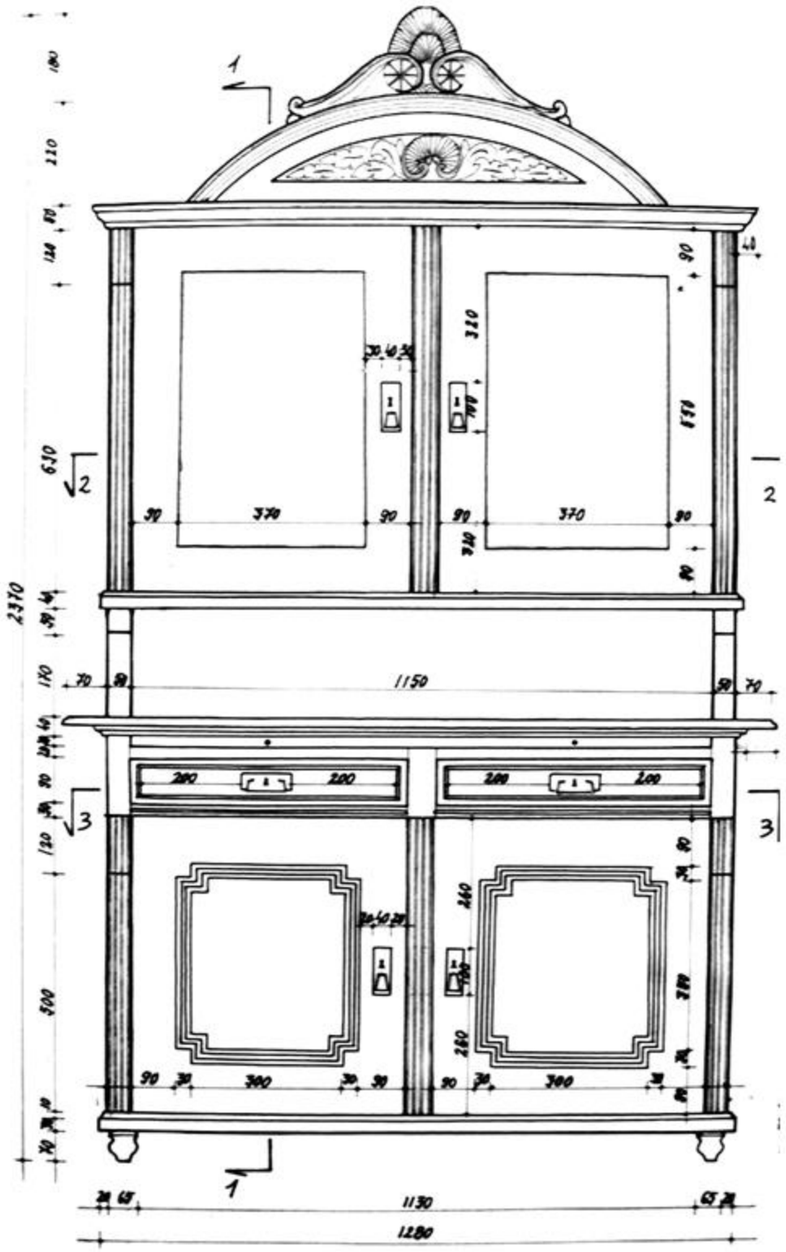

ELEVATIE FRONTALĂ

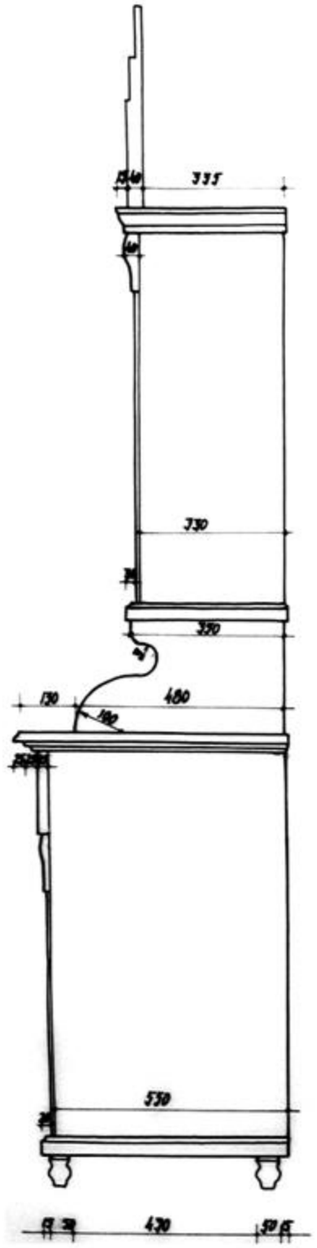

ELEVATIE LATERALĂ

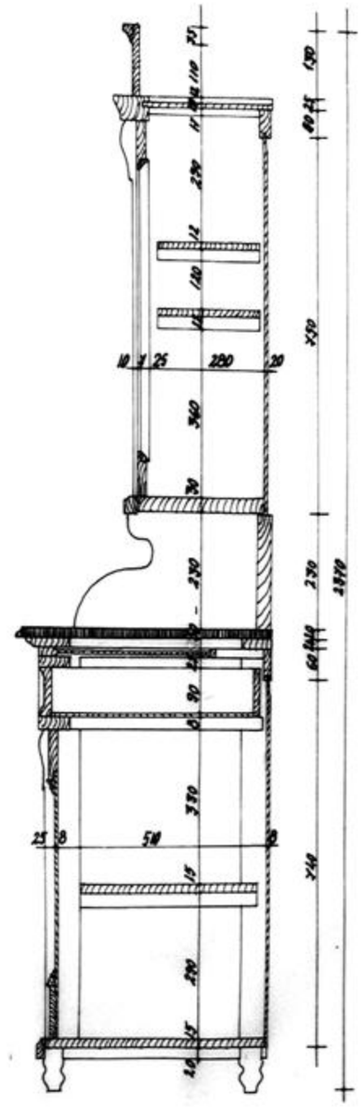

SECTIUNE

Ciurileanu Gabriela, Lascus Vicentiu, Morar Alin

Bufet Sec. XIX

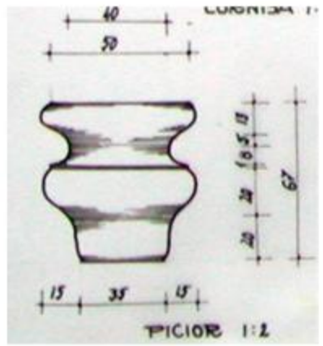

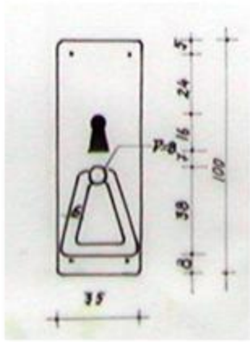

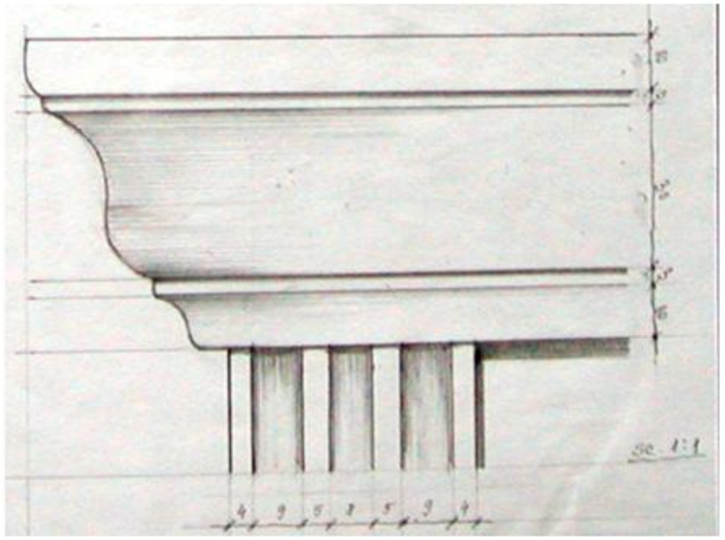

DETALII

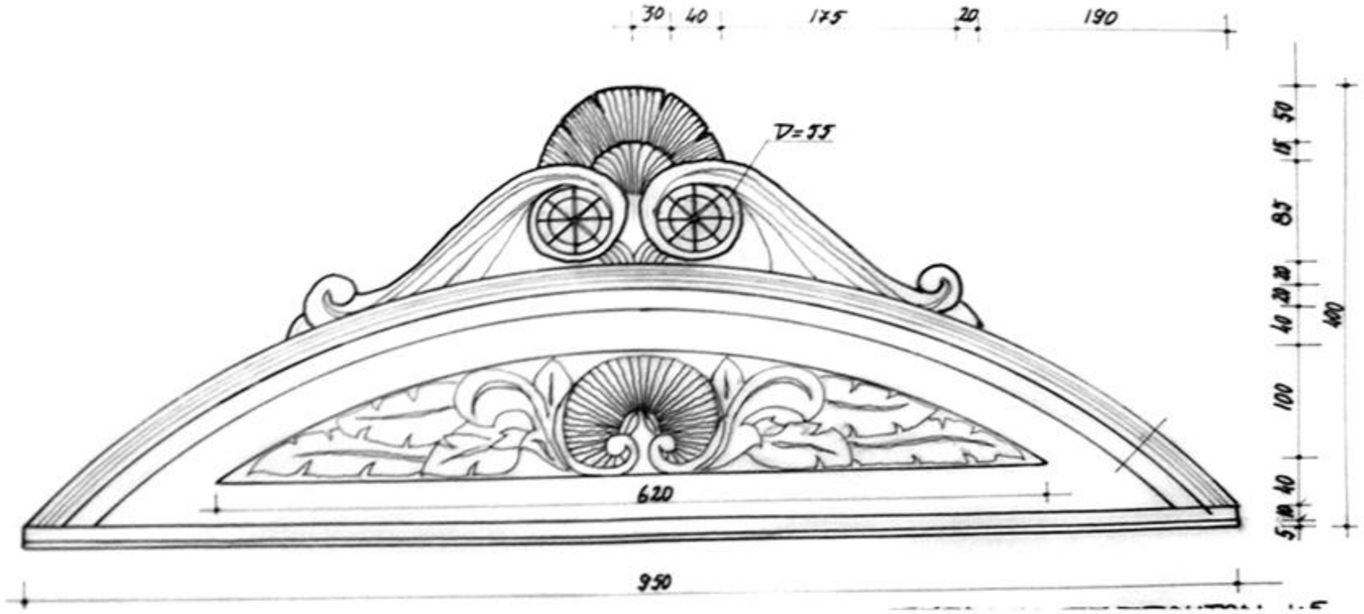

CORNIŞA

Ciurileanu Gabriela, Lascus Vicentiu, Morar Alin

MANIFESTAREA STILULUI ART NOUVEAU ÎN MOBILIER

Perioada cuprinsă între sfârşitul secolului al XIX-lea şi începutul secolului XX se caracterizează printr-o reacție împotriva Eclectismului care dominase arta decenii de-a lungul şi se remarcă printr-o tentativă de realizare a unei noi sinteze stilistice. "Stilul 1900" pune accentul pe valoarea ornamentală a liniei curbe, inspirată fie din motive florale, fie de elemente geometrice. Sunt cultivate formele bidimensionale, zvelte, ondulate, şi, în general, asimetrice, dominate de linia sinuoasă.

În Transilvania influențele în materie de mobilier provin în general din zona Austriei şi Ungariei, de aceea pentru această perioadă este relevantă arta 1900 prezentă în Viena, cunoscută sub numele de Secession. Aceasta se caracterizează prin predominarea liniilor drepte şi a suprafețelor netede cu ornamente de natură abstractă. Amintim, de exemplu, mobilele de un geometrism echilibrat create de Josef Olbrich, Otto Wagner şi Josef Hoffman care, eliminând liniile sinuoase şi motivele florale, impun primatul structurii funcționale asupra decorului

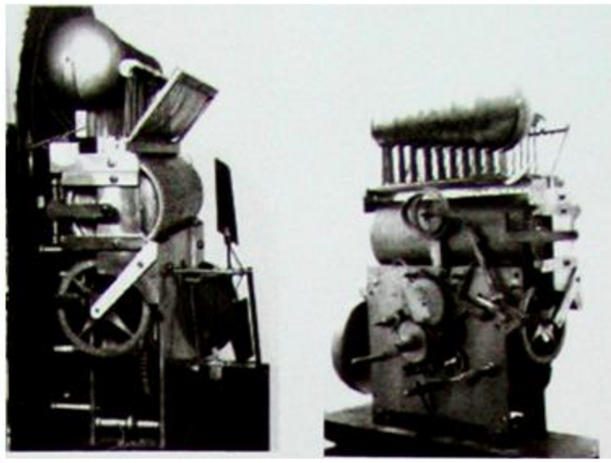

CEASURI ART NOUVEAU

SCURT ISTORIC AL CEASURILOR CU SOCLU

La baza ceasurilor cu soclu se află studiile astronomilor: în 1582 Galileo Galilei descoperă că un pendul poate fi folosit pentru citirea timpului. El aprofundează această descoperire şi desenează primele schițe ale unui ceas cu soclu. În anul 1656 Christiaan Huygens aplică aceste noi cunoştințe pentru a realiza primul ceas de acest tip.

Primele astfel de ceasuri nu erau deosebit de performante, putând rămâne în urmă cu până la 10 minute pe zi. În anul 1670 William Clement observă că prin lungirea pendulului ceasul devine mai exact. Dar pendulurile mai lungi aveau nevoie de cutii mai înalte, de unde şi apariția ceasului cu soclu. Primele nu erau mai înalte de 1,9 m dar cu timpul au început să crească în înălțime, ajungând până la 2,26 m. Cadranele şi-au modificat şi ele dimensiunile, ajungând de la 25,4 cm până la 30,5 cm latura.

Dacă inițial lemnul preferat pentru cutia ce adăpostea mecanismul era abanosul, mai târziu au început să predomine stejarul şi nucul. Încet-încet gustul pentru ornamentație şi-a făcut şi el simțită prezența sub forma unor cutii din ce în ce mai bogat decorate. Modelele erau în general florale şi realizate prin tehnica lăcuirii, importată din Orient, sau din două tipuri de furnir de colorit diferit.

CEASURILE DIN JURUL ANULUI 1900

Unele din cele mai căutate cesuri realizate în jurul anului 1900 sunt pendulele realizate în Austro-Ungaria, cunoscute sub numele de Vienna Regulators. Acestea sunt niste ceasuri de o foarte bună calitate, simple şi elegante şi realizate manual de ceasornicari experti. Ele sunt extrem de precise şi erau , de multe ori, folosite în clădiri publice.

Majoritatea ceasurilor de acest tip sunt caracterizate de carcase simple , dar atractive, realizate în general din nuc, mahon, lemn de trandafir sau cireş. Furnirurile sunt de o foarte bună calitate şi se mizează mult pe efectele decorative ce se obțin prin aşezarea în diferite poziții a acestora. Pendulul ceasului, realizat de cele mai multe ori din alamă şi lemn, este protejat de o uşa de sticlă transparentă. Cadranul este o operă de artă în sine, de multe ori gravat, argintat sau emailat, materialul de bază fiind şi aici alama.

Fabricile din Germania au încercat şi ele să reproducă aceste ceasuri, dar nu au ajuns la performanțele realizate de marile firme austriece, cum ar fi Lenzkirch sau Junghans.

Bibliografie: Centuries of Styles – Clocks, Ed. Grange Books, Rochester, 1998.

Muresan Ancuta, Szilagyi Gabriela , Bleoca Dana

CEASUL RELEVAT

PRZENTARE

Denumire piesă : ceas cu soclu

Dimensiuni : 35x45x200 cm

Stare de conservare : bună

Locul de proveniență : veche familie Clujană; momentan (2004)

se află în Cluj, la un Magazin de antichități de pe str. Eroilor 20

Datare : 1915; Art Nouveau

Un exemplu foarte reuşit de ceas cu soclu este cel prezentat în imaginile următoare, ce datează din jurul anului 1890 din Germania şi aparține aceluiaşi stil ca ceasul relevat de noi. Deşi cele două ceasuri sunt apropiate ca şi dată de fabricare şi sunt asemănătoare din punct de vedere stilistic (ambele sunt din perioada 1900, de inspirație austriaco–germană), ele diferă fundamental prin atenția acordată detaliilor şi ornamentelor. Ceasul prezentat în releveu este, deşi elegant, destul de simplu, pe când celalalt este o adevărată bijuterie minuțios executată. Carcasa de stejar este bogat sculpată şi finisată, iar accesoriile metalice sunt şi ele deosebite: un panou de alamă şi o broască în formă de cap de leu din acelaşi material. Cadranul ceasului este şi el din alamă, cu modelele şi cifrele gravate de mână.

DESCRIEREA PIESEI

Ceasul este alcatuit dintr-o cutie masivă realizată din lemn de stejar furniruit cu lemn de nuc, ce adăposteşte mecanismul. Elementele din lemn sunt îmbinate în coadă de rândunică, fiind finisate –lăcuit în față şi lateralele ceasului şi complet nefinisate în spate. Spatele cutiei este realizat din placaj.

Ca şi structură, el este alcătuit din două compartimente distincte. Primul conține mecanismul ceasului şi pendulul realizat din alamă, cu tija din lemn. Al doilea, mai mic, se află la baza cutiei şi constă dintr-un compartiment pentru depozitarea diferitelor obiecte. Acesta este protejat de o uşa în întregime din lemn. Se pot observa aici balamalele realizate probabil din alamă.

La capitolul decorații ceasul nu excelează, singurul detaliu mai interesant fiind cadranul realizat din alamă emailată şi foarte atent gravat cu motive de natură vegetală (frunze, ghirlande).

La partea superioară a carcasei există o cornişa puternică, ce se termină cu nişte denticuli rotunjiti, iar la partea inferioară avem tot un profil orizontal, asemănător cornişei, decorat cu ornamente tip măsline. Ceasul stă pe nişte picioare scurte, sculptate ce se îngustează spre bază.

Tot un element interesant este şi uşa ce închide compartimentul inferior, deoarece suprafața ei este decorată cu un joc de furnir de acelasi tip, dar cu fibra aşezata în diferite direcții.

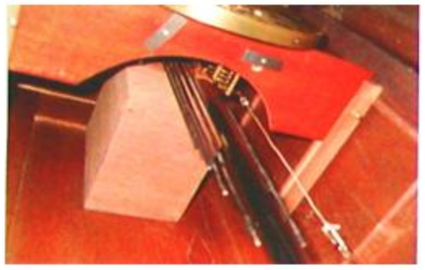

Muresan Ancuta, Szilagyi Gabriela , Bleoca Dana

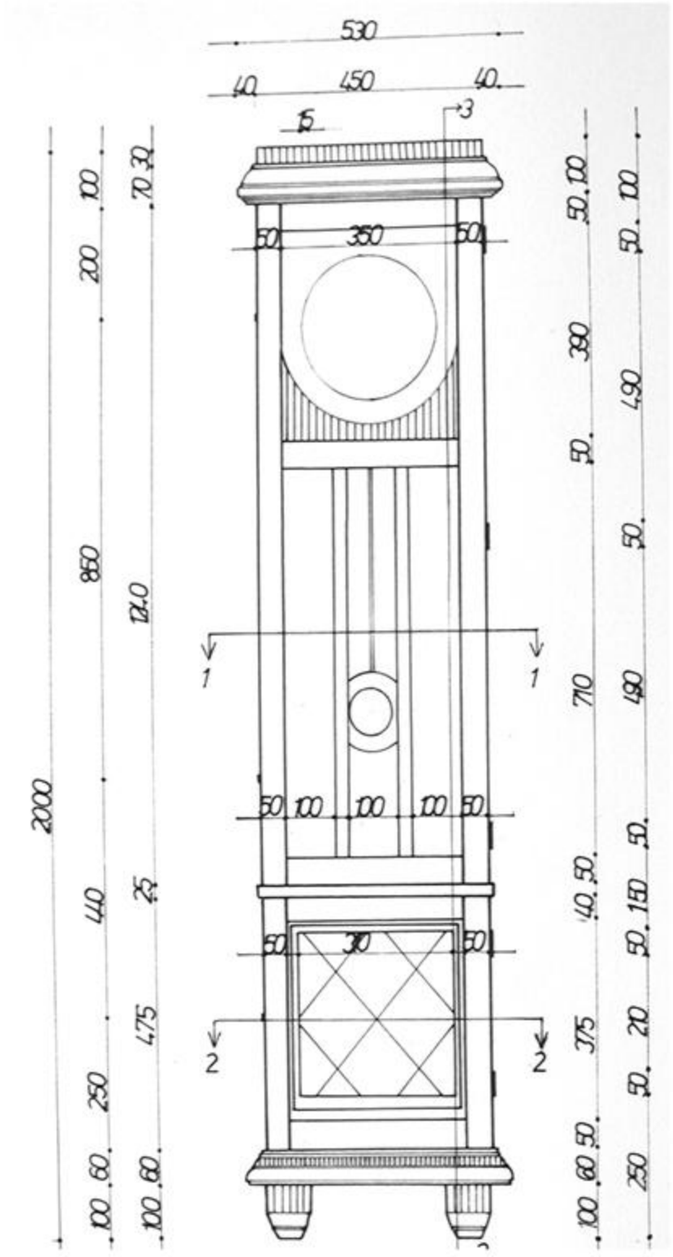

ELEVATIE

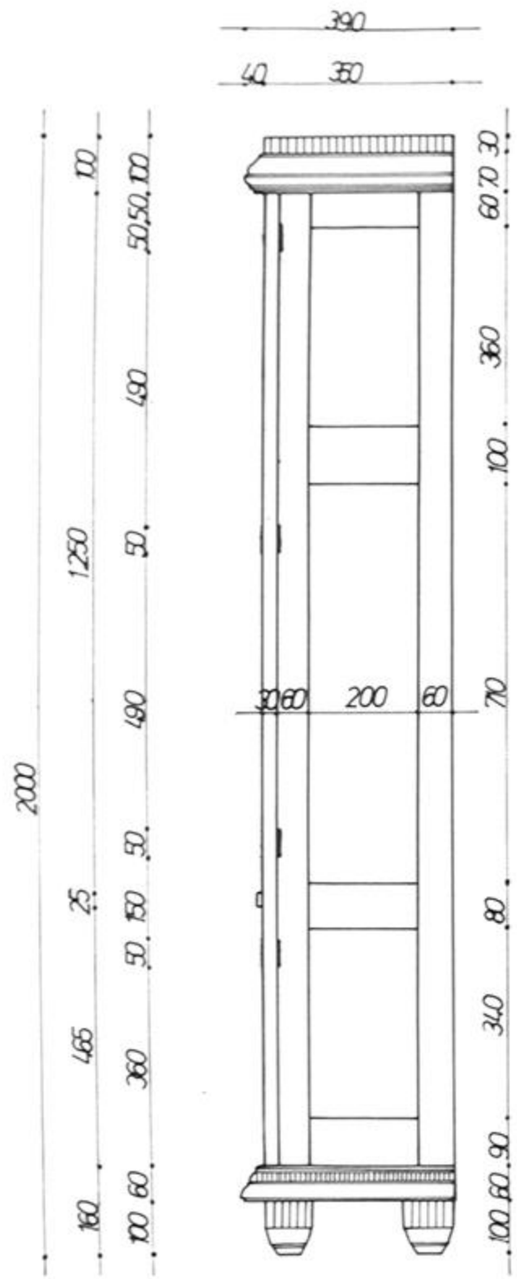

ELEVATIE

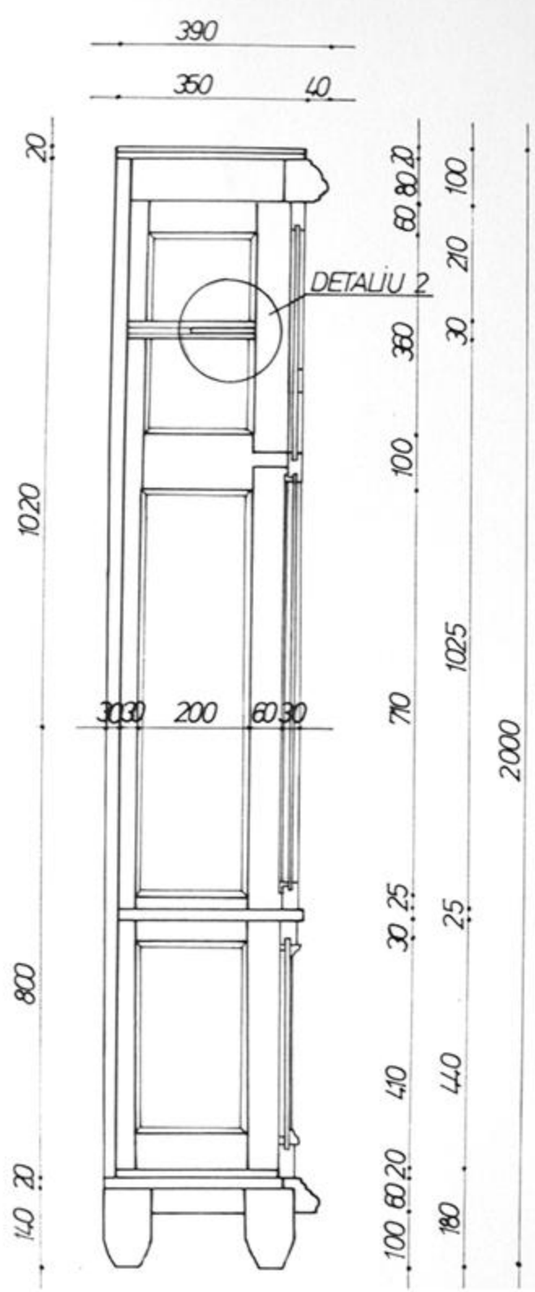

SECTIUNE

Muresan Ancuta, Szilagyi Gabriela , Bleoca Dana

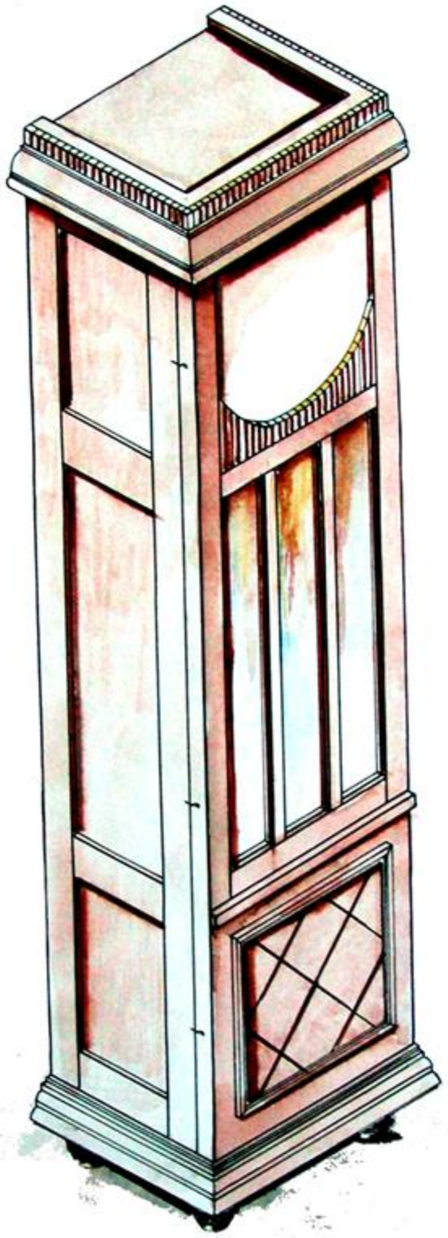

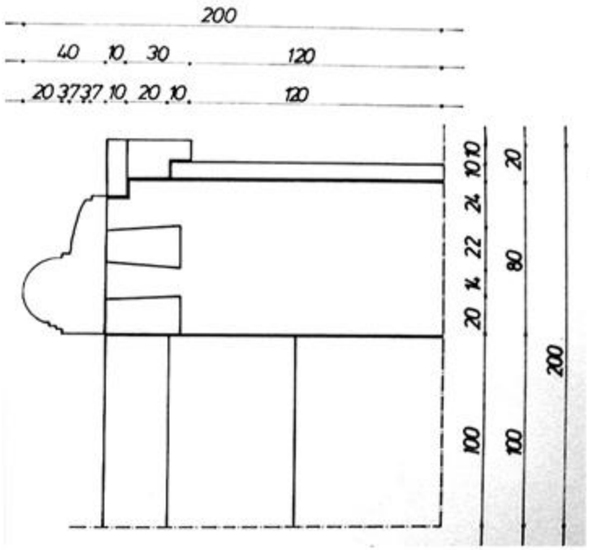

DETALIU

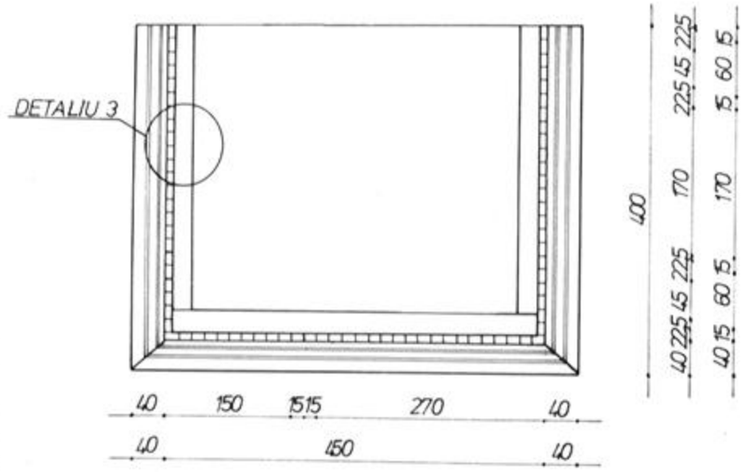

PLAN

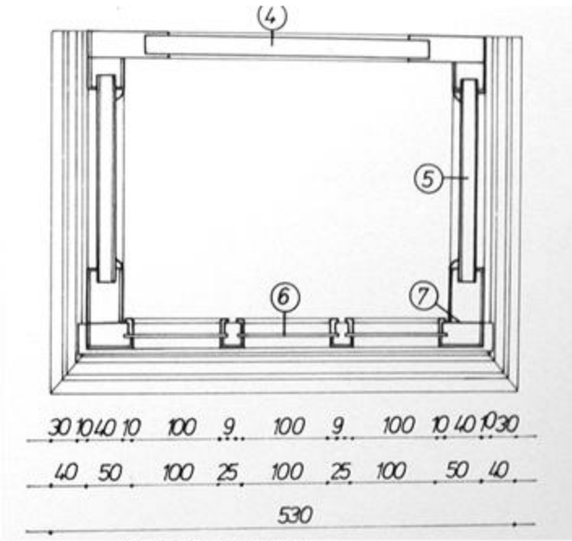

SECTIUNE

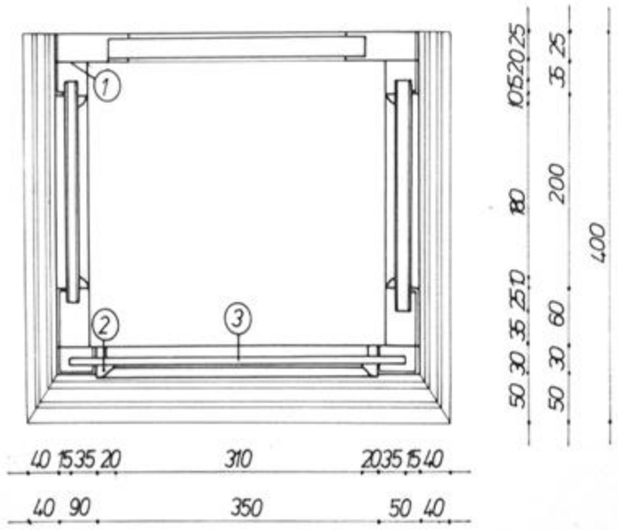

SECTIUNE

Muresan Ancuta, Szilagyi Gabriela , Bleoca Dana

COLECȚIONARISMUL

În secolul al XV-lea, în Renaştere, se dezvoltă un fenomen numit colecționarism şi care se manifestă prin interesul pentru diferite obiecte de artă cu valoare deosebită, în special cele aparținând Antichității romane. Acest fenomen a fost observat pentru prima oară după anul 212 I.Chr., când o dată cu cucerirea Siracuzei de către romani, au fost aduse în Roma antică, drept pradă de razboi, opere de artă grecesti ce au fost vândute apoi colecționarilor.

Drept urmare a acestui interes pentru obiecte frumoase, a fost necesară apariția unui mobilier specializat care să poată adaposti în conditii de siguranța exponatele. Au apărut vitrine de diferite dimensiuni, pentru diferite colecții, iar una ditre acestea a fost cea pentru colectiile numismatice.

MANIFESTAREA STILULUI NEO-RENAŞTERE ÎN MOBILIER

Secolul al XIX-lea a fost unul de mari conflicte decorative, fiind era în care marile familii, cum ar fi Vanderbilt si Astor îşi construiau şi îşi mobilau locuințele combinând diferitele stiluri de până atunci cu o mare uşurință. Eclectismul era la ordinea zilei şi nici un amestec de motive şi simboluri nu era considerat nepotrivit.

După descoperirile arheologice de la Herculanum şi Pompei, în Europa, interesul pentru formele agitate ale Rococo-ului începe să dispară, acesta fiind înlocuit cu preferința pentru creațiile echilibrate ale Antichității greco-romane. Neo-Renaşterea începea să se manifeste prin preferința pentru mobilierul cu linii drepte, furniruit cu esențe închise la culoare şi decorat cu încrustații şi reliefuri plate. Creatorii puneau accent pe a crea piese frumos decorate după exemplul celor din antichitate, luând ca model aspectul simetric al construcțiilor antice şi împrumutând elemente arhitecturale de genul coloanelor şi balustradelor.

Deoarece vitrinele numismatice arată de multe ori ca o masă a carei tăblie este înlocuită cu o cutie de mică adâncime pentru etalarea monedelor, vom prezenta şi imagini a unor mese din Neo-Renaştere, care se apropie ca aspect de piesa relevată de noi.

Un exemplu de vitrină foarte bine păstrata este cea din imaginile următoare, realizată din stejar, ce încă se mai păstrează în stare relativ bună (puțin zgâriată), sticla originală de de-asupra şi de pe laterale. Cele doua rafturi sunt şi ele originale şi întreaga piesă este nerestaurată, fiind în stare surprinzător de bună pentru un obiect vechi de aproximativ 100 de ani. A fost probabil folosită într-un magazin non-alimentar, pentru expunerea mărfurilor.

Muresan Ancuta, Szilagyi Gabriela , Bleoca Dana

PIESA RELEVATĂ

PREZENTARE

Denumire : vitrină numismatică

Dimensiuni :89x70,5x77,5

Stare de conservare: bună

Locul de proveniență: necunoscut, momentan (2004) se află în Cluj, la un magazin de antichități de pe str. Eroilor 20

Datare: 1870-1880; Neo-Renaştere

Vitrina are aspectul unei mese mici, fiind realizată din lemn de stejar, finisat prin lăcuire. Gradul de finisare al piesei este foarte ridicat, lemnul fiind atent prelucrat.

Ca structură, ea este realizată dintr-o cutie de mică adâncime, ce sprijină pe patru picioare. Cutia are lateralele realizate din lemn masiv puternic profilat, având aspect de cornişă. Fundul cutiei este realizat din sticlă translucidă striată, iar capacul din sticlă transparentă în stare foarte bună. Capacul se poate deschide, fiind prins cu ajutorul unor balamale metalice, realizate probabil din alamă. În partea de jos a mobilei avem un raft de sticlă striată care leagă picioarele între ele.

Din punctul de vedere al decorațiilor şi al ornamentelor, vitrina este o piesă foarte reuşită. În special picioarele sunt foarte atent sculptate, având o secțiune variabilă şi terminații în formă de labă de leu. Partea de sus a piesei este decorată cu un profil orizontal cu colțuri mult ieşite în afară şi rotunjite.

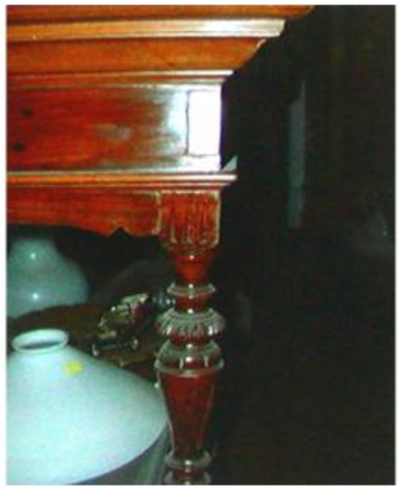

Muresan Ancuta, Szilagyi Gabriela , Bleoca Dana

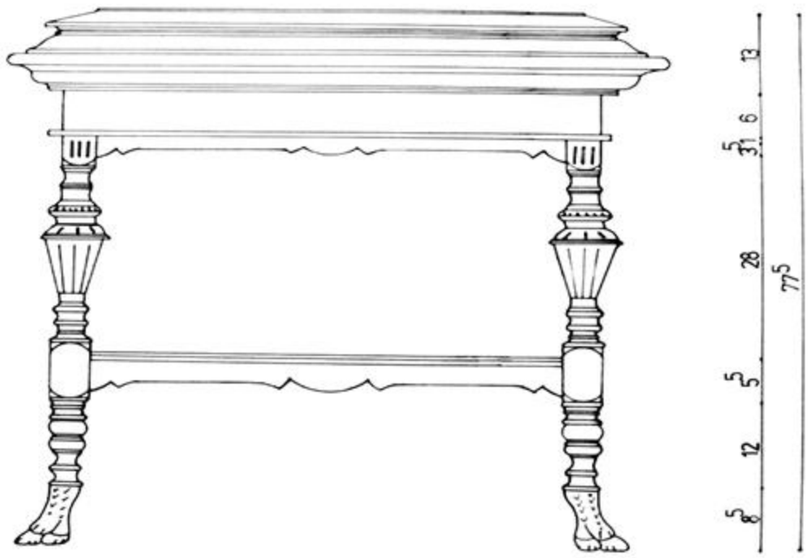

ELEVATIE

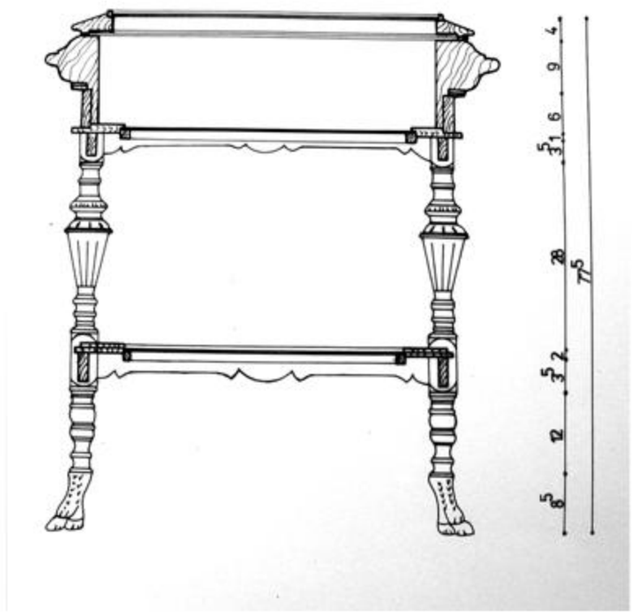

SECTIUNE

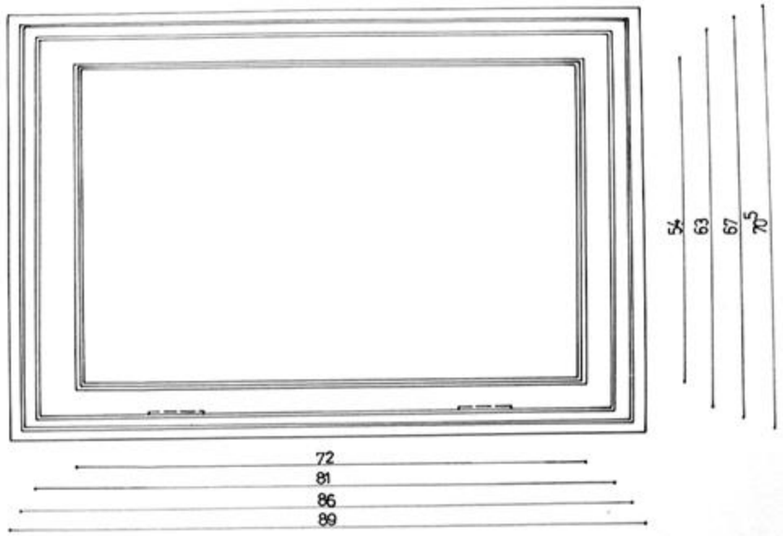

PLAN

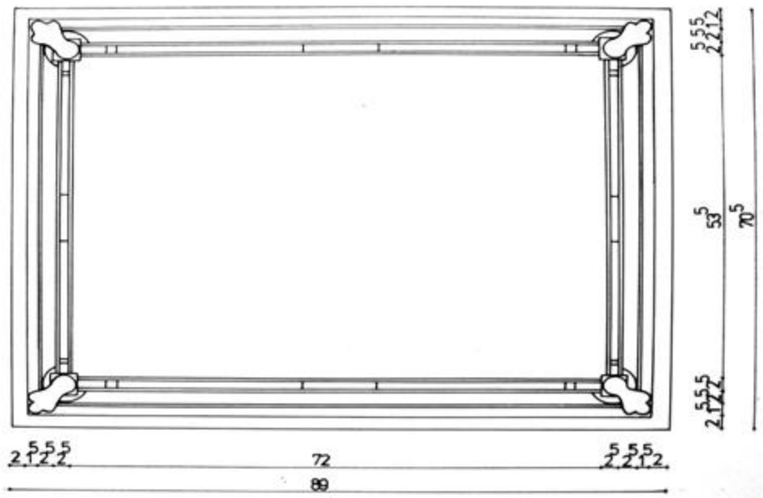

SECTIUNE

Muresan Ancuta, Szilagyi Gabriela , Bleoca Dana

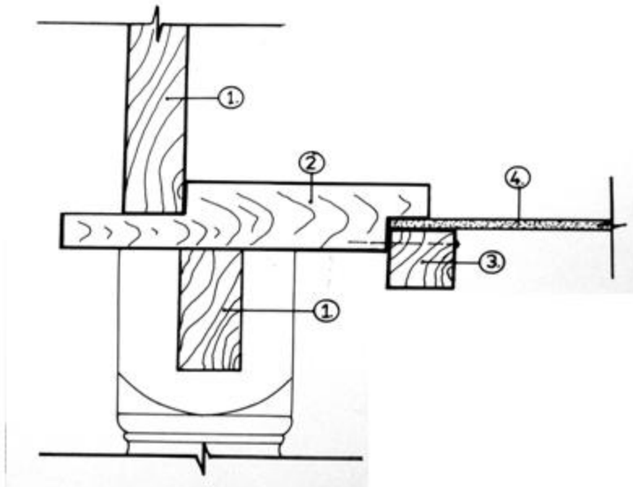

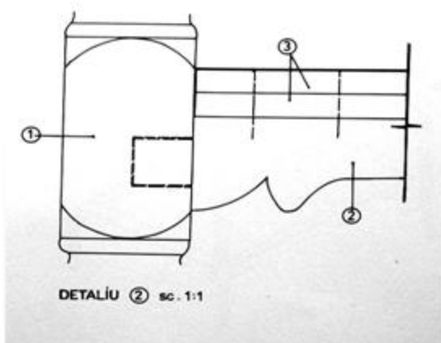

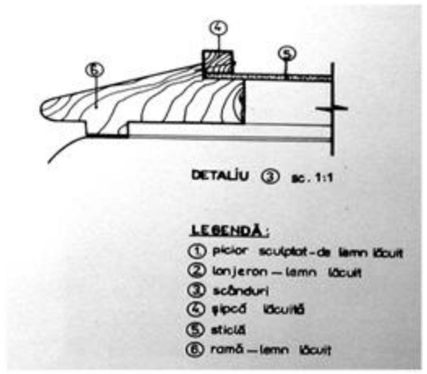

Muresan Ancuta, Szilagyi Gabriela , Bleoca Dana

Vitrină Stil Neo-Renaştere

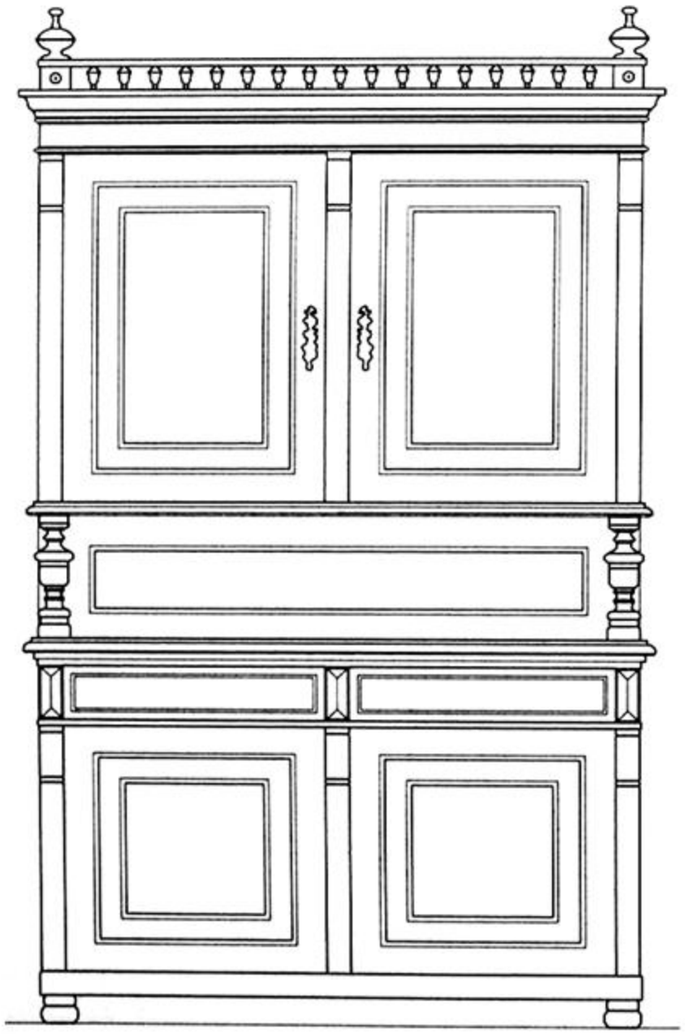

Din punctul de vedere al istoriei mobilierului, a doua jumatate a secolului XIX este caracterizată între altele prin reluarea principalelor caracteristici decorative ale unor perioade stilistice anterioare precum Goticul, Renaşterea, Barocul. Se preiau astfel atât principalele trăsături stilistice (motive şi respectiv elemente ornamentale) cât şi preferințele privind organizarea compozițională.
Elemente decorative de factură arhitecturală, precum: cornişa, baluştri, ancadramentele, coloanele, pilaştri, canelurile, denticulii, elementele decorative florale stilizate sunt prezente în stucături şi sculpturi împodobind obiectele de decorație interioară. Alături de limbajul ornamental, Neo–Renaşterea va prelua din Renaştere şi acel echilibru compozițional desăvârşit, principalele reguli de compoziție, simetria perfectă. Se preferă un mobilier elegant, mai puțin încarcat de elemente decorative. Formele păstrează per ansamblu raporturile secțiunii de aur iar motivele decorative sunt ordonate fiind distribuite după formule geometrice precise astfel încât să se păstreze o perfectă simetrie.

Repertoriul ornamental antic, preluat de Renaştere este agreat şi de Neo–Renaştere şi respectiv Neo–Renasterea Germană.
Existența unui stil al Renaşterii Germane, şi al unui mediu cultural caracterizat de realism, ordine, şi proporție favorizează apariția şi dezvoltarea stilului Neo–Renaşterii în teritoriile germane. Spiritul auster precum şi atenția acordată detaliului conduc spre o artă de mare minuțiozitate, vizibilă în sculptura lemnului, în finețea inciziilor, în precizia cu care sunt montate piesele de mobilier.
În Austria şi Elveția stilul este caracterizat printr-o sobrietate specifică mai degrabă Clasicismului. Mobilierul din lemn masiv este placat cu panouri ce au pe ele reliefuri şi motive de factură clasică: cornişe, frontoane, capiteluri. Suprefețele sculptate reprezintă ghirlande, frunze de acant, volute.

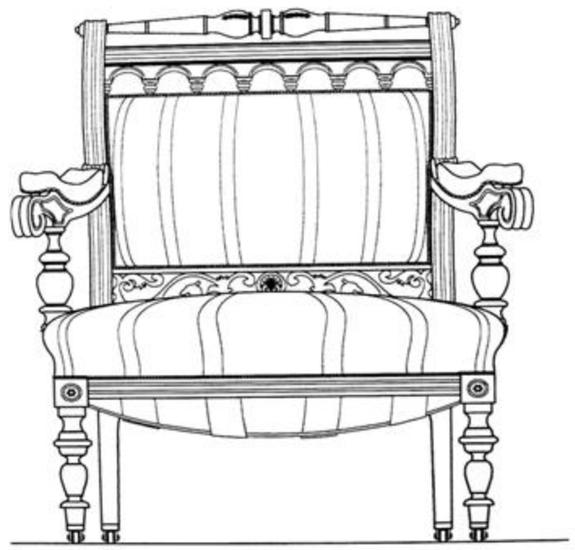

Rusu Anca, Strambu Alex, Ioja Cristi

Bufet şi fotoliu Stil Neo-Renaştere Germană

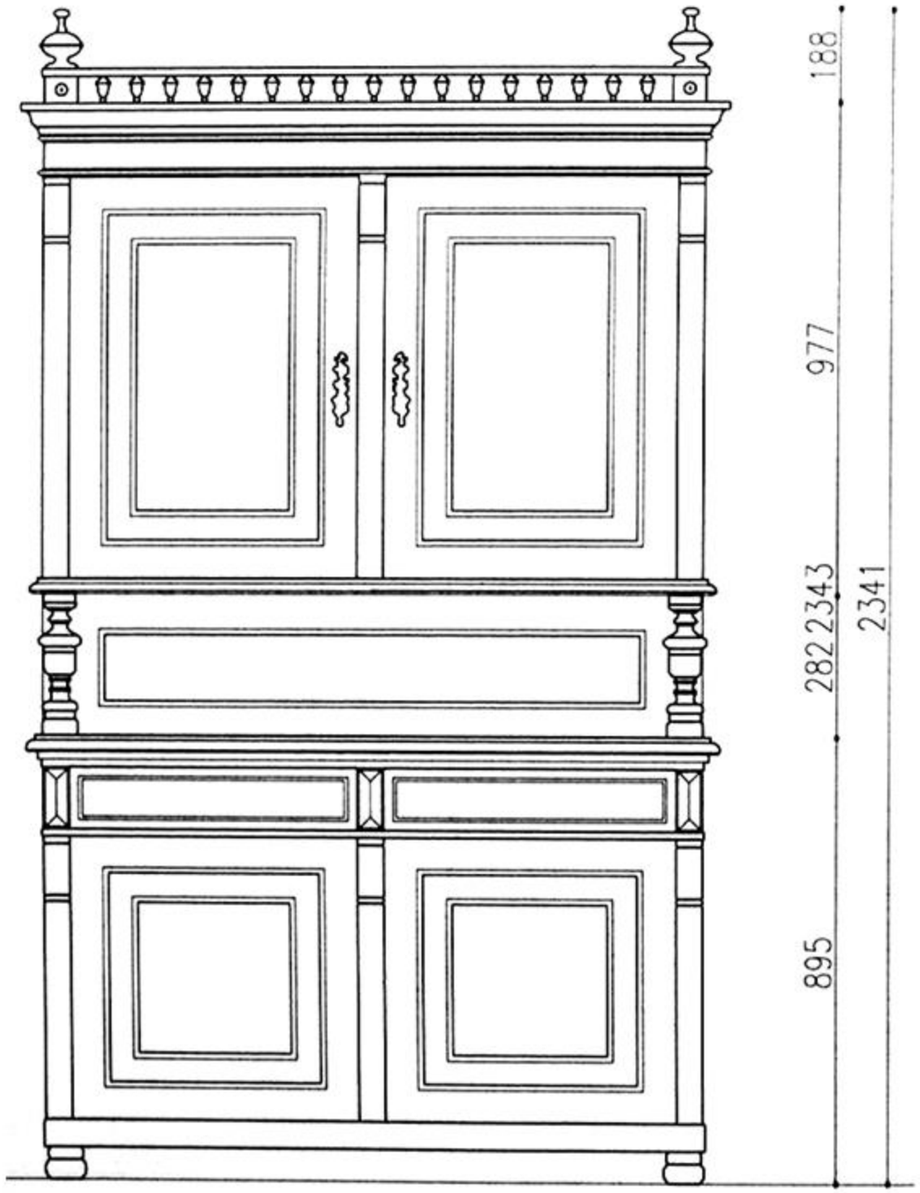

ELEVATIE

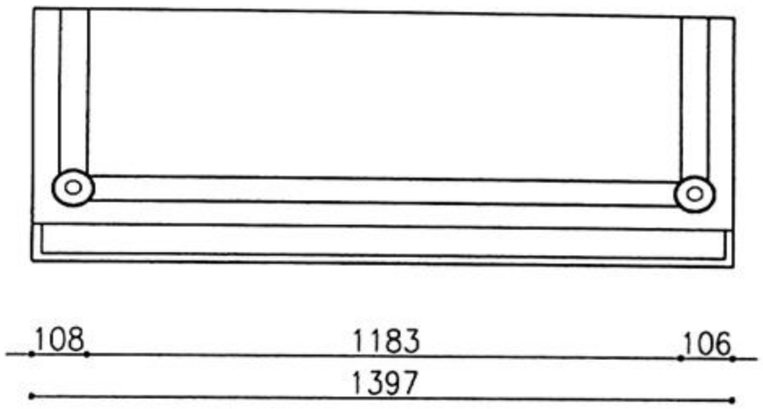

PLAN

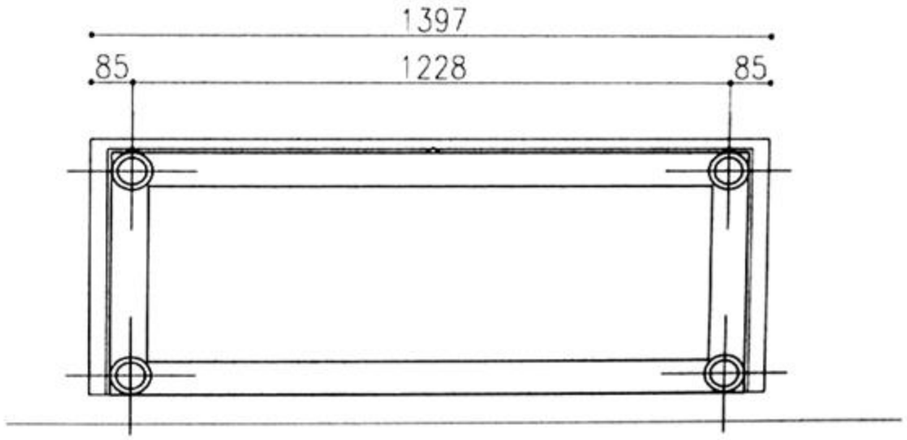

SECTIUNE

Rusu Anca, Strambu Alex, Ioja Cristi

Bufet Stil Neo-Renaştere Germană

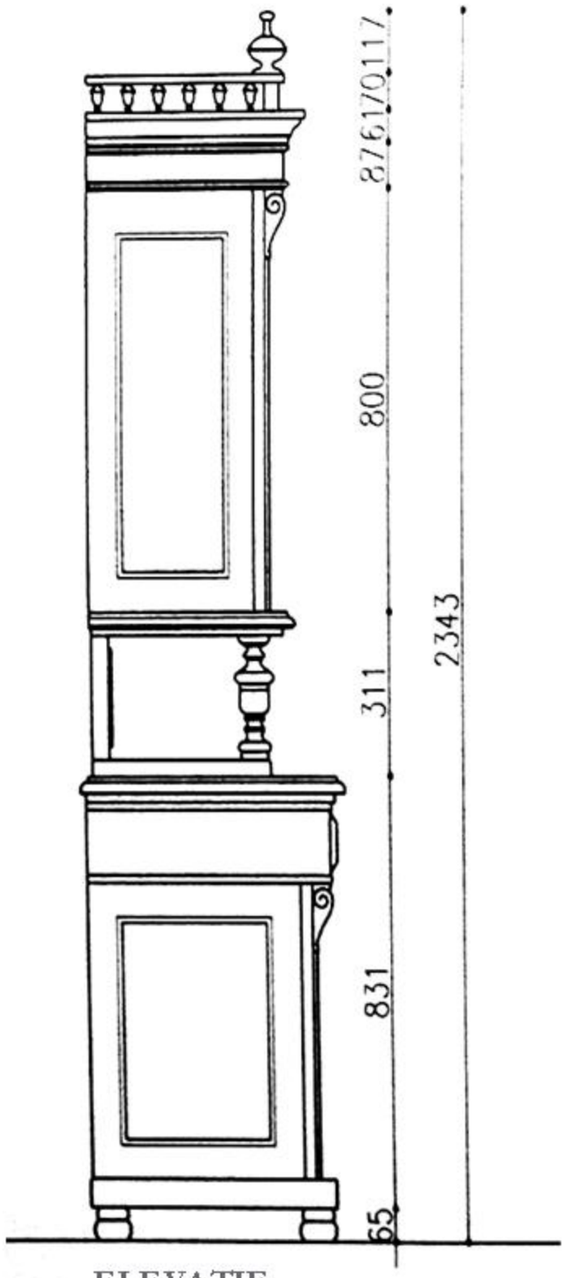

ELEVATIE

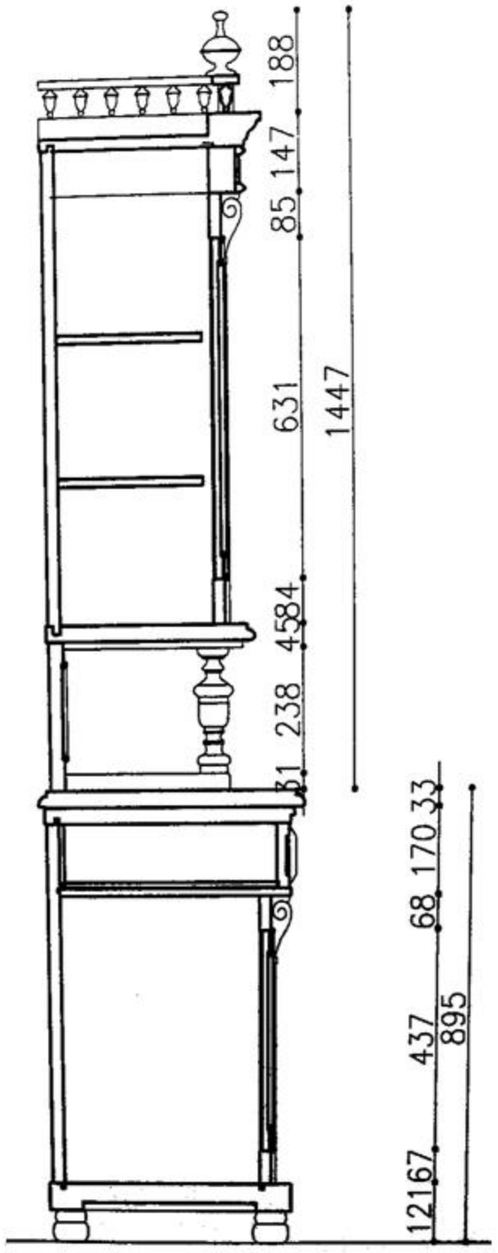

SECTIUNE

Rusu Anca, Strambu Alex, Ioja Cristi

Bufet Stil Neo-Renaştere Germană

Bufetul[1] prezentat este o piesă ilustrativă pentru stilul care îi este atribuit, respectiv Neo–Renaşterea Germană.
Piese de mobilier de acest gen întâlnim la noi în țară mai ales pe teritoriul Transilvaniei, iar până în pragul primului Război Mondial le regăsim în general în propietatea unor familii maghiare, germane sau române din această zonă; cu timpul însă datorita mobilității populatiei şi a bunurilor, propietarii lor şi aria de localizare se schimbă. După primul război mondial, multe familii maghiare sau germane se mută din Transilvania vânzând unele dintre bunurile care nu doresc să le mai transporte. Acesta este şi perioadă în care familia Maier va achiziționa mai multe piese de mobilier printre care şi acest bufet. În prezent piesa se găseşte în posesia domnului Nicoara C., care a pus-o în vânzare. Domnia sa susține că a cumpărat această piesă în urmă cu cca douăzeci de ani de la familia Maier, dar nu are date privind locul şi data fabricației[2].

1. Vezi "bufet", în Dicționar de artă, (colectiv de autori) vol II, Ed. Meridine, pg.79-80
2. În această perioadă se păstrează obiceiul de a marca piesa cu numele autorului sau a atelierului în care a fost realizată.

Bufetele de acest tip, au la origine suprapunerea a două cufere şi cufărul sculptat şi lăcuit inspirat din sarcofagele antice. În timp, ele capătă o formă tot mai rafinată şi pe măsură ce sunt mai îngrijit lucrate îşi schimbă locația din bucătărie în salonul de luat masa. Întrebuințate la început pentru depozitare de vase, veselă si chiar alimente, acest tip de mobilier ajunge să păstreze pe etajerele sale argintăria şi vesela prețioasă.
Piesa este executată din lemn de stejar, cu uşile în sistem ramă cu tăblie şi suprafețe decorate cu motivul frunzei de acant dispuse în spirală; frunza de acant pe care o regăsim şi ca deorație la partea superioară a mobilierului. Lateralele piesei sunt realizate din acelaşi material lemnos, tratate la fel cu elementele vederii frontale, spatele find aplicat, cu o tratare doar a părții văzute. Punctul de nisip şi consola decorată cu aceeaşi frunză de acant întregesc paleta ornamentală.
Bufetul este impărțit în două registre: cel inferior susținut de picioare de tip sfere turtite şi cel superior terminat cu o cornişă pronunțată (a cărei profilatură este inspirată de stilul Renaşterii) surmontată de o balustradă în formă de “baluştri de tip vază”,formula întâlnită frecvent în secolul XIX.

Rusu Anca, Strambu Alex, Ioja Cristi

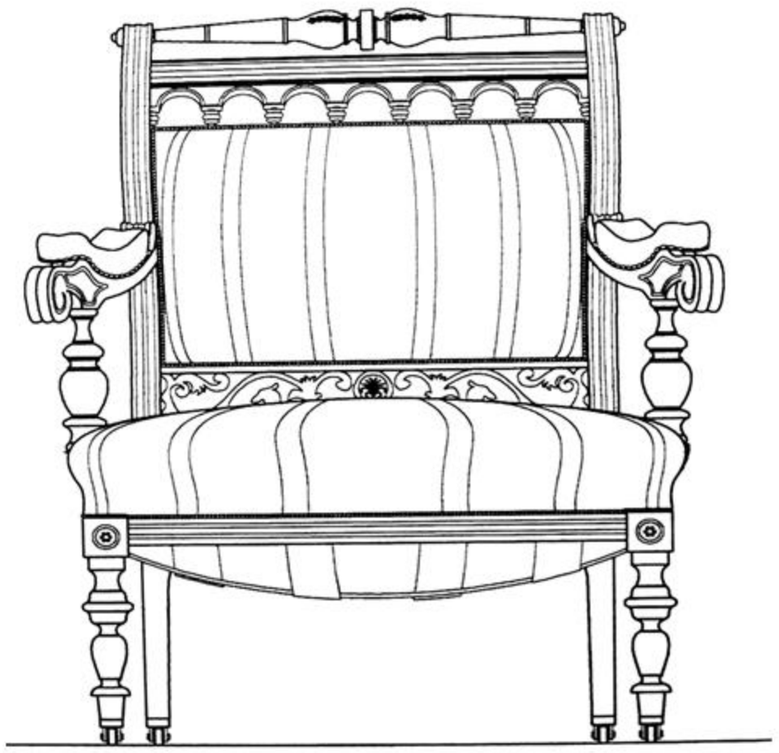

Fotoliul prezentat face parte dintr-un ansamblu care conține patru scaune, două fotolii şi o sofă executate într-un atelier din Gherla, în anul 1891, de către meşterul Szabó, la comanda canonicului de Roma, Domide Octavian (unchiul părinților doamnei Rişca Rodica, care va moşteni mobilierul). Propietara prezintă piesele ca făcând parte din stilul Biedermeier, dar data de fabricație, forma şi decorațiile acestui superb set susțin însă încadrarea în stilul Neo–Renaşterii Germane.
Mobilierul a fost recondiționat de două ori, ultima dată în 1988. Tapițeria originală era ornamentată cu motivul decorativ al trandafirului prezentat mare, pe un fond verde olive. Şnurul original era din mătase, dublu împletit, acesta fiind împreună cu tapițeria, singurele componente care au fost înlocuite.[1]
Lemnul folosit este cel de nuc, băițuit şi lustruit, piesa fiind într-o stare de conservare bună. Ornamentația este relativ simplă, cu elemente aplicate din alamă şi fileuri din acelaşi material aplicate pe canelurile brațelor şi partea superioară a spătarului precum şi pe componentele orizontale ale şezutului. Tot din alamă este executată şi partea mobilă a picioarelor terminate cu rotile. Alt material folosit este sideful, care apare în partea superioară a spătarului sub forma unor ornamente cu butoane rotunde încastrate în lemn. Această piesă de mobilier reuşită este un argument în plus în favoarea realizării unor obiecte de valoare, care indiferent de spațiul în care se găsesc sau propietar îsi vor păstra identitatea şi “aerul aristocratic”.

[1] Toate aceste informatii ne-au fost furnizate de către actualul propietar, domnul Griga I. din Turda.

Rusu Anca, Strambu Alex, Ioja Cristi

Fotoliu Stil Neo-Renaştere Germană

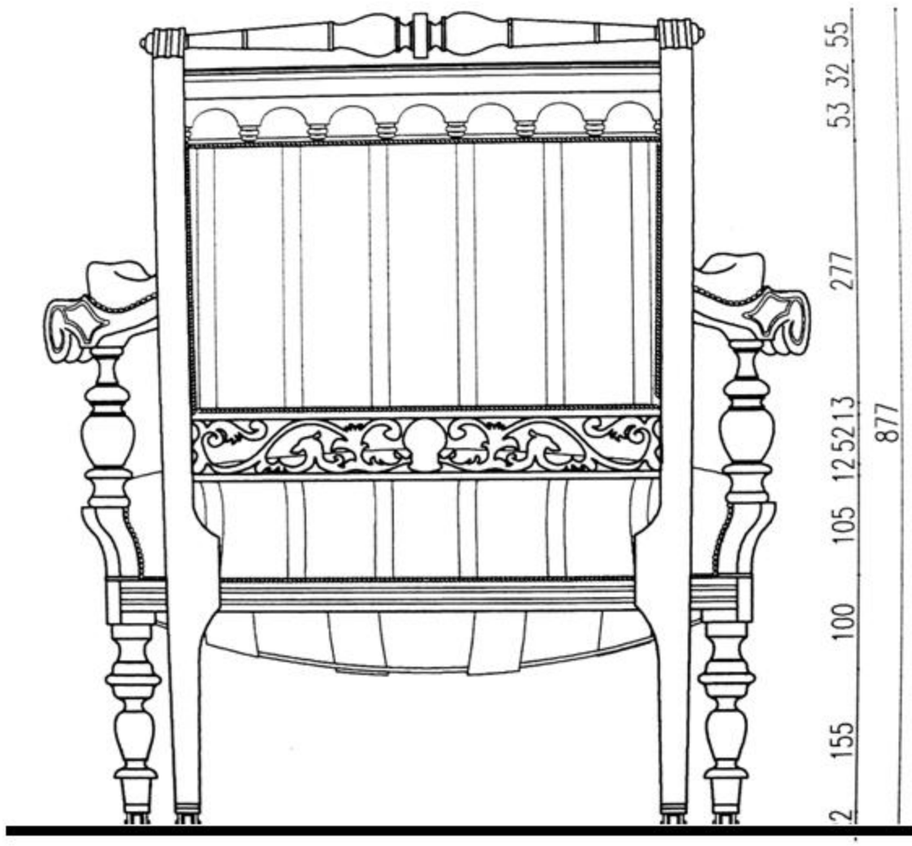

ELEVATIE

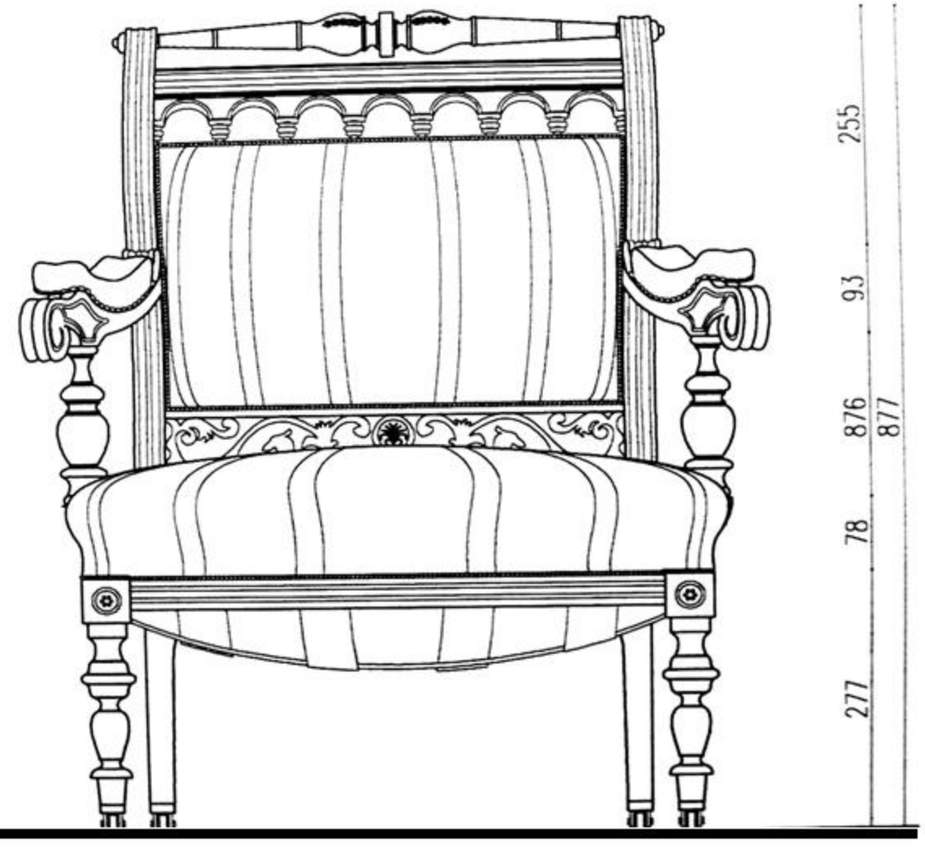

ELEVATIE

Rusu Anca, Strambu Alex, Ioja Cristi

Fotoliu Stil Neo-Renaştere Germană

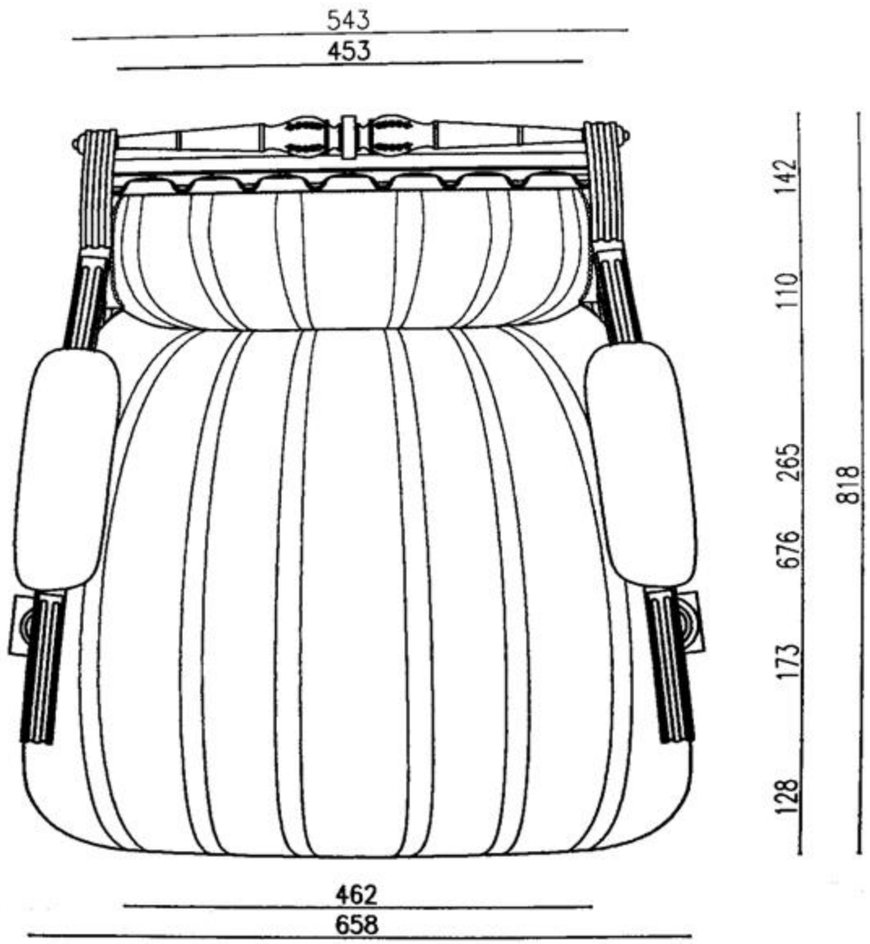

PLAN

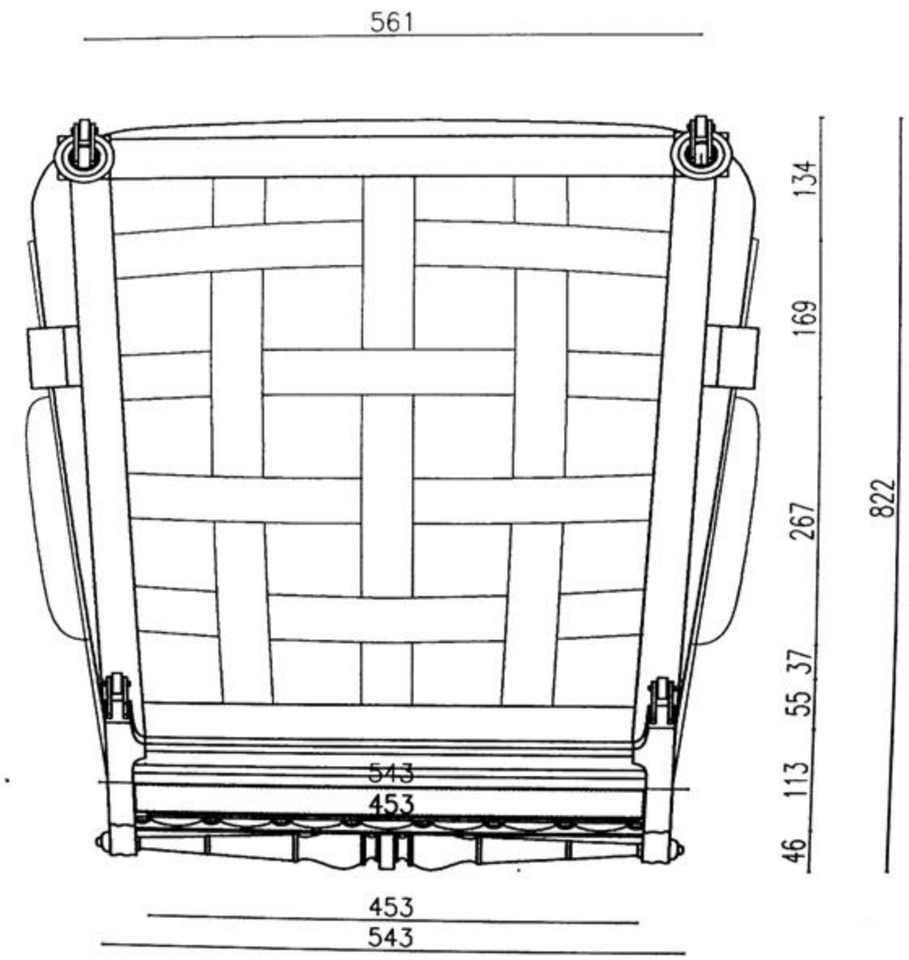

SECTIUNE

Rusu Anca, Strambu Alex, Ioja Cristi

Fotoliu Stil Neo-Renaştere Germană

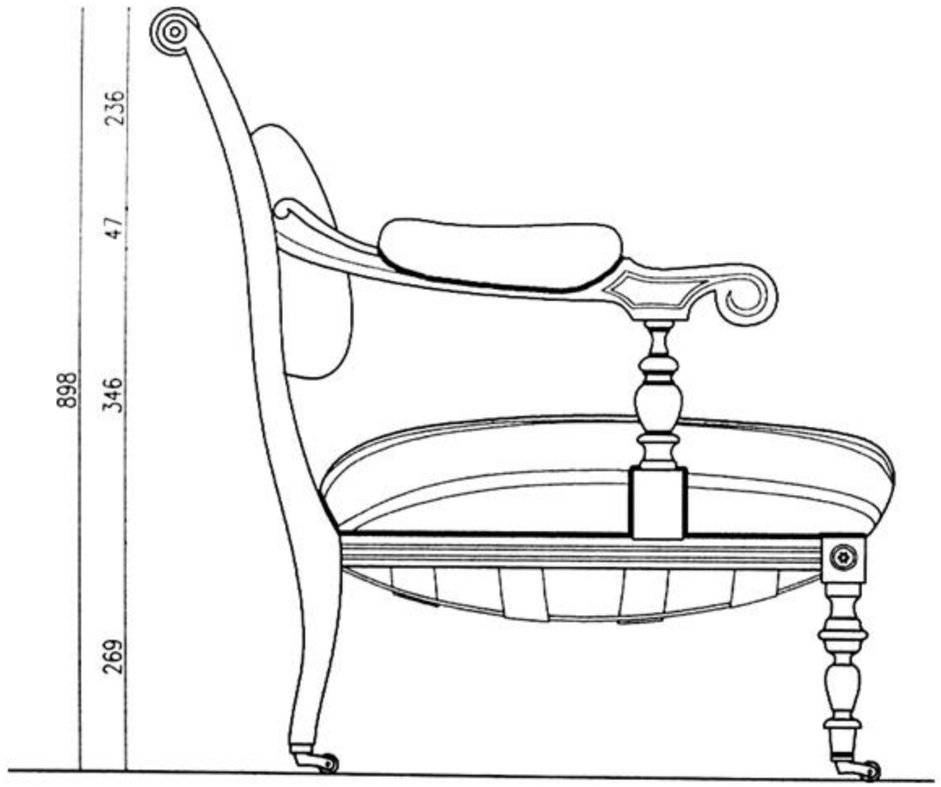

ELEVATIE

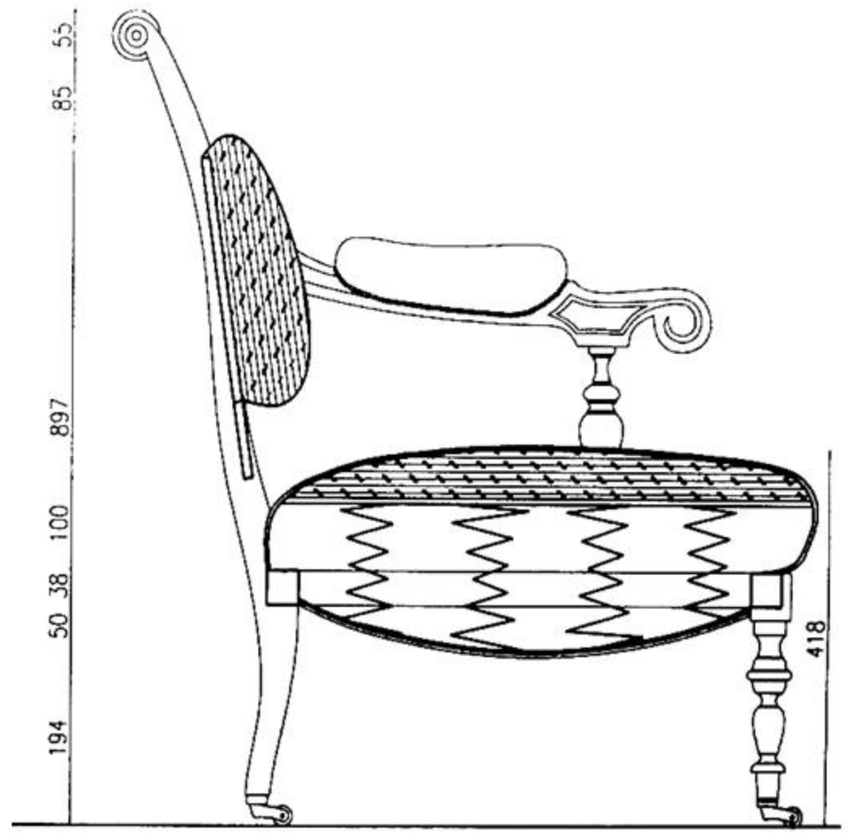

SECTIUNE

Rusu Anca, Strambu Alex, Ioja Cristi

Fotoliu Stil Neo-Renaştere Germană

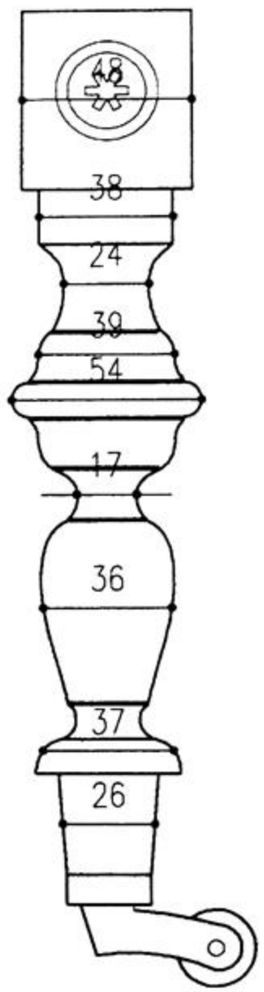

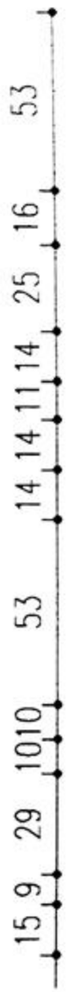

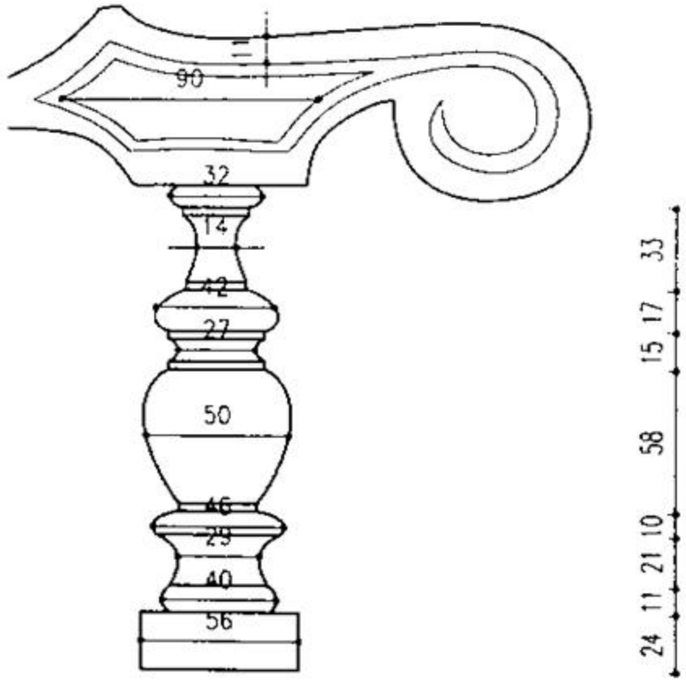

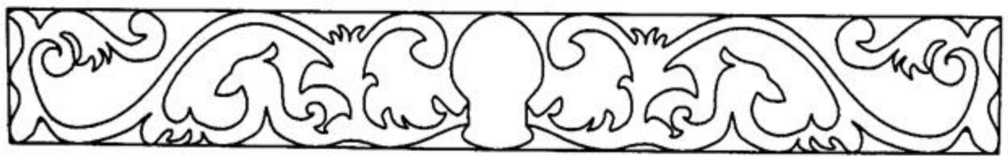

Rusu Anca, Strambu Alex, Ioja Cristi

Cele trei obiecte de mobilier studiate aparțin Anticariatului de pe bulevardul Eroilor nr. 20, Cluj–Napoca. Nu formează un set, nu aparțin aceluiaşi stil, dar sunt toate trei fabricate în perioada 1870-1900, conform informației primite de la anticar.

Masa se încadrează în stilul Neo-Renaştere Germană. A fost fabricată în jurul anului 1880. Nu se poate preciza cui a aparţinut, probabil unei familii obişnuite din Transilvania. Informații mai precise nu avem nici despre locul de fabricație.

Structrura: Masa are o structură simplă. Cele patru picioare sunt rigidizate în plan orizontal pe direcție diagonală. Dimensiunea mică a mesei poate fi dublată prin deschiderea tăbliei ca o carte. Pentru mai multă stabilitate tăblia în forma extinsă se roteşte cu 90 grade. În starea actuală această parte este total desprinsă, iar una din balamale este ruptă. Acest tip de mese există şi în varianta cu sertar, dar la obiectul nostru de studiu partea dintre tăblii rămâne închisă, neutilizată.

Materiale: Esența lemnoasă folosită este bradul, iar elementele sculptate sunt din lemn mai dur, de nuc. Pentru înnobilarea suprafețelor tăbliei s-a recurs la metoda furniruirii tot cu lemn de nuc.

Ornamente: Picioarele, în formă de baluştri, sunt realizate prin strunjire. Aici apare motivul amforei stilizate. Este tipul de ornament integrat formei, ornament structural, specific şi sfârşitului de secol. La partea superioară atrage atenția friza, cu sculpura realizată de asemenea industrial, apoi aplicată pe structura mesei. Ca element decorativ apar ovele.

Stare de conservare: Furnirul de pe suprafața tăbliei este crăpat, iar unele bucăți sunt chiar dislocate. Suprafețele, inițial lăcuite mat, sunt acum tocite datorită uzurii. Lucrul lemnului la variațiile de temperatură a determinat crăparea tăbliei inferioare. La intersecția scândurilor de rigidizare de la partea de jos există un orificiu cilindric, unde probabil intra un balustru, acum dispărut. Şipcile din lemn de nuc cu care se continuă friza în jos lipsesc de pe cele două părti laterale înguste ale mesei.

Gangev Veronica, Ugrai Noemi, Kiss Cristian

Masă Stil Neo-Renaştere Germană

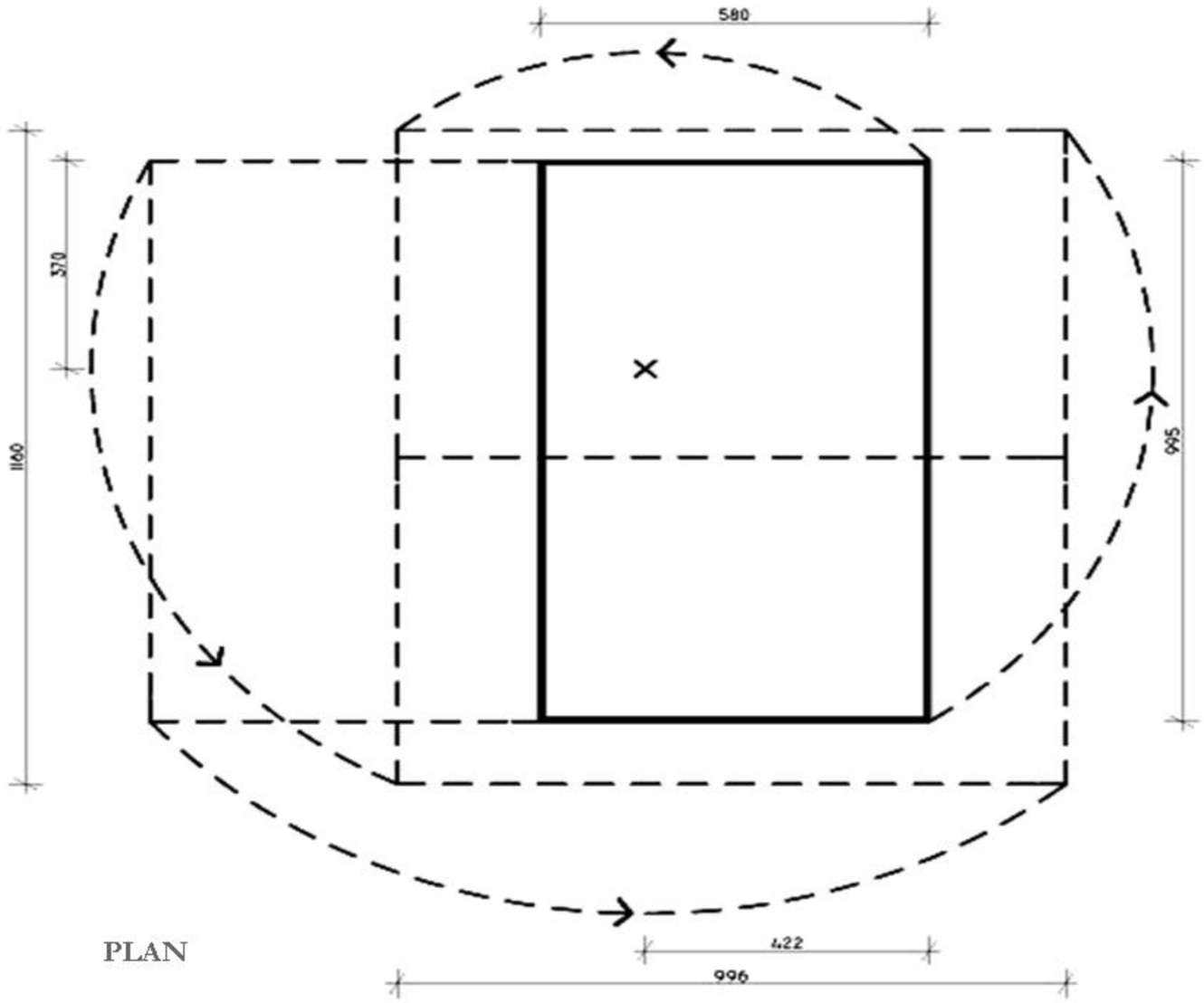

PLAN

Gangev Veronica, Ugrai Noemi, Kiss Cristian

Masă Stil Neo-Renaştere Germană

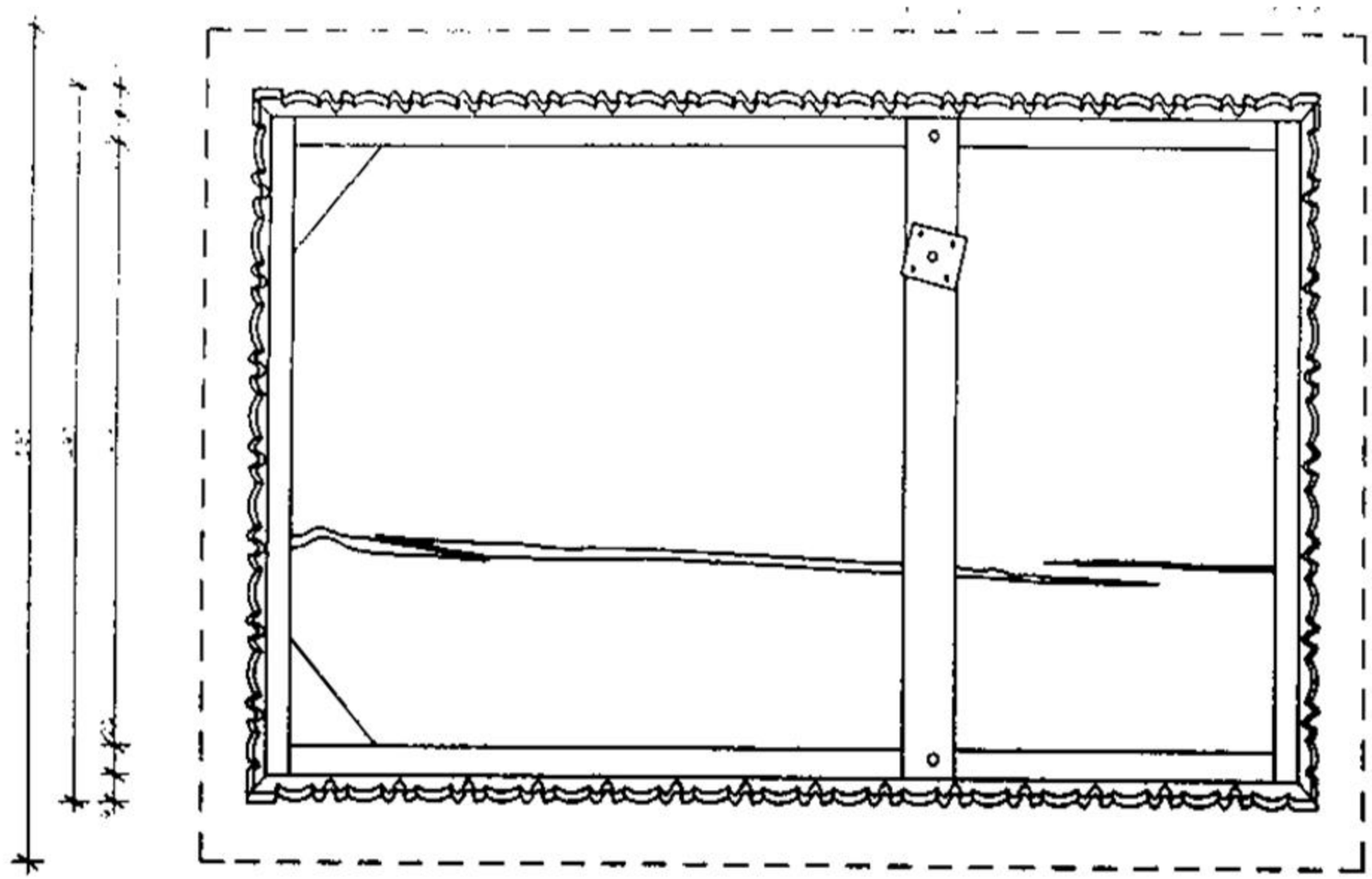

VEDERE DE SUS FĂRĂ TĂBLIE

Gangev Veronica, Ugrai Noemi, Kiss Cristian

Masă Stil Neo-Renaştere Germană

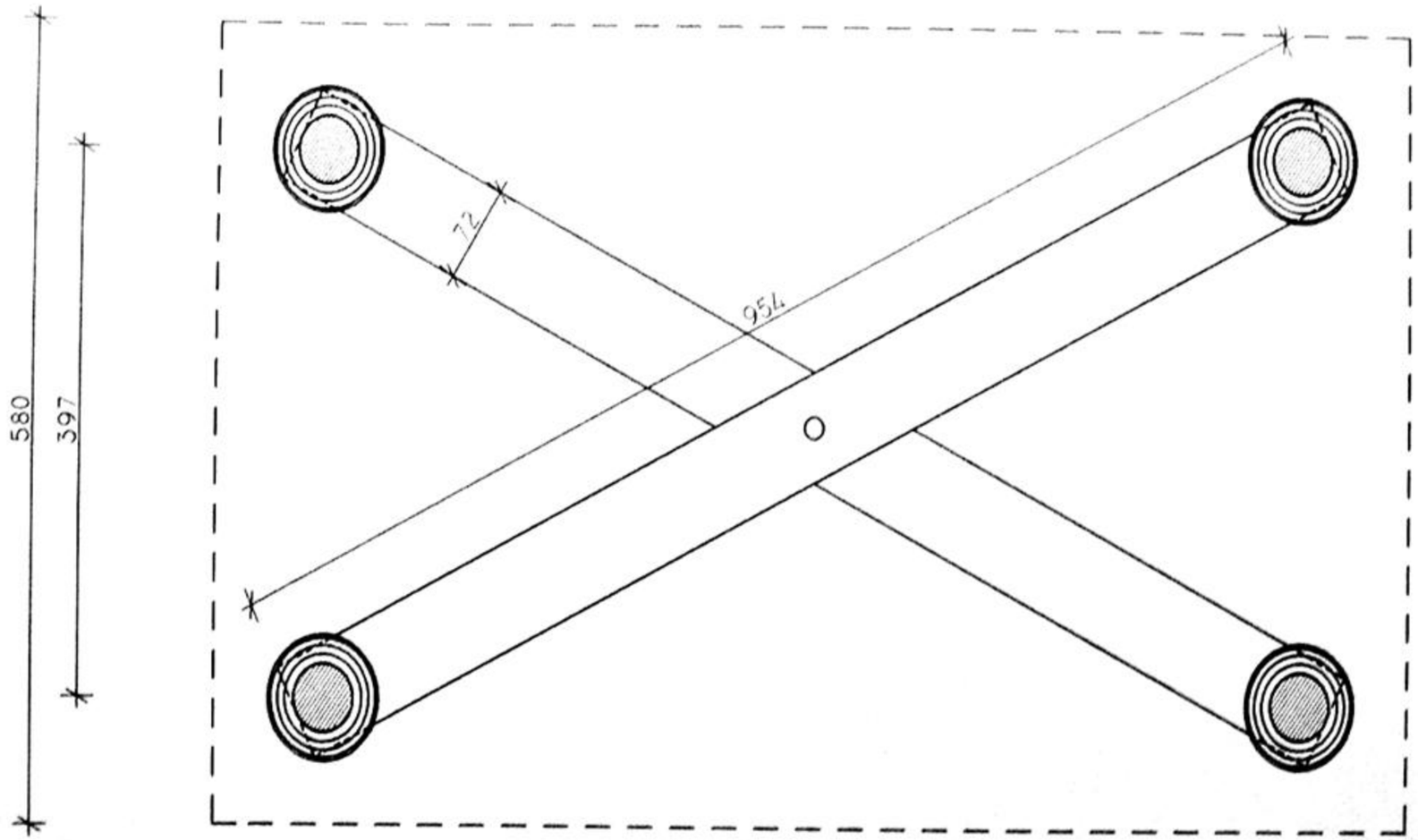

SECTIUNE PRIN PICIOARE CU VEDERE ÎN JOS

Gangev Veronica, Ugrai Noemi, Kiss Cristian

Masă Stil Neo-Renaştere Germană

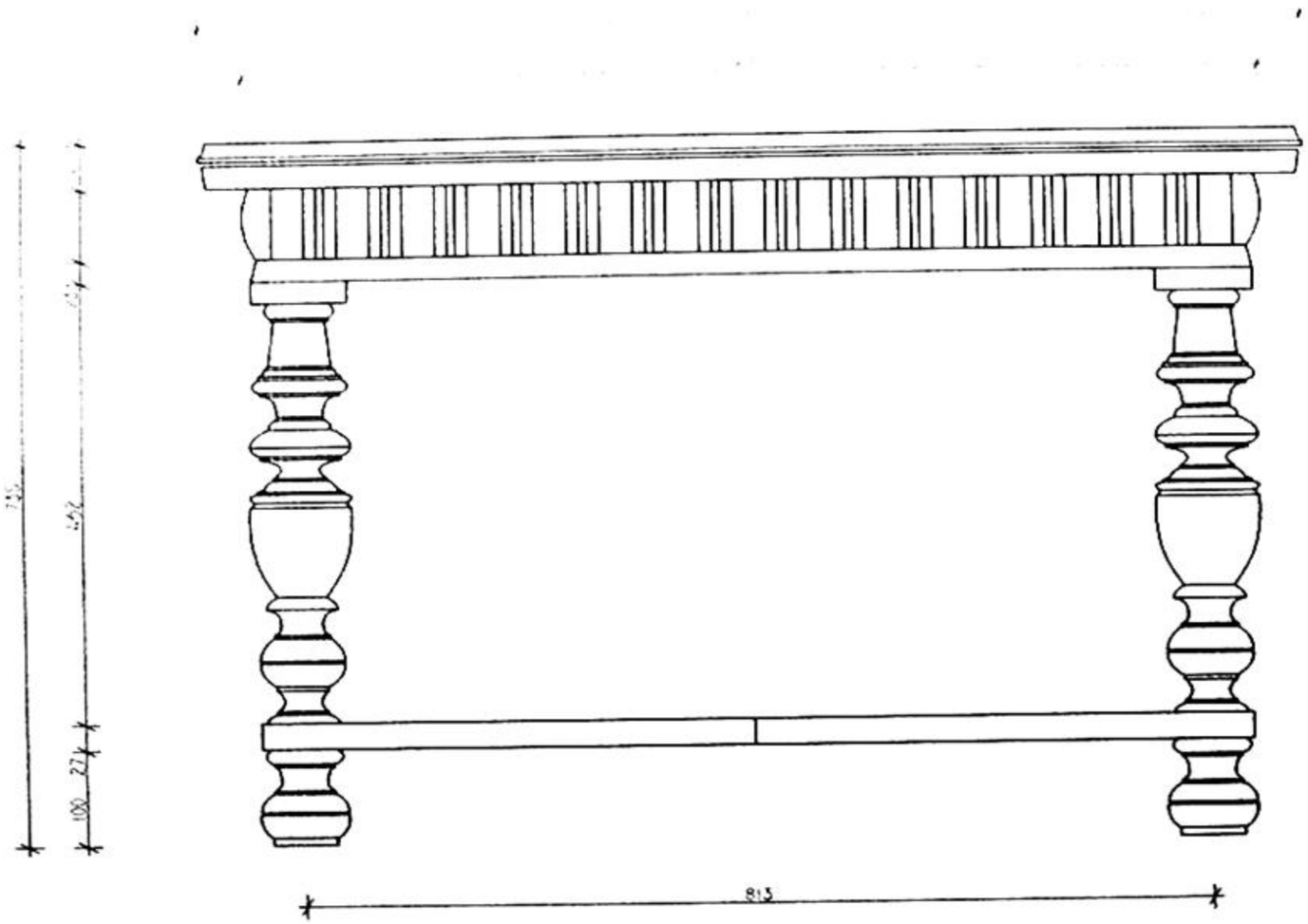

ELEVATIE

Gangev Veronica, Ugrai Noemi, Kiss Cristian

Masă Stil Neo-Renaştere Germană

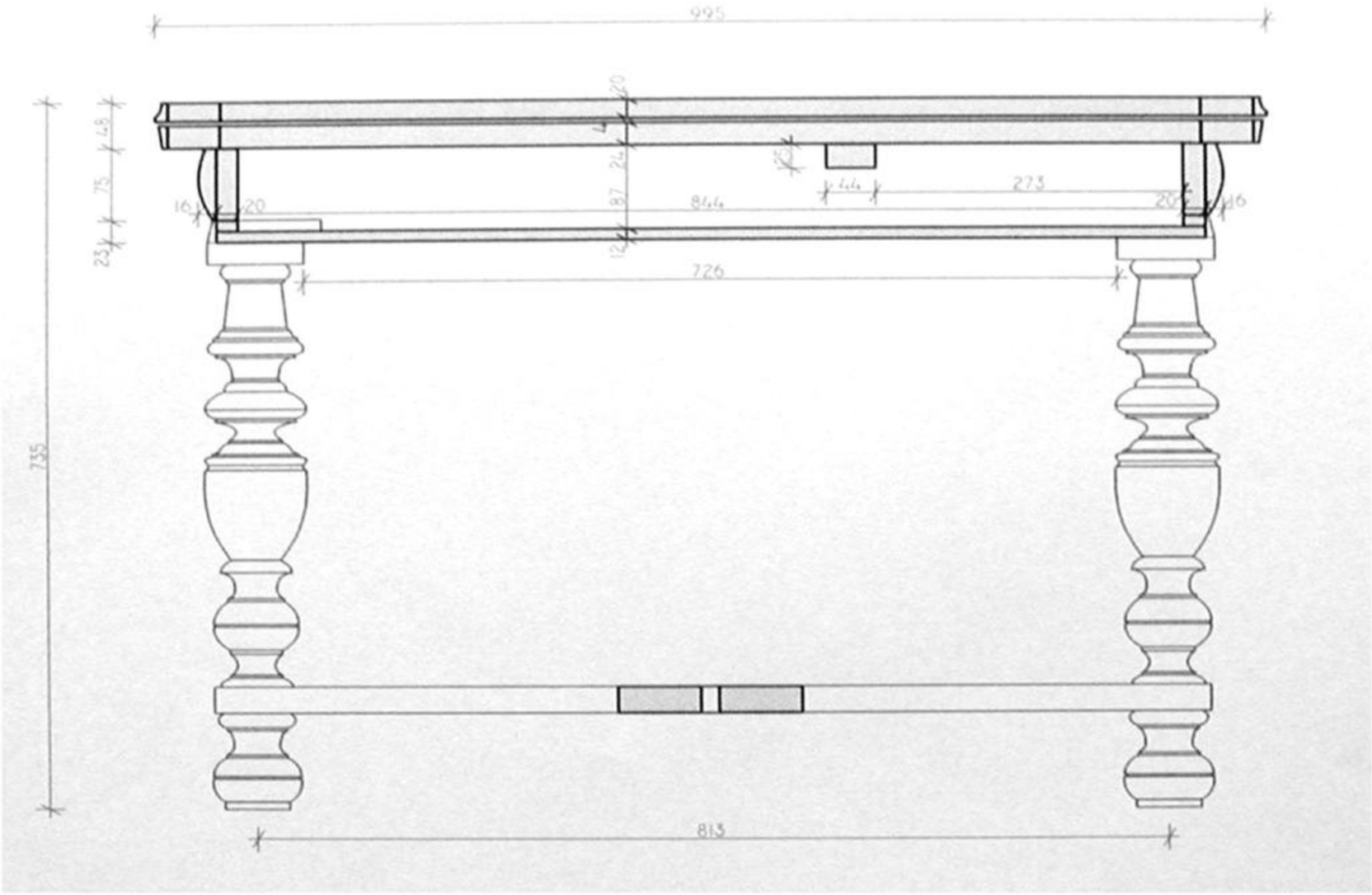

SECTIUNE LONGITUDINALĂ

Gangev Veronica, Ugrai Noemi, Kiss Cristian

Masă Stil Neo-Renaştere Germană

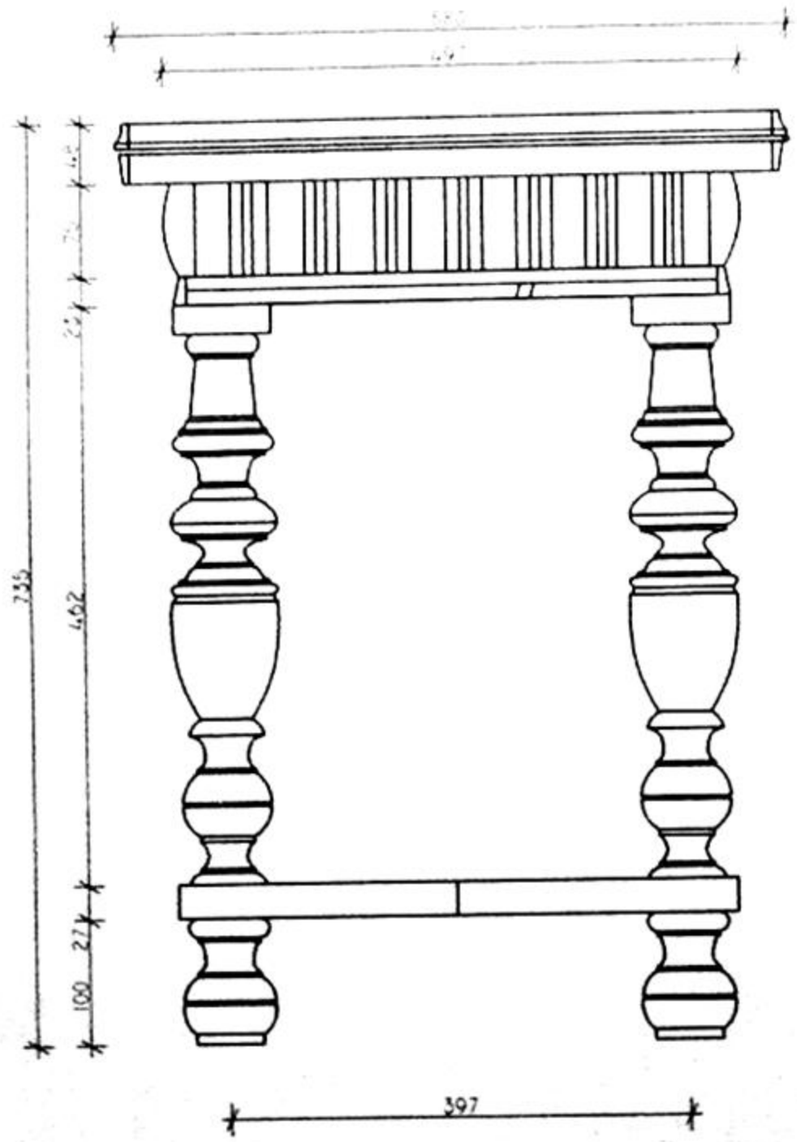

ELEVATIE

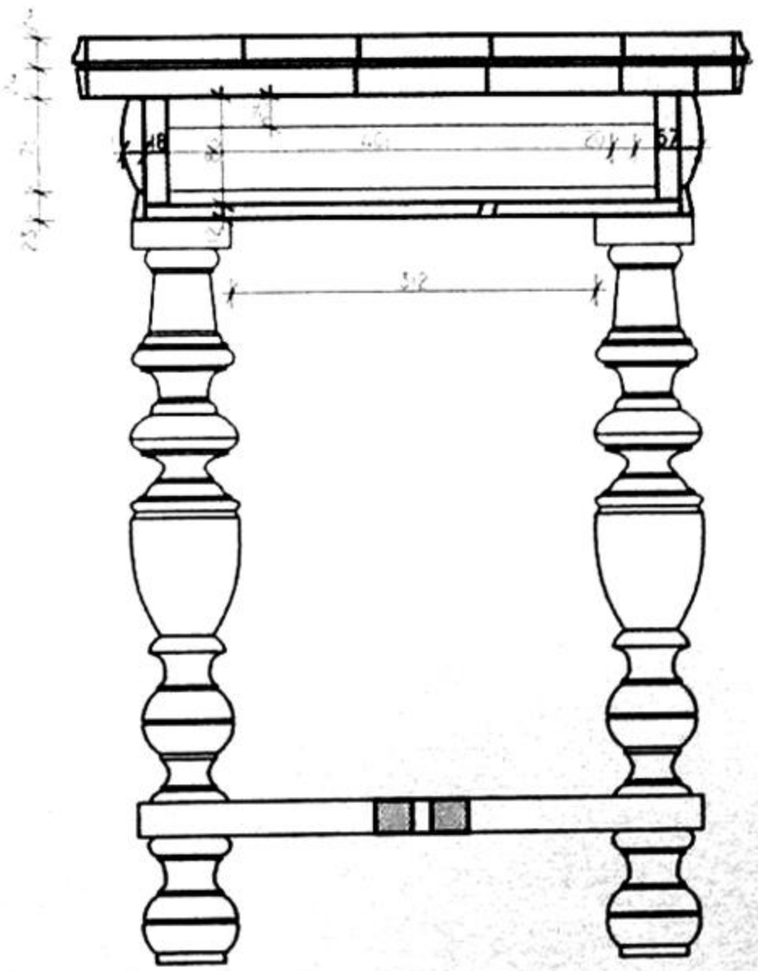

SECTIUNE

Gangev Veronica, Ugrai Noemi, Kiss Cristian

Masă Stil Neo-Renaştere Germană

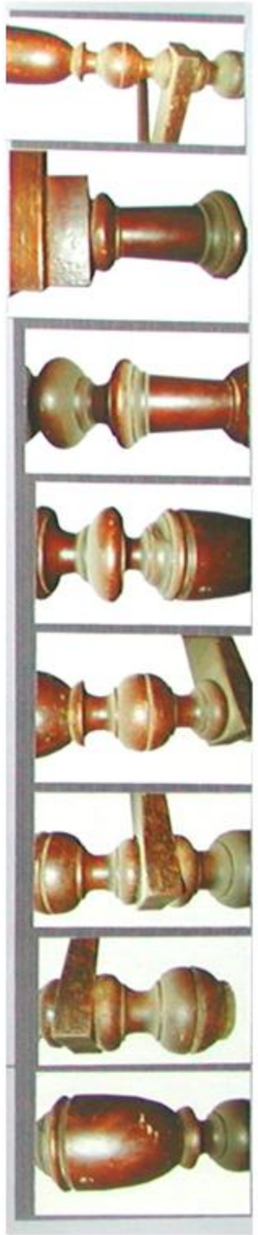

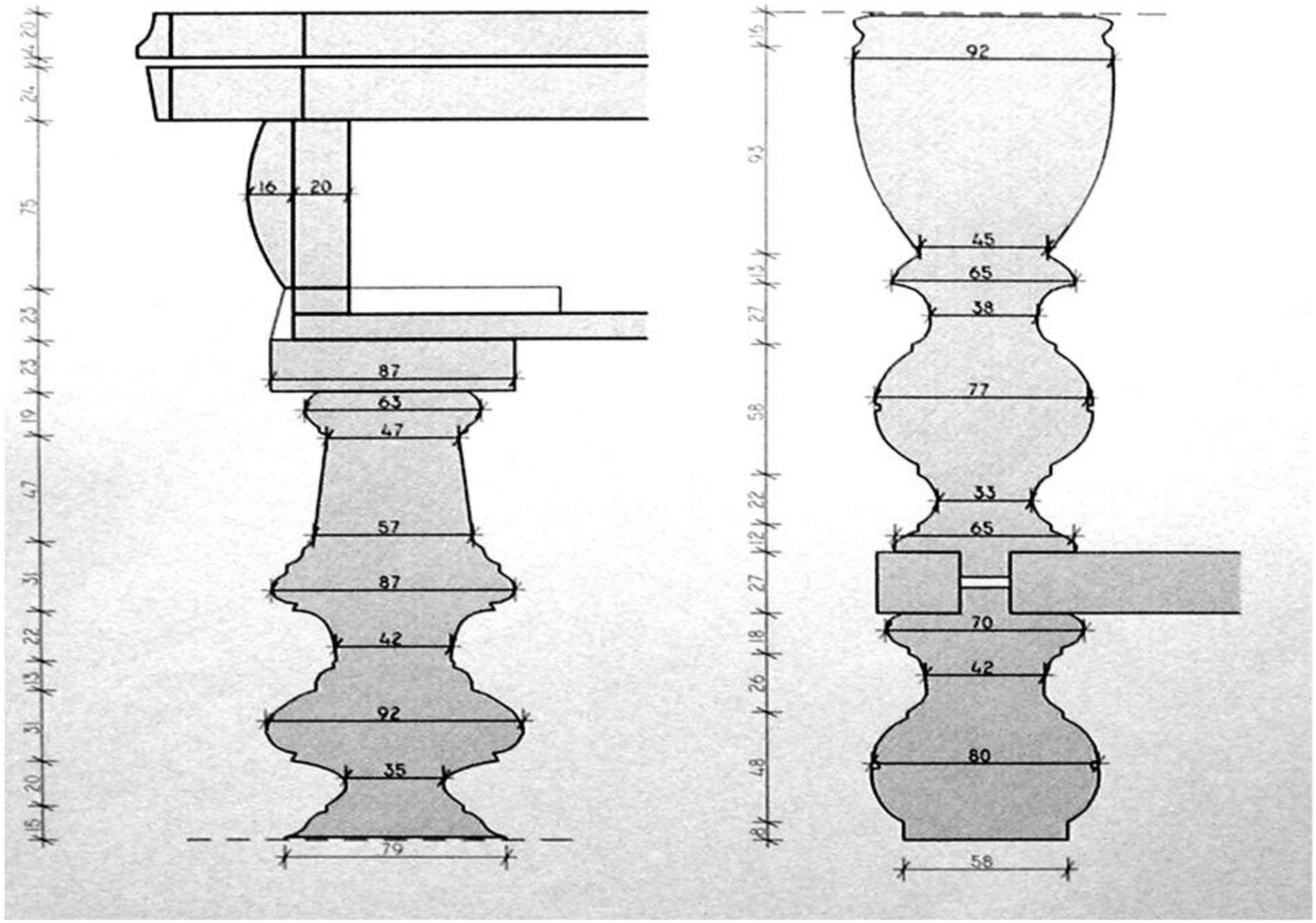

SECTIUNE PRIN BALUSTRU

Gangev Veronica, Ugrai Noemi, Kiss Cristian

Masă Stil Neo-Renaştere Germană

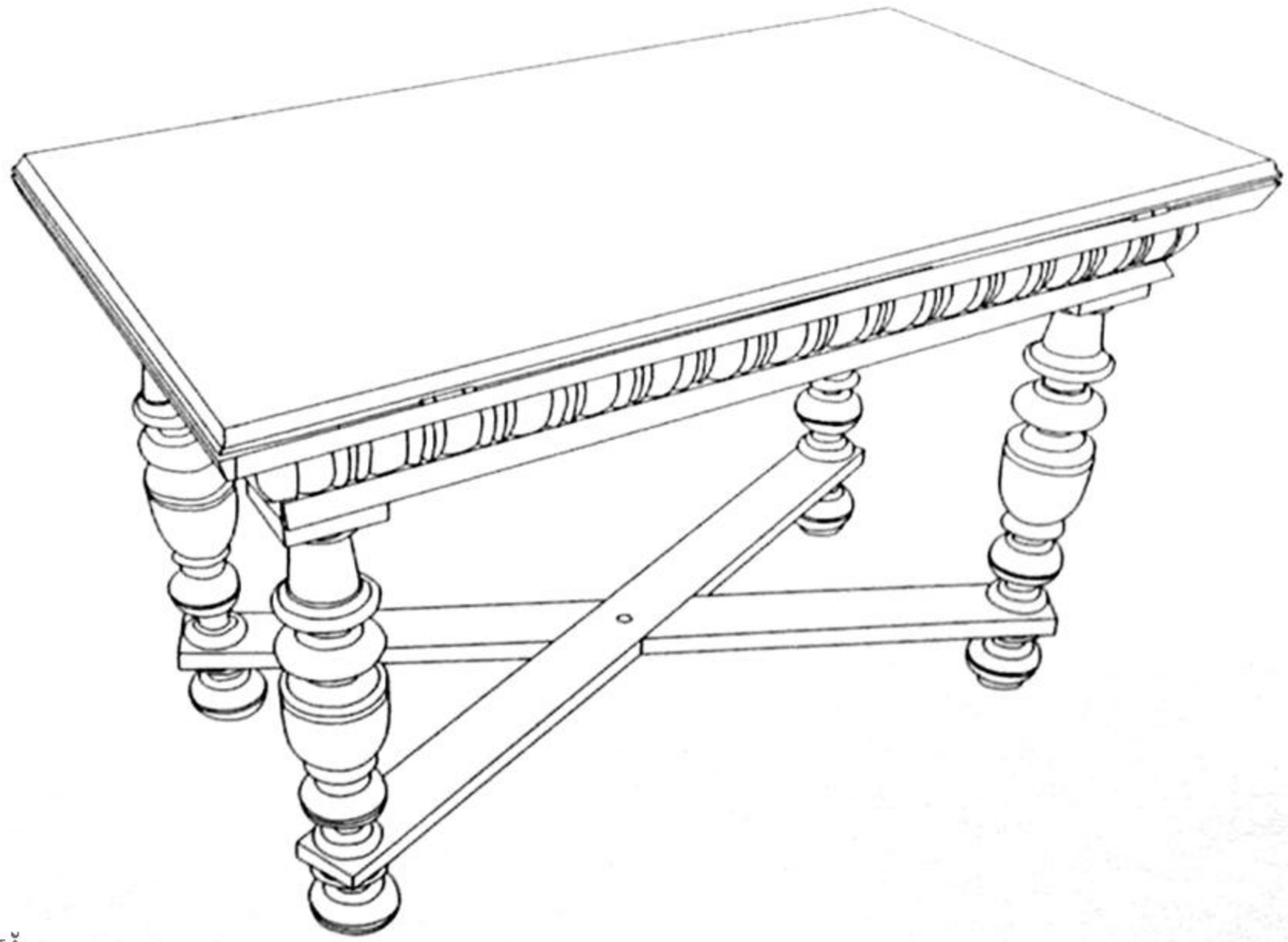

PERSPECTIVĂ

Gangev Veronica, Ugrai Noemi, Kiss Cristian

Masă Stil Neo-Renaştere Germană

Oglinda aparține stilului Neo-Renaştere Germană. A fost fabricată între 1880-1890, dar nu se cunoaste data exactă. Locul de proveniență este tot Transilvania, obiectul aparținând probabil unei familii burgheze.

Structura: Are structura unei oglinzi obişnuite cu ramă (cadru care susține oglinda propriu-zisă). Nu este o oglindă aşezată pe suport, ci a fost gândită pentru a fi atârnată. Oglinda este fixată în spate cu ajutorul unor şipci, şi este protejată cu fâşii subțiri de lemn de fag prinse cu cuie de ramă.

Materiale: Se foloseşte, ca şi în cazul mesei, lemnul de brad, furniruit cu lemn de nuc. Furnirul este aplicat pe suprafața lemnului, cu fibra la un unghi de 45 grade față de poziția verticală.

Ornamente: Profilele sunt realizate industrial (prin frezare), ataşate oglinzii ca ornament aplicat. O parte din profile au rol structural (fixarea oglinzii), iar celelalte sunt doar decorative. În colțurile oglinzii există patru elemente circulare, tip buton, realizate prin strunjire, cu rol ornamental. Butonul este fixat de ramă cu un cep. La fel se fixează şi cele două elemente decorative în formă de vas de la partea superioară. Decorația oglinzii, ca şi oglinda în sine ca întreg, este gândită a fi simetrică. În colțuri există o sugestie a pătratului, element perfect simetric. Proporțiile generale ale oglinzii sunt bine definite, rezultând o imagine armonioasă. Decorația de la partea superioară este sculptată manual, de aceea nu prezintă o simetrie perfectă. Se utilizează ornamentul în relief, inspirat din regnul vegetal. Toate decorațiile sunt realizate din lemn de nuc.

Stare de conservare: De-a lungul timpului lemnul s-a deteriorat în cea mai mare parte din cauza cariilor, dar şi a uzurii. Butonii şi "vasele" sunt bine conservate, dar pot fi dislocate, întrucât adezivul nu-şi mai face efectul. Furnirul şi oglinda se păstrează în stare bună, structura nu prezinta probleme. Partea sculptată manual este cea mai deteriorată. Îi lipseşte terminația superioară.

Gangev Veronica, Ugrai Noemi, Kiss Cristian

Oglindă Stil Neo-Renaştere Germană

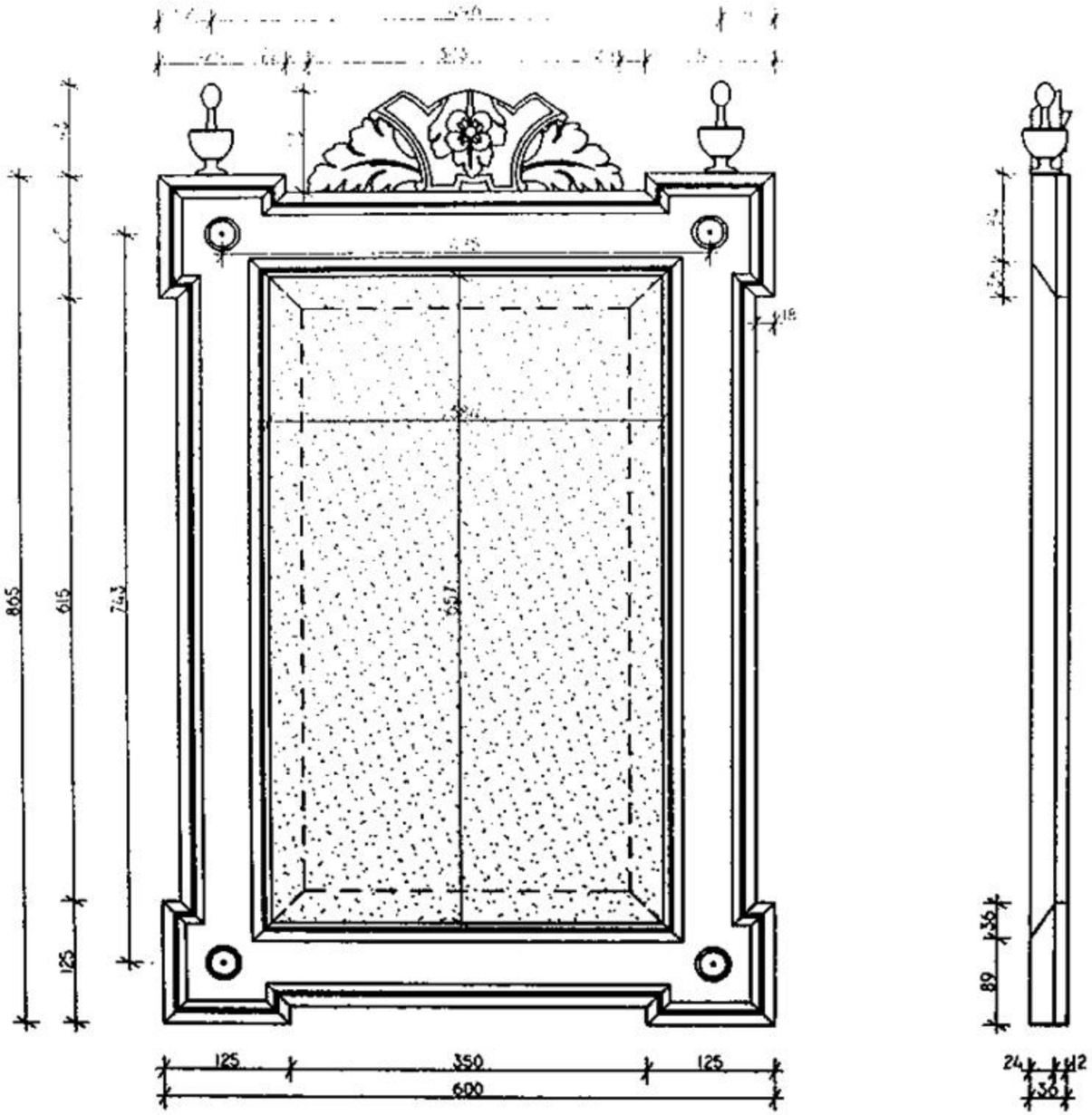

ELEVATIE

Gangev Veronica, Ugrai Noemi, Kiss Cristian

Oglindă Stil Neo-Renaştere Germană

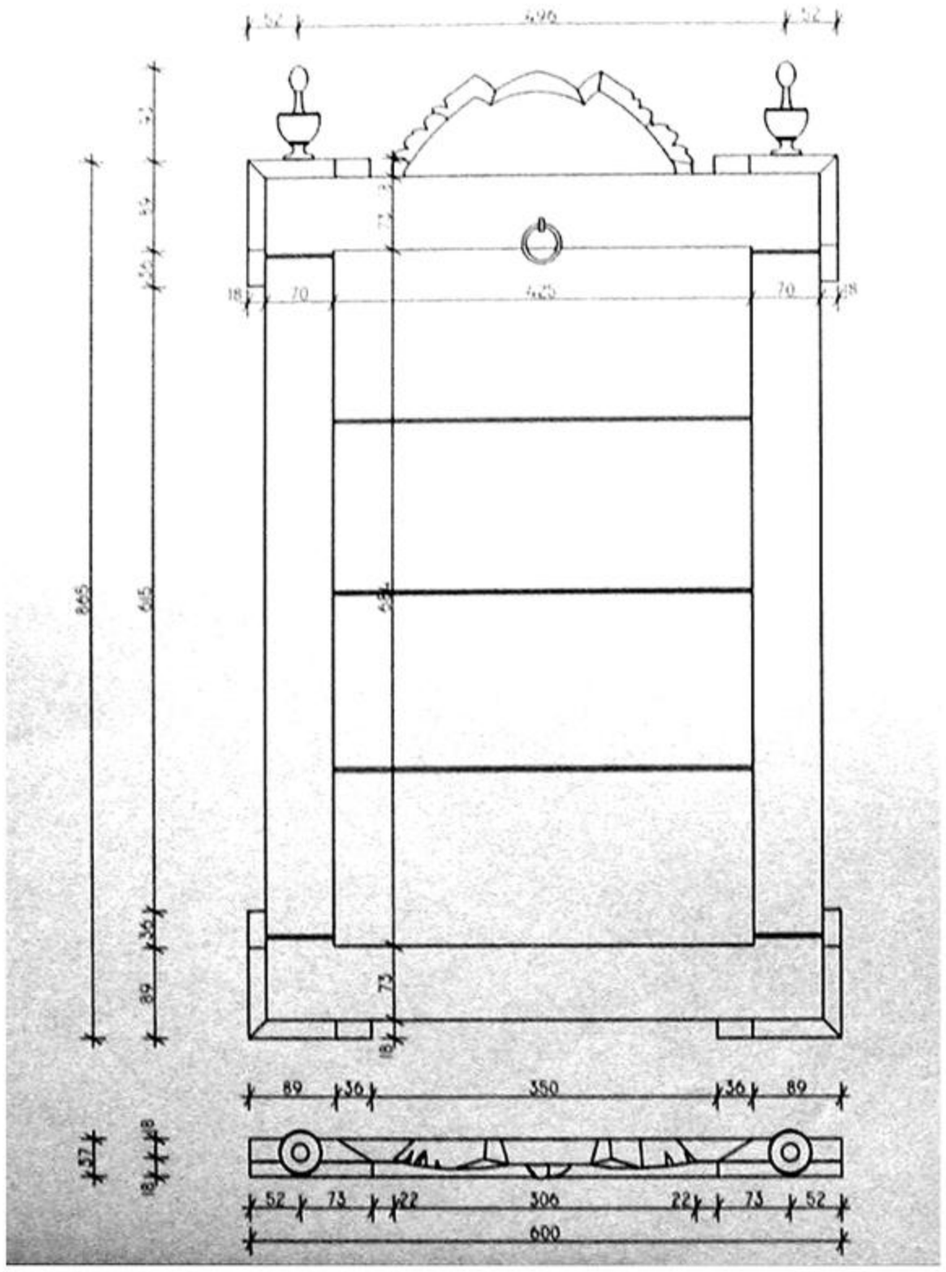

ELEVATIE

Gangev Veronica, Ugrai Noemi, Kiss Cristian

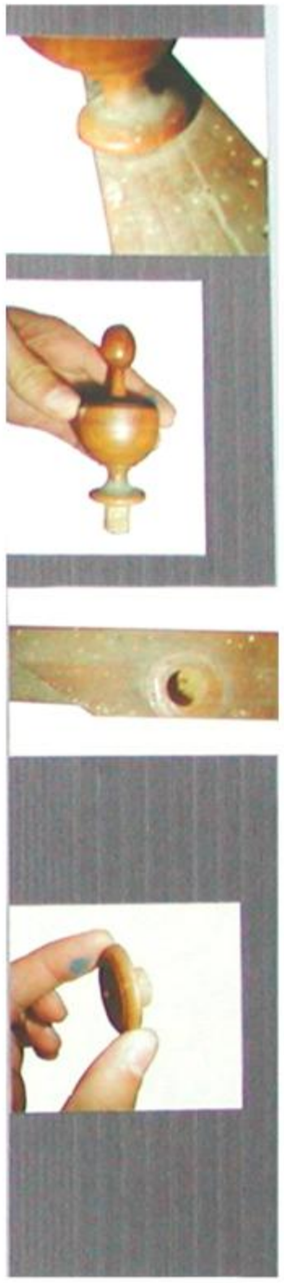

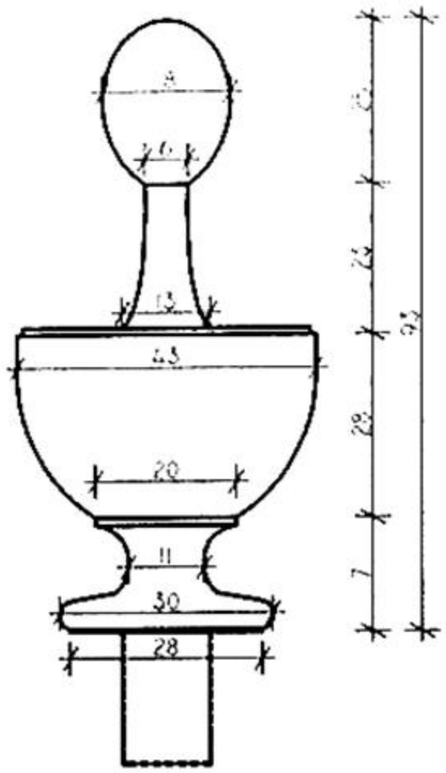

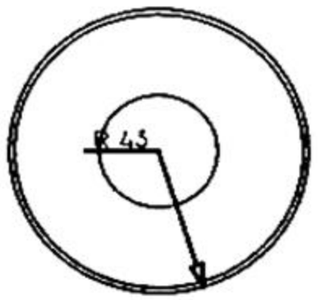

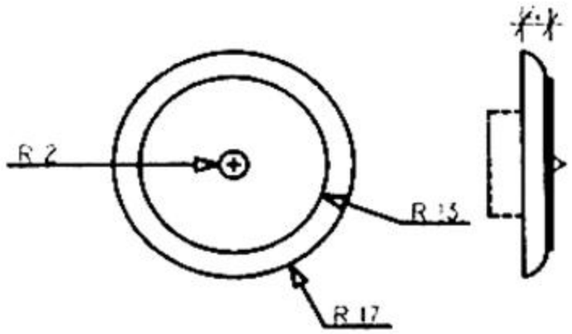

DETALII

Gangev Veronica, Ugrai Noemi, Kiss Cristian

Oglindă Stil Neo-Renaştere Germană

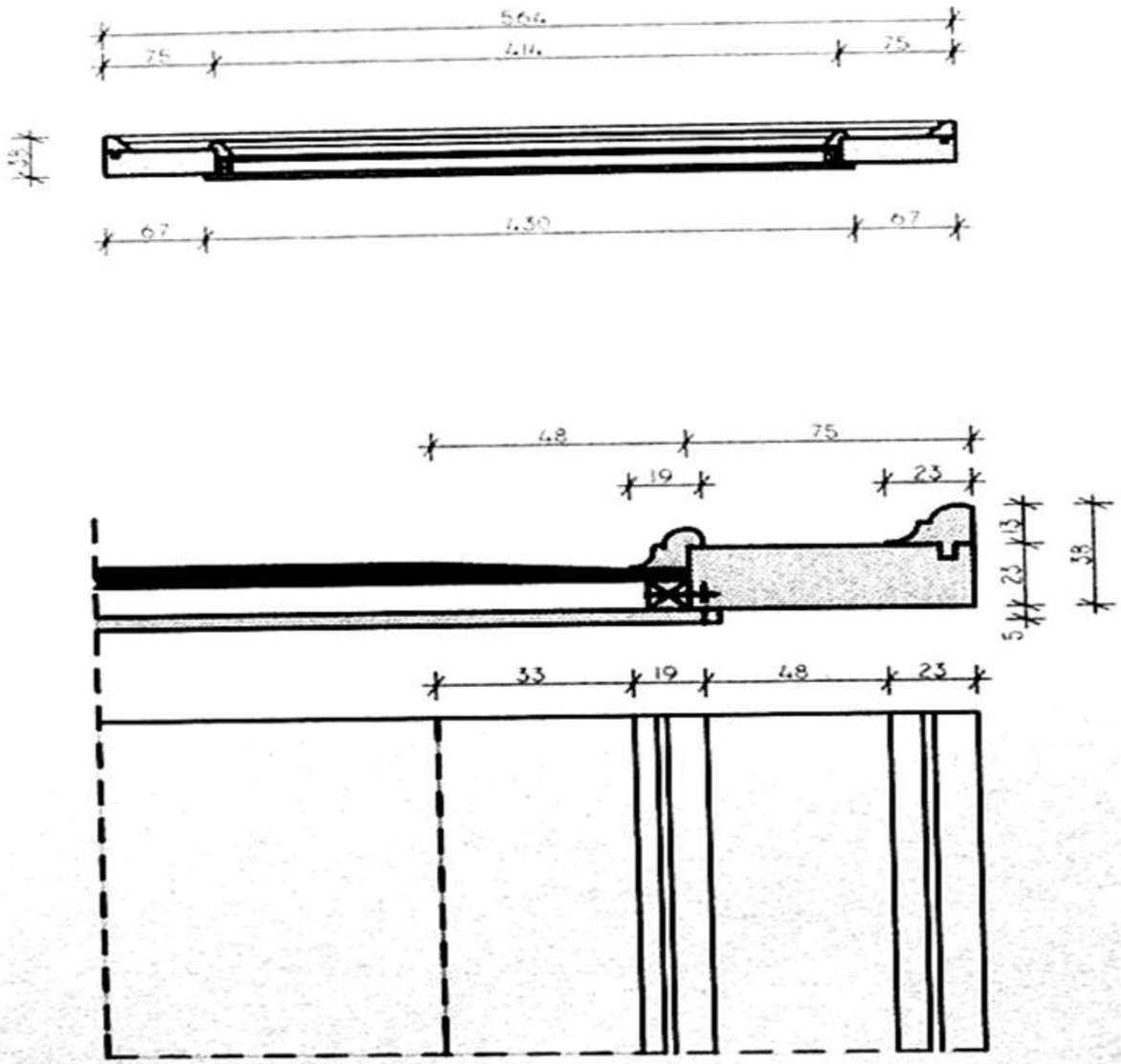

SECTIUNE ORIZONTALĂ

Gangev Veronica, Ugrai Noemi, Kiss Cristian

Oglindă Stil Neo-Renaştere Germană

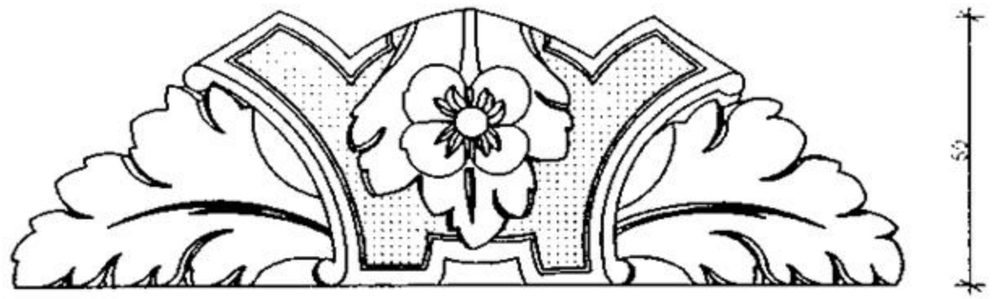

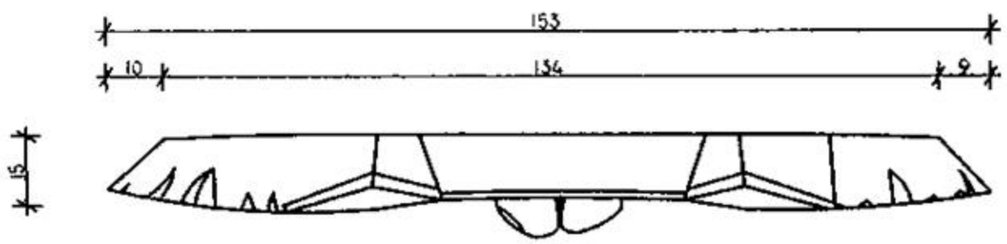

DETALII

Gangev Veronica, Ugrai Noemi, Kiss Cristian

Oglindă Stil Neo-Renaştere Germană

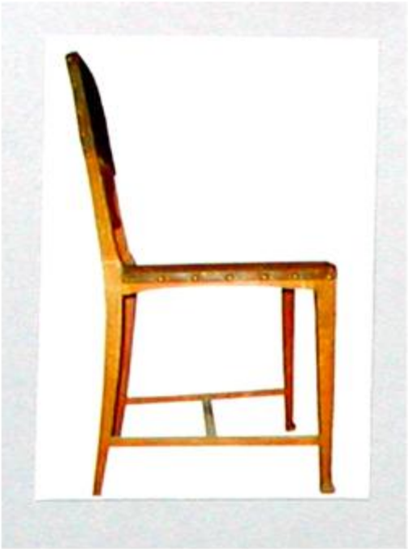

Piesa aparține stilului Secession, faza de început, cu decorație vegetală. Provine din Transilvania sau Ungaria ca şi celelalte două piese studiate.

Structura: Rama şezutului este îmbinată cu picioarele în sistemul lambă şi uluc. Picioarele din spate se continuă, formând împreună cu două traverse structura spătarului. Pe acestea sunt fixate cu cuie decorative două straturi de piele. Şezutul este din placaj lipit pe ramă şi acoperit cu acelasi tip de piele. Picioarele sunt rigidizate prin legături laterale, care sunt unite cu o traversă mediană.

Materiale: Esența lemnoasă folosită este fagul, nelăcuit. Spătarul şi şezutul sunt din piele presată, probabil de bovină. Apar elemente de metal: cuie şi tablă de alamă.

Ornamente: Decorația pielii este de factură vegetală, încadrând scaunul în prima perioadă a Secessionului. La spătar apare şi un al doilea strat de piele cu decorație vizibilă din spate. Decorația este geometrică, combinată cu decorație florală. Partea inferioară a spătarului o constituie trei fâşii de piele fixate de o tablă de alamă jos şi de o traversă de lemn sus. Cuiele de alamă cu care este prinsă pielea au şi rol decorativ. Pe picioare apar şanțuri sculptate manual, repetate, iar la partea superioară a picioarelor din spate şi pe legături sunt dispuse caneluri longitudinale.

Stare de conservare: Atât structura, cât şi pielea sunt în stare bună, terminația piciorului din față este puțin ciobită. Furnirul de pe partea de dedesubtul şezutului este desprins. Faptul că nu este lăcuit cadrul conduce la o deteriorare mai rapidă a lemnului.

Gangev Veronica, Ugrai Noemi, Kiss Cristian

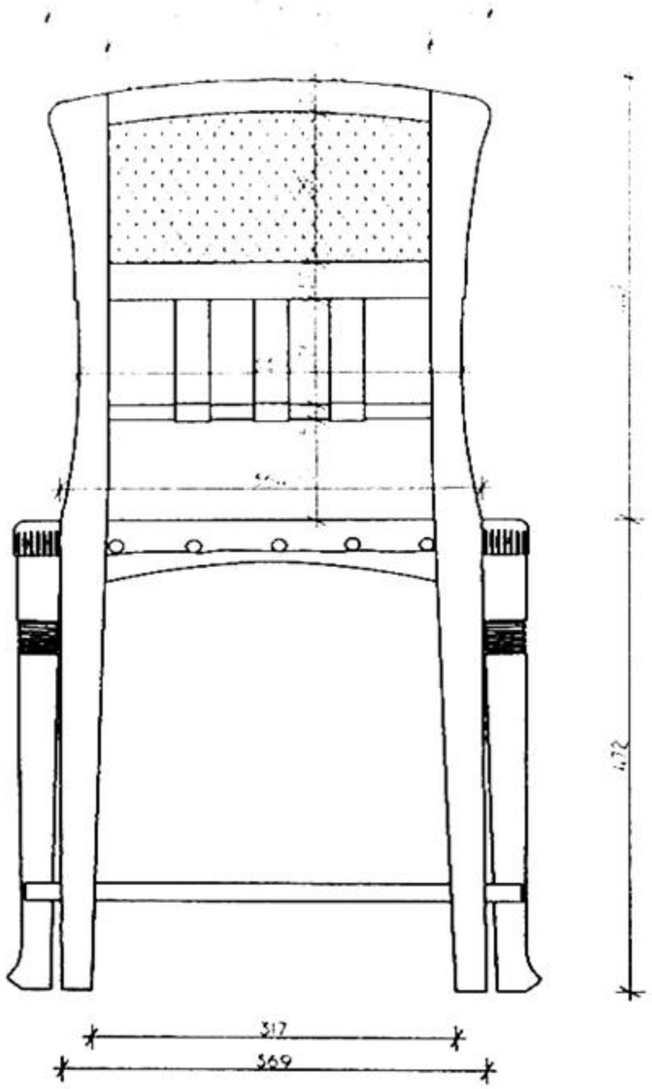

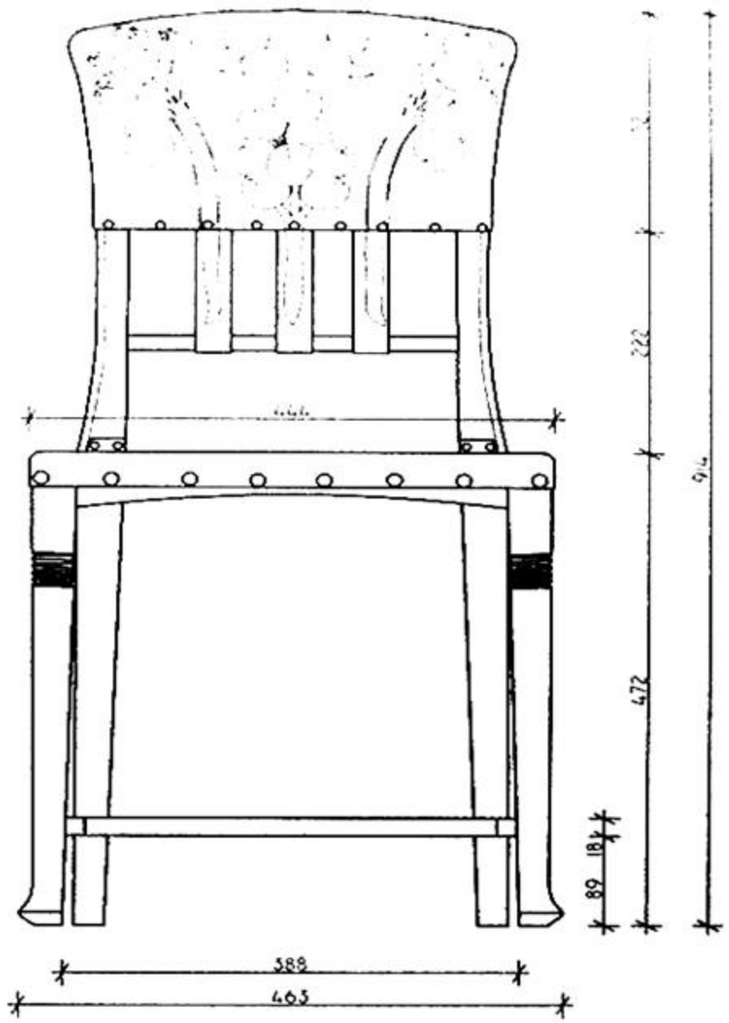

ELEVATII

Gangev Veronica, Ugrai Noemi, Kiss Cristian

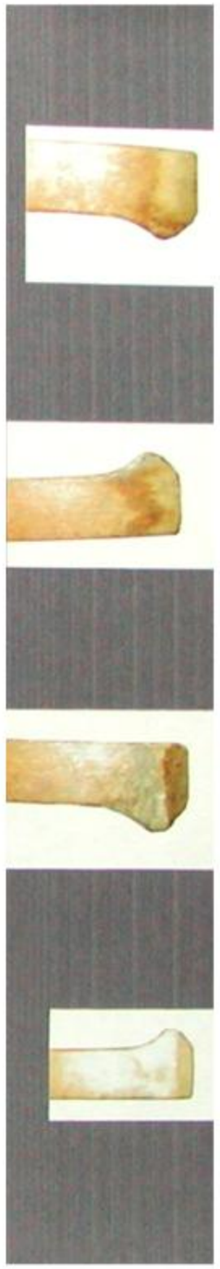

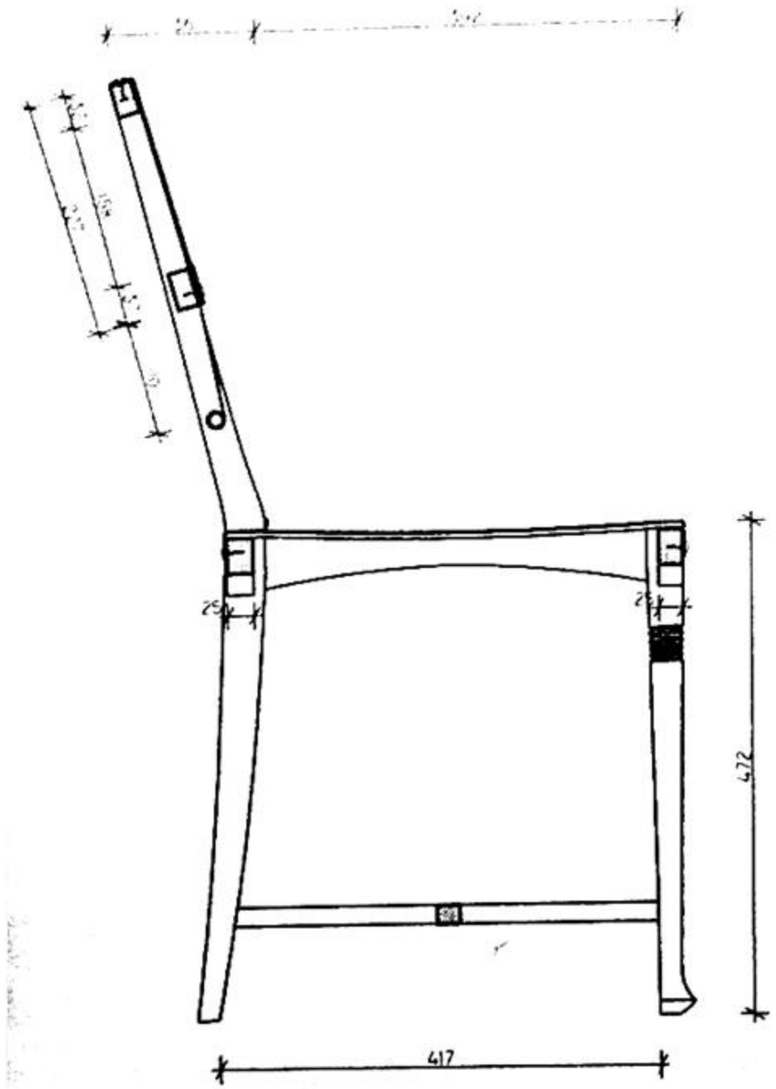

SECTIUNE

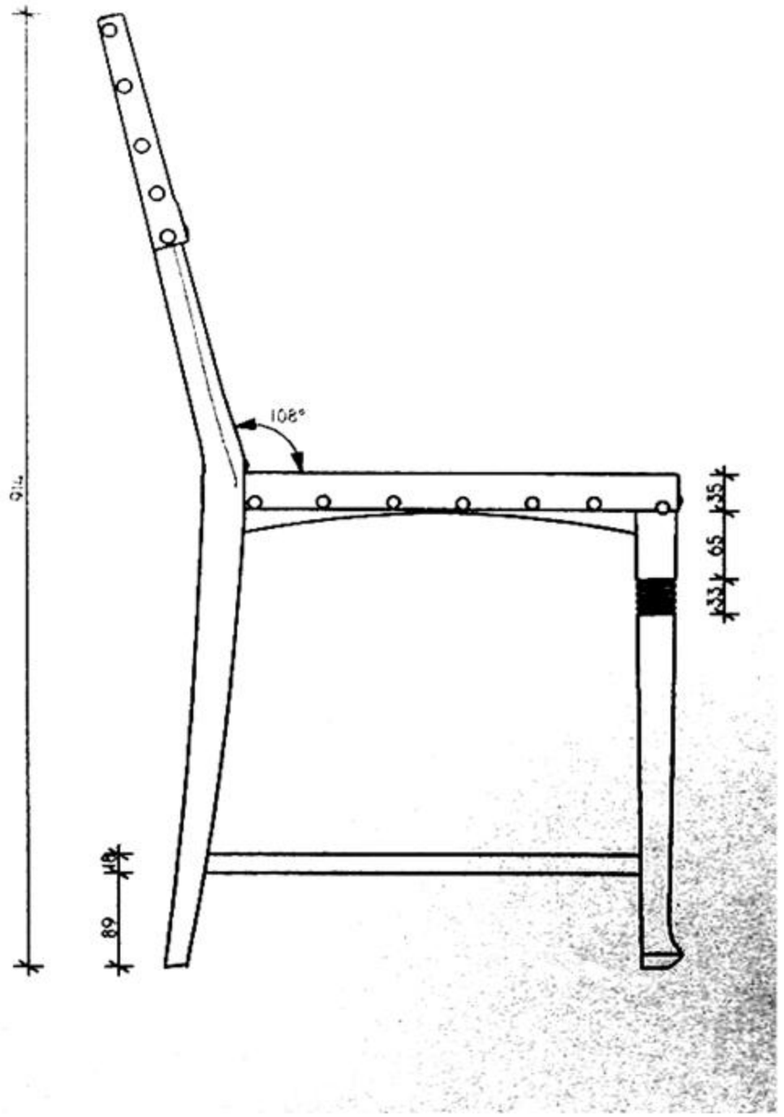

ELEVATIE

Gangev Veronica, Ugrai Noemi, Kiss Cristian

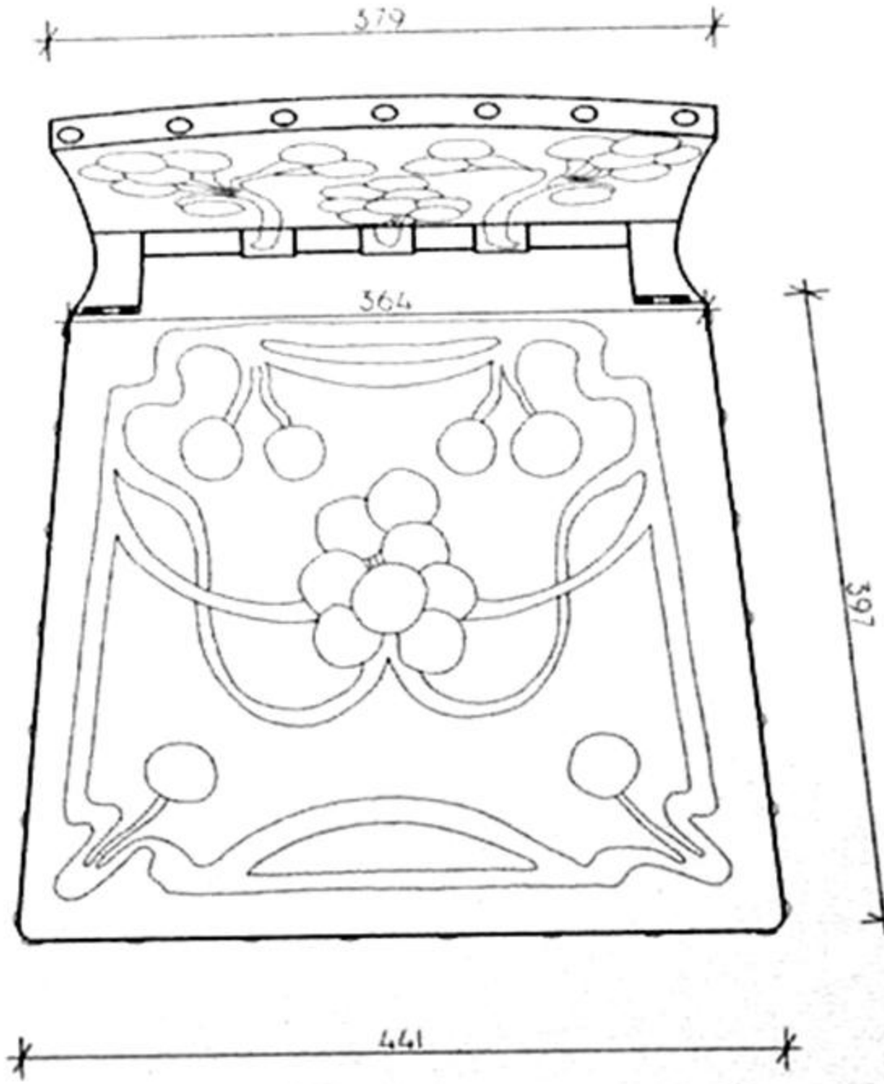

PLAN

Gangev Veronica, Ugrai Noemi, Kiss Cristian

Scaun Stil Secession

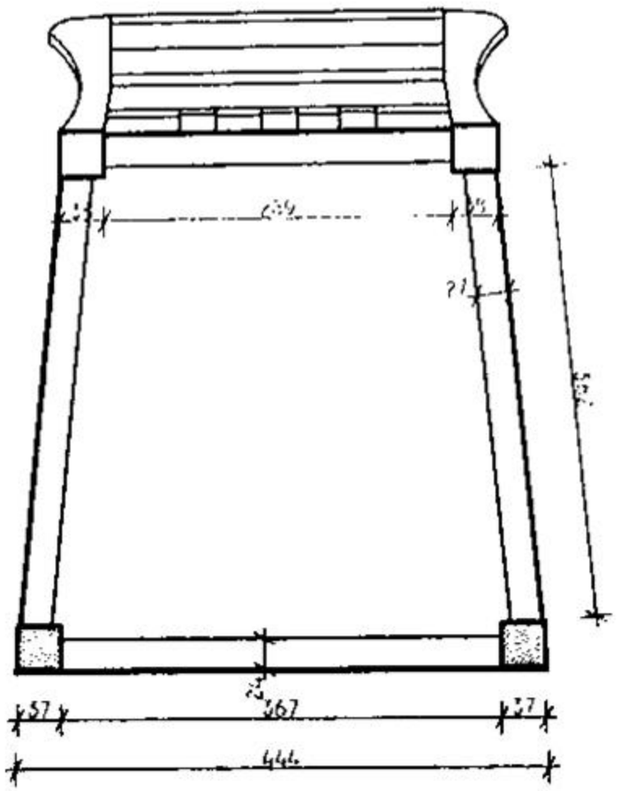

SECTIUNE

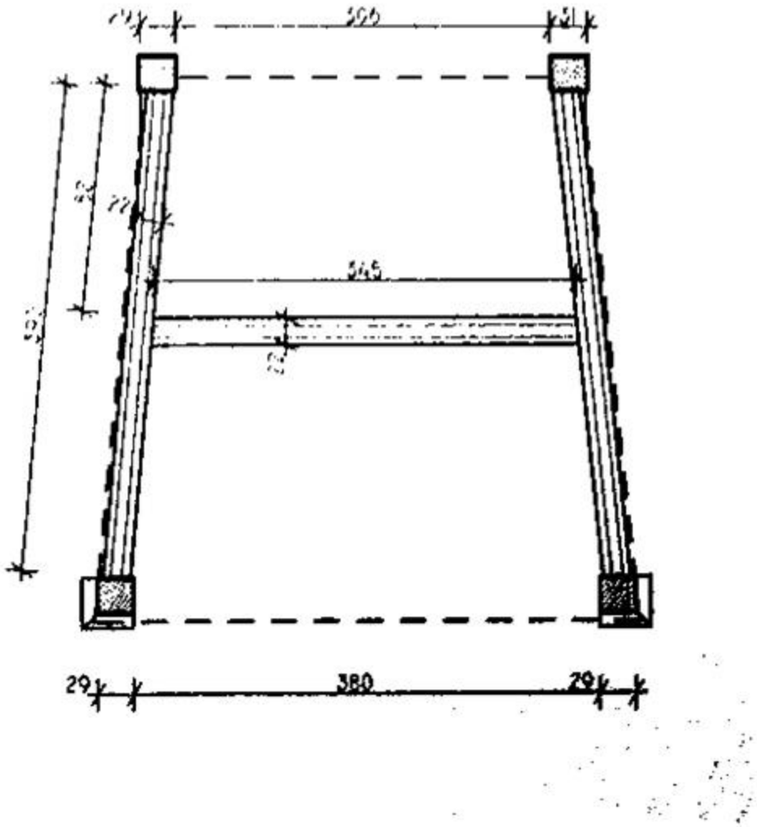

SECTIUNE

Gangev Veronica, Ugrai Noemi, Kiss Cristian

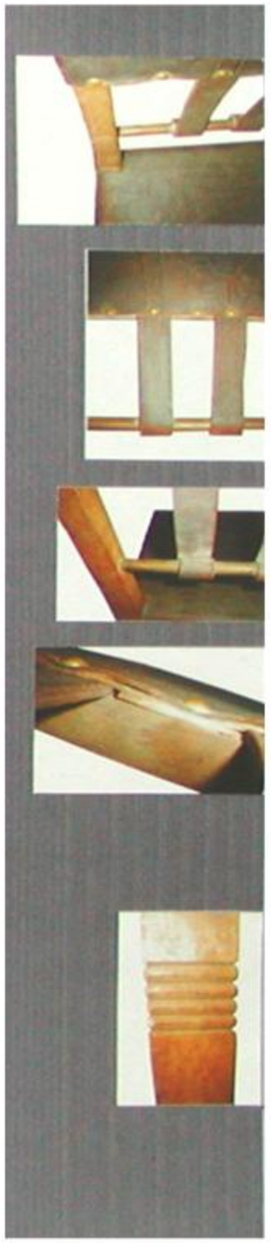

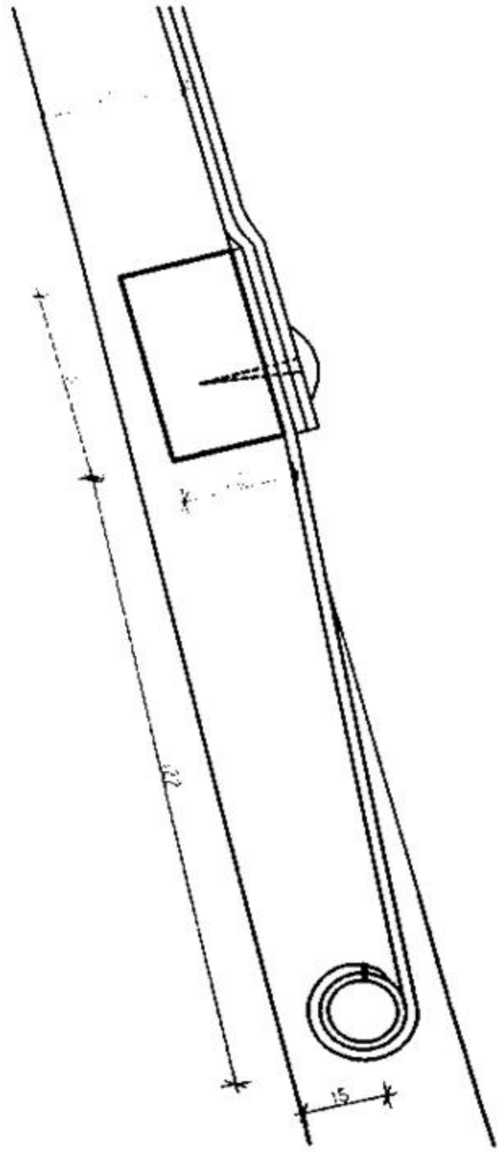

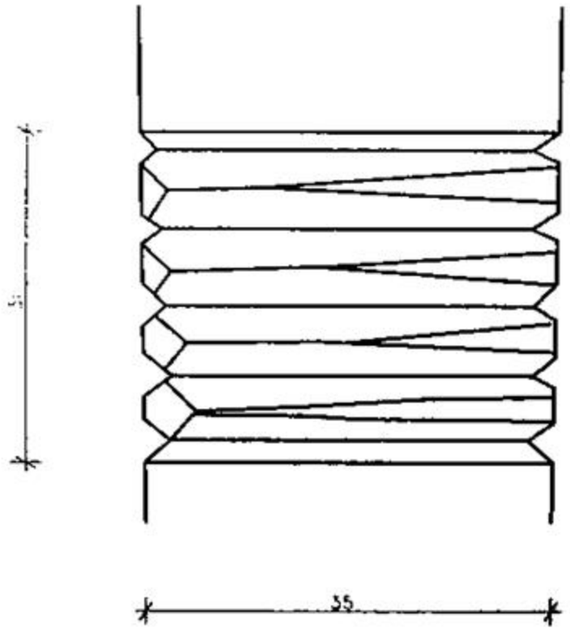

DETALII

Gangev Veronica, Ugrai Noemi, Kiss Cristian

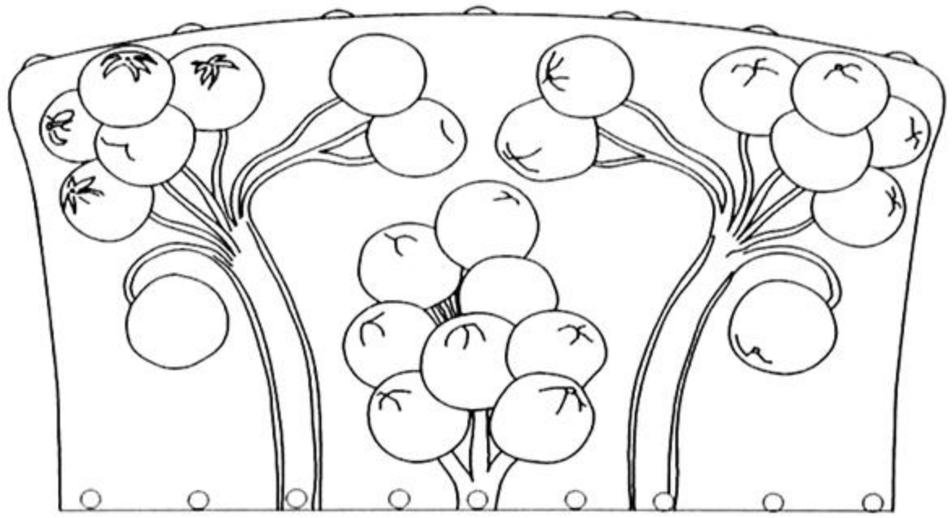

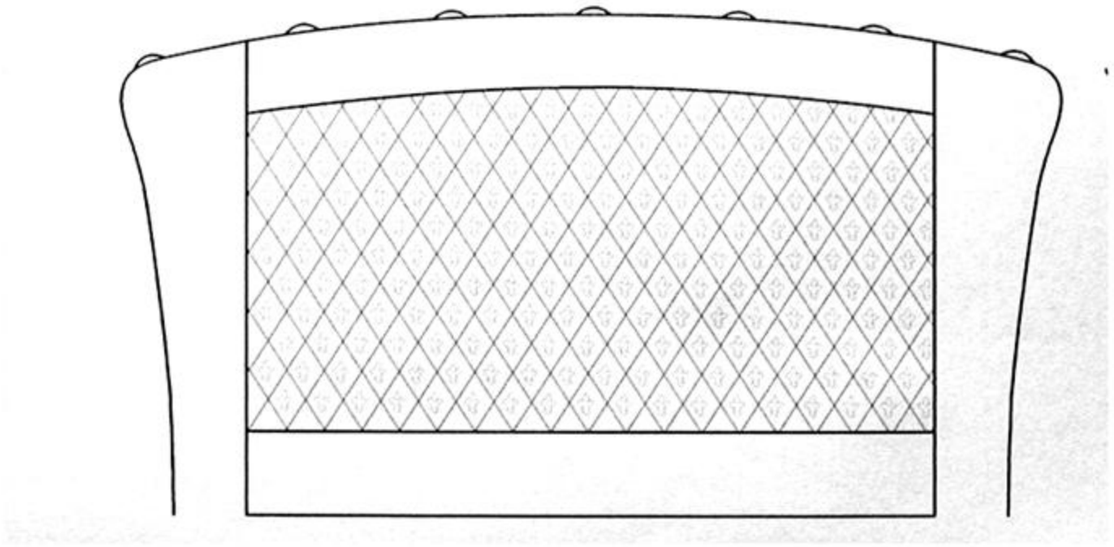

DETALIU

Gangev Veronica, Ugrai Noemi, Kiss Cristian

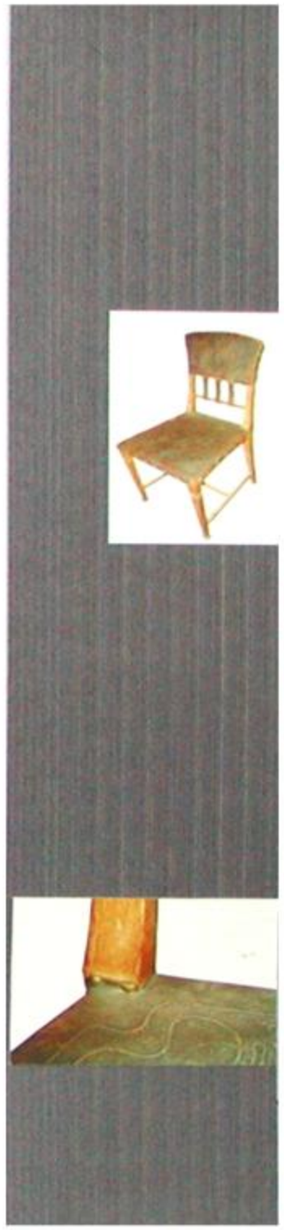

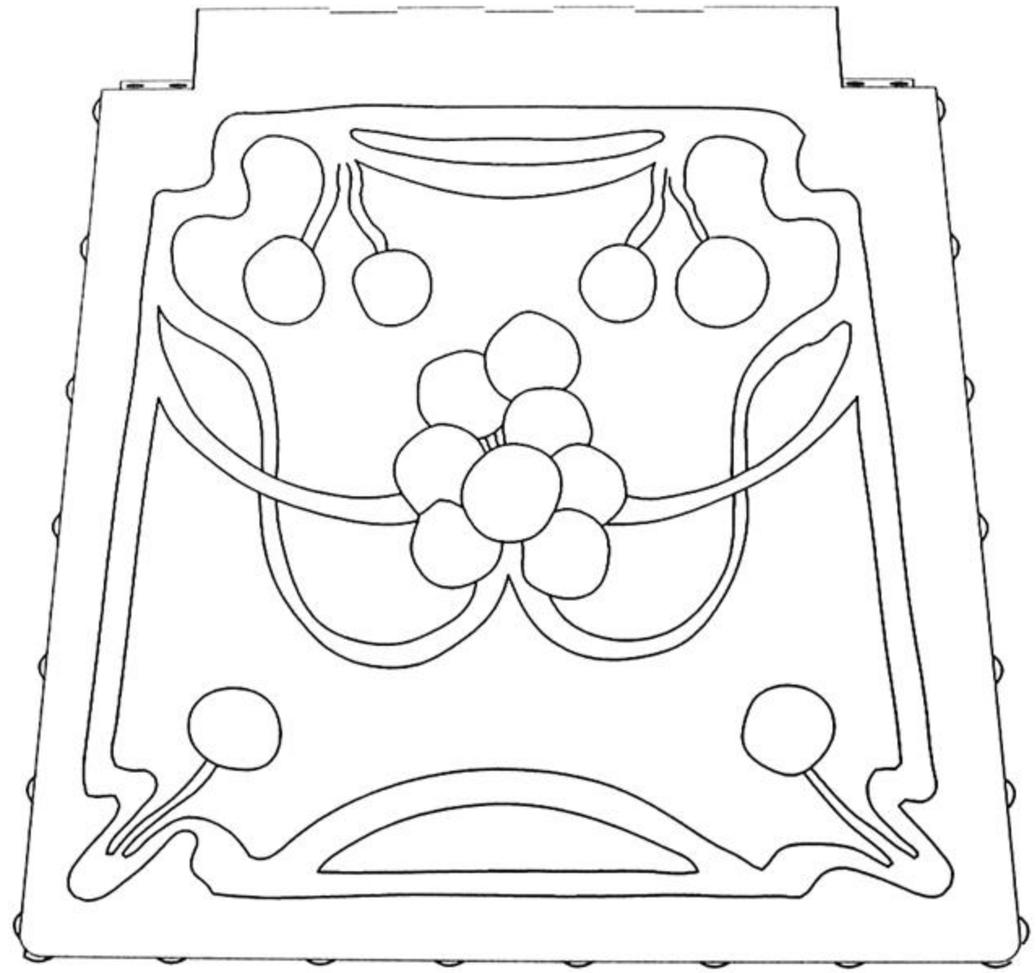

DETALIU

Gangev Veronica, Ugrai Noemi, Kiss Cristian

Scaun Stil Secession

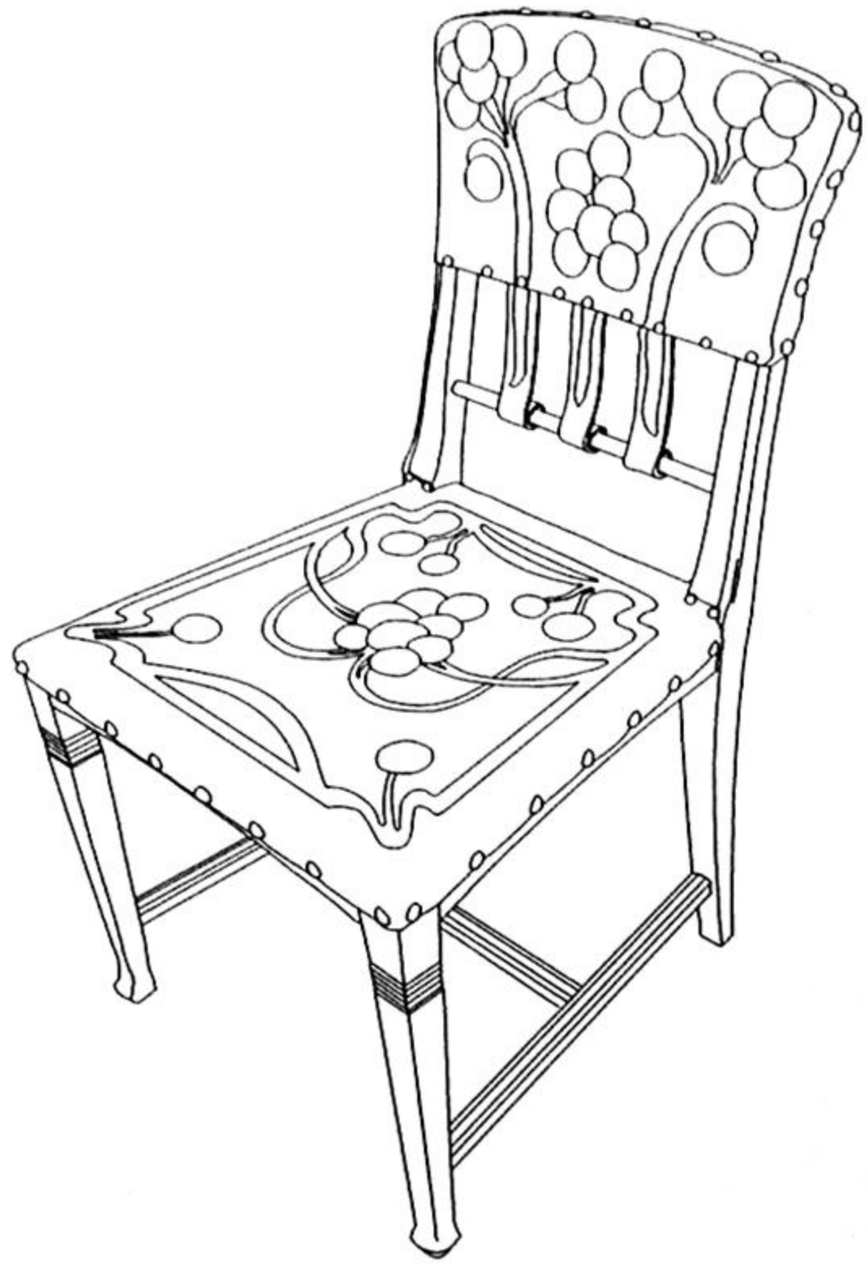

PERSPECTIVĂ

Gangev Veronica, Ugrai Noemi, Kiss Cristian

Scaun Stil Secession

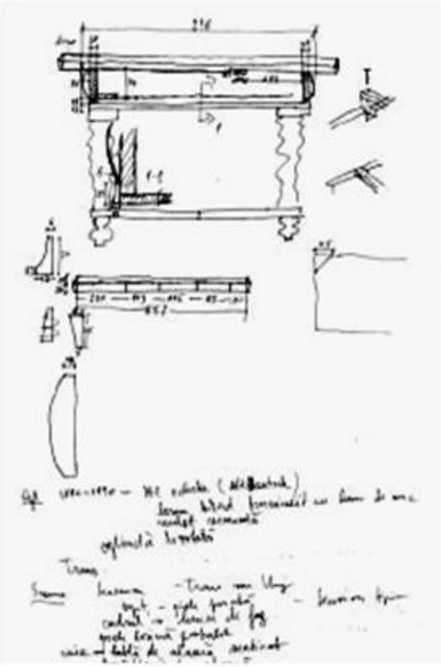

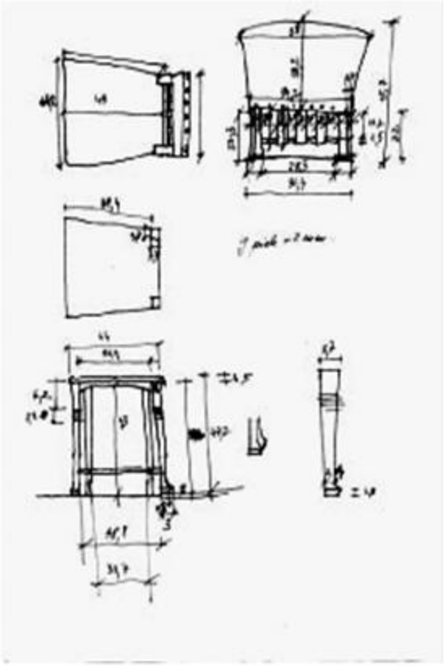

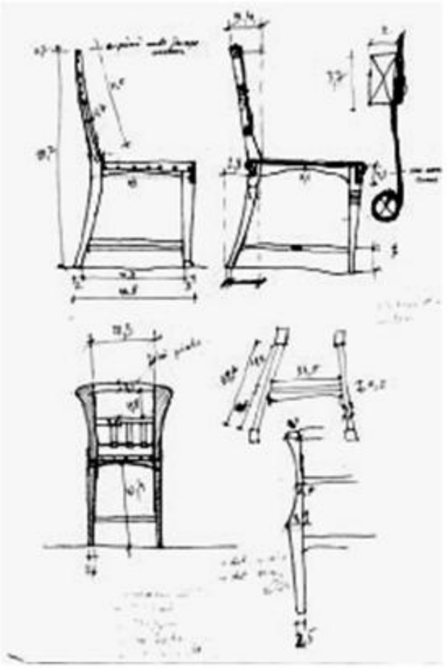

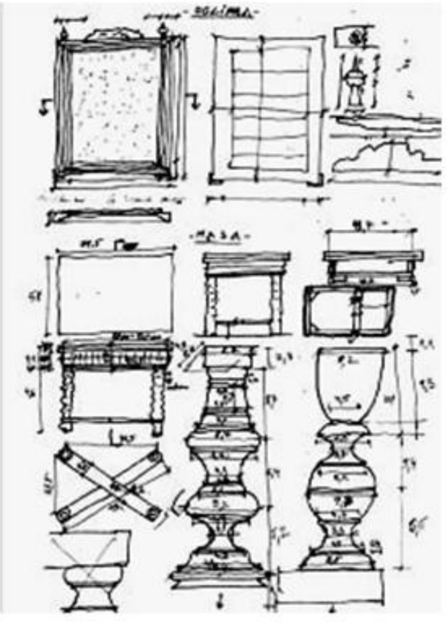

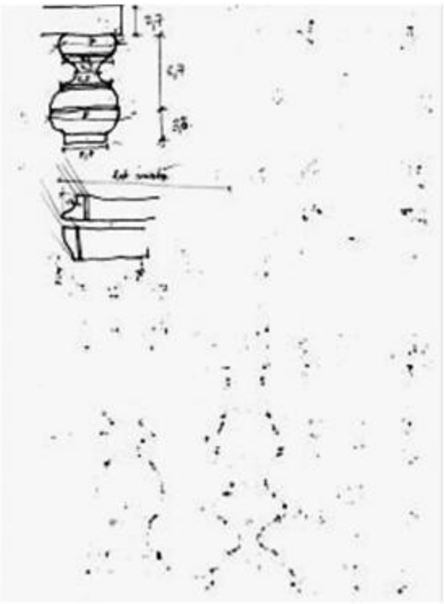

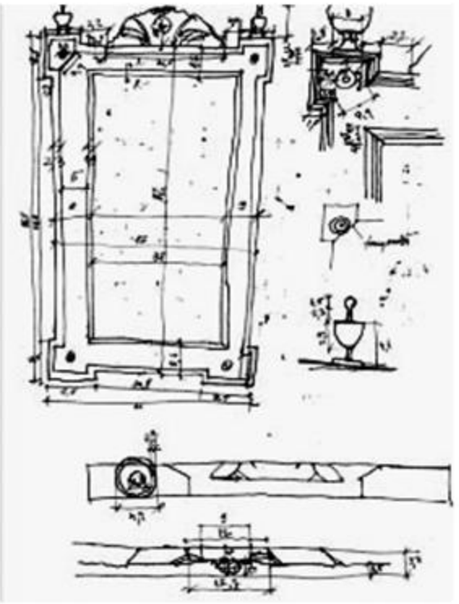

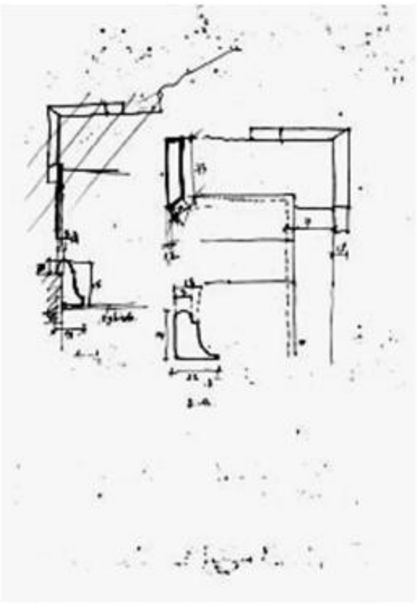

Gangev Veronica, Ugrai Noemi, Kiss Cristian

2004-2005

Calcatinge Alexandru,Rusu Ana-Maria,Ciubean Camelia,Sucala Cristina,Gurean Raluca,Magyari Zsuzsana –confesional stil Baroc ; Horvath Andreea,Kiss Iosif Andrei –set de masute suprapuse si fotoliu sec. 19; Bera Ioan,Komaromi Gheorghe Laurantiu –masa,scaun si canapea stil Neo-Clasic; Demeter Kinga, Nagy Eniko Tekla, Rokosni Adrienn –mobilier Perioada Interbelica, dulap stil Baroc; Ilea Diana, Oprita Ondin, Pop Codruta –scaune Muzeul de Istorie al Transilvaniei- stil Baroc Venetian, sec.19, sec. 16 ; Dragan Rares, Pop Dana, Mihailescu Victor –mobilier stil Art Decó; Moraru Stefan, Filofi Irina, Pop Marius –mobilier stil Art Decó; Goga Flavia, Vasvary Flavia Ruxandra –comoda Perioada Interbelica si dulap sec. 20 ; Jacab Laszlo, Gallert Huba –scaun sec. 20 si credenta Perioada Interbelica; Kusnyer Helga, Pop Daniela –mese sec.19; Szekely Anamaria, Tiganea Oana –comode sec. 20; Suketes Erika, Tuglui Cornelia Maria –scaun si dulap stil Neo-Renastere.

BAROCUL ÎN CONTEXTUL TRANSILVAN

Lucrările austriece pentru fortificațiile militare şi încercările de restaurare inițiate au dus treptat la conturarea Stilului Baroc în Transilvania. Noul stil apare la începutul secolului numai la construcțiile militare şi ecleziastice. Fiind frecvente în arhitectura Clujului, aceste construcții au generat apariția noului stil, cadru primitor pentru meşterii Barocului.

BISERICA IEZUITĂ

Biserica catolică a fost instrumentul principal în ansamblul politicii expansioniste a Imperiului Habsburgic. Iezuiților li s-a acordat o primă importanță în domeniul organizării şi conducerii unui învățământ superior, având ca scop educarea tinerilor nobili în spiritul credinței față de Imperiu.

Astfel pe actuala Stradă a Universității în 1718 se inaugurează şantierul Bisericii şi Mănăstirii Iezuite, unde se lucrează până în 1724. Biserica Iezuită reprezintă prima clădire de cult a populației maghiare şi germane, purtând numele de Biserica Academiei (1). Arhitectul edificiului rămâne necunoscut în ciuda tuturor eforturilor de cercetare, însă după analiza monumentului se dovedeşte a fi de provenienţă vieneză (2).

Fațada principală a bisericii este orientată către strada Universității, fiind încadrată lateral de două turnuri masive. Partea centrală a fațadei este delimitată de o cornişă puternică, a cărei orizontalitate întrerupe urcarea pe verticală a turnurilor. Caracterele stilistice ale acestei fațade impun încadrarea în acea fază a Barocului, când se face tot mai simțită tendința raționalizării limbajului plastic, ducând treptat la o atenuare a dinamicii formelor, atât a acelora de articulare, cât şi acelora strict decorative (3).

Aspectul interiorului surprinde în raport cu fațada principală. Portalul principal asigură comunicarea cu spațiul acoperit de o boltă transversală aflată sub tribuna de vest, deschis prin trei arcade semicirculare spre interiorul bisericii. Nava şi altarul sunt boltite cu bolți cilindrice cu penetrații în timp ce capelele laterale au bolți în cruce. Împinse înspre interior conform unui traseu bogat în curbe şi contracurbe balcoanele sunt unite cu arcade monumentale printr-un motiv decorativ care aderă cu suplețe la suprafață peretelui. Mişcarea variată a interiorului este completată de plastica sculpturală, precum şi de numeroasele picturi ale altarelor laterale (4).

Cercetările în arhivele iezuite nu au dus la regăsirea proiectelor sau la identificarea arhitectului care a conceput acest însemnat monument al Barocului transilvan, dar conferă date despre sculptorii care au participat la realizarea elementelor decorative şi a mobilierului interior. O personalitate importantă a cărui nume apare în cartea maternală a plebaniei bisericii catolice ca participant la lucrări este sculptorul Nachtigall Johannes. Contribuțiile sale au constat în realizarea sculpturilor scaunelor din cor, datând din anul 1745.

Cel mai de seama meşter baroc din Transilvania (secolul XVIII-lea), Anton Schuchbauer, a contribuit de asemenea la plastica sculpturală a bisericii. Participarea sa constă în realizarea statuii Fecioarei Maria, lucrare finalizată în anul 1744

Calcatinge Alexandru, Rusu Ana-Maria, Ciubean Camelia, Sucală Cristina, Gurean Raluca, Magyari Zsuzsa

CONFESIONALUL

Confesionalele bisericii, cu autor necunoscut, au fost concepute în aceeaşi manieră cu stranele. Două sunt situate în navele laterale, iar celelalte două în imediata apropiere a intrării, amplasate simetric în raport cu axul bisericii, şi au fost concepute identic. Studiul nostru s-a aplecat asupra unuia dintre aceste două remarcabile obiecte de mobilier. Piesa aparţine mobilierului Baroc al bisericii, pe lângă deservirea acesteia având şi un important rol decorativ. Obiectul este simetric în raport cu axa verticală marcată de vârful cupolei ce îl acoperă. Structura aceastei cupole nu a fost lăsată aparentă la nivelul interiorului, fiind închisă cu scânduri de brad vopsite.

Realizată din scândură din lemn de brad furniruită cu furnir din rădăcină de lemn de nuc, cu intarsii de culoare închisă ce urmeaza un desen geometric cu acolade, finisată cu luciu oglindă, faţada confesionalului prezintă un interesant joc geometric subliniat de alternanţa în plan a nuanţelor. Volumetria este întreruptă de un plan orizontal marcat în linia cornişei, urmărind conturul sinuos al planului. Golurile marcate de un trafor pe contur curb, împreună cu decoraţiile pilaştrilor fac trimitere la maniera de exprimare a faţadelor specifice bisericilor baroce, transpunând obiectul de mobilier într-un obiect arhitectural la o scară redusa.

Este compartimentat în trei spaţii flancate de pilaştri. Încăperea centrală destinată preotului conţine două console laterale pentru mâini şi una pentru şezut. Pereţii de compartimentare sunt concepuţi din scândura de brad făcând accesibilă comunicarea prin intermediul unor goluri. Golurile sunt închise de uşiţe care dau spre partiţia centrală având adosate pe părţile laterale grilaje din stinghii dispuse încrucişat pentru conferirea intimităţii impuse de destinaţia piesei. Sructura ansamblului este suportată de un soclu realizat din lemn de esenţă tare care urmăreşte conturul planului, ieşind uşor în exterior.

Calcatinge Alexandru, Rusu Ana-Maria, Ciubean Camelia, Sucală Cristina, Gurean Raluca, Magyari Zsuzsa

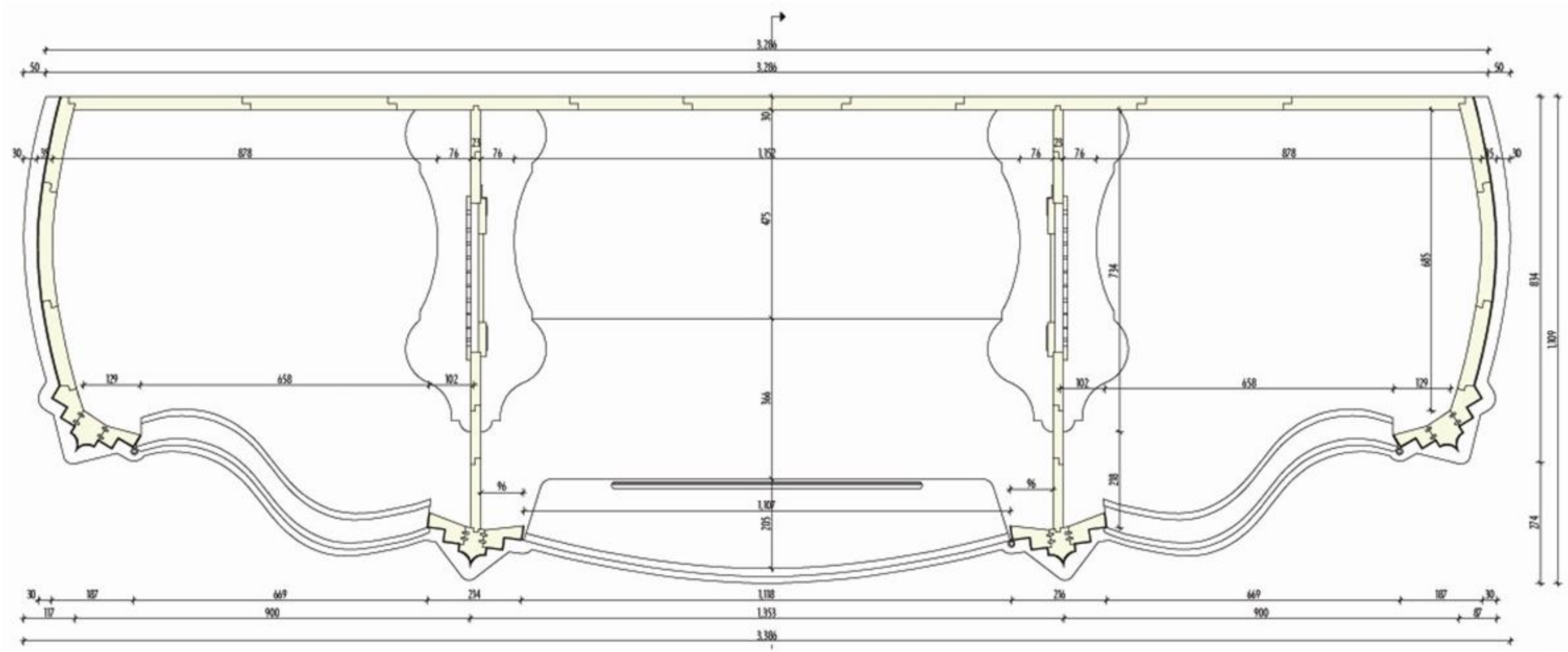

PLAN

Calcatinge Alexandru, Rusu Ana-Maria, Ciubean Camelia, Sucală Cristina, Gurean Raluca, Magyari Zsuzsa

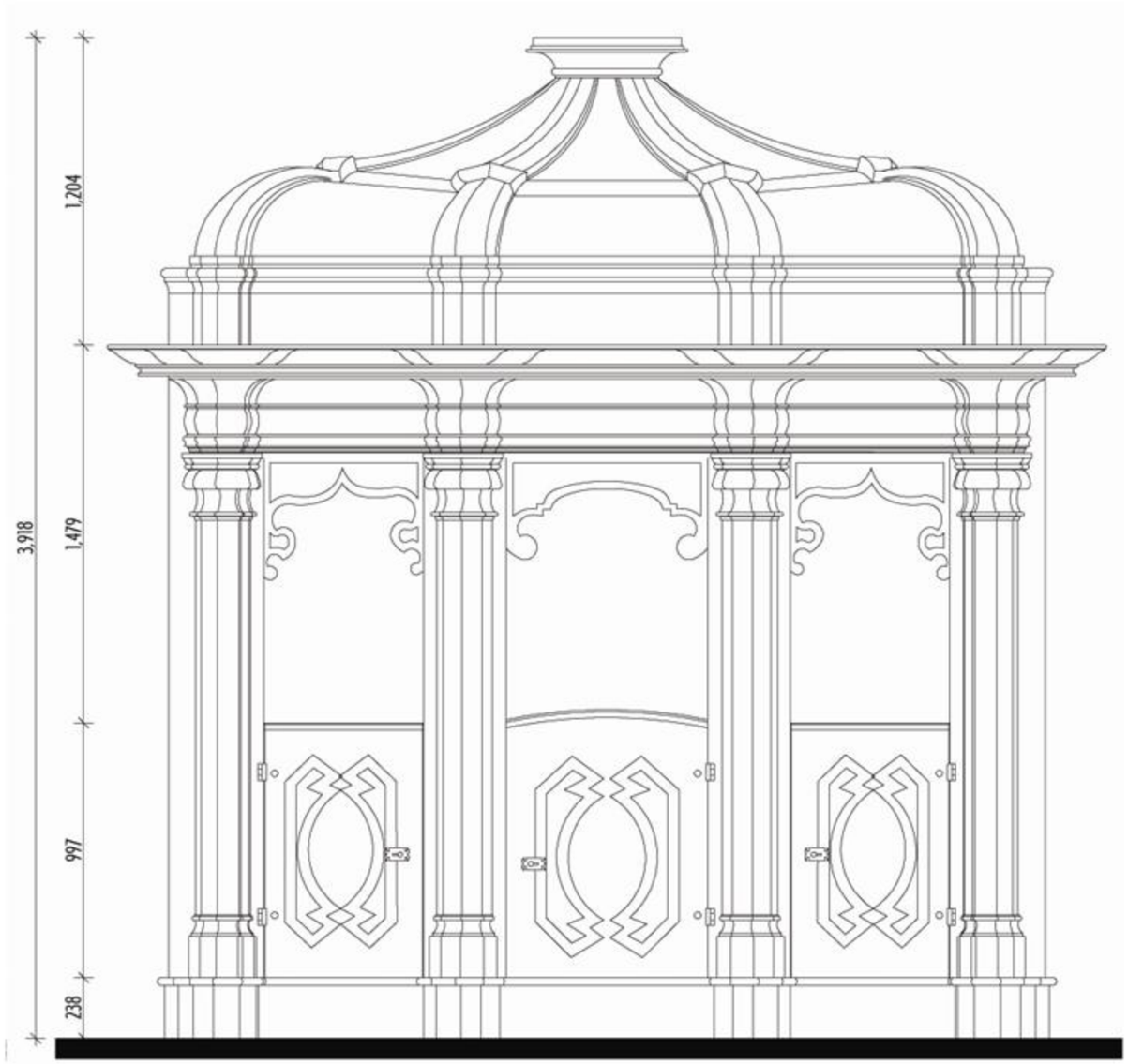

ELEVATIE

Calcatinge Alexandru, Rusu Ana-Maria, Ciubean Camelia, Sucală Cristina, Gurean Raluca, Magyari Zsuzsa

Confesional Stil Baroc

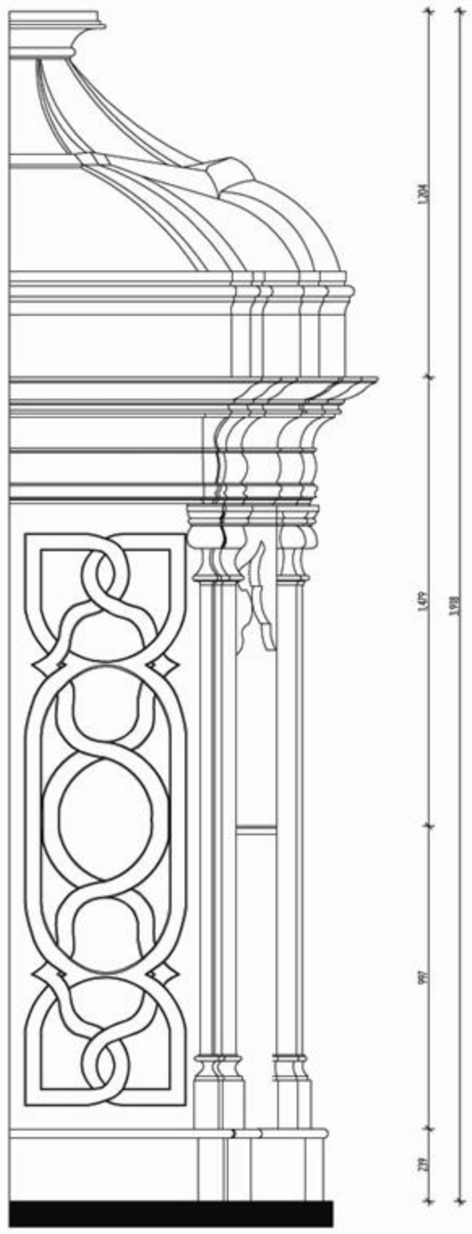

ELEVATIE 1

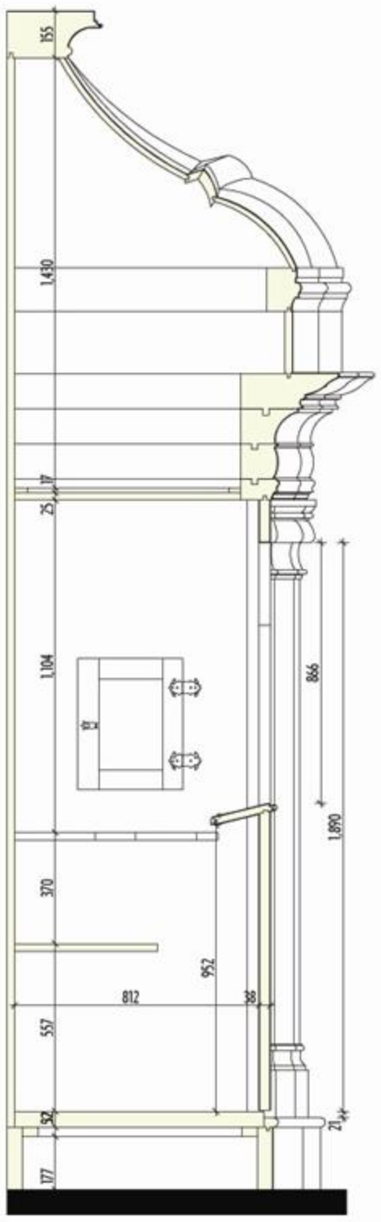

SECTIUNE

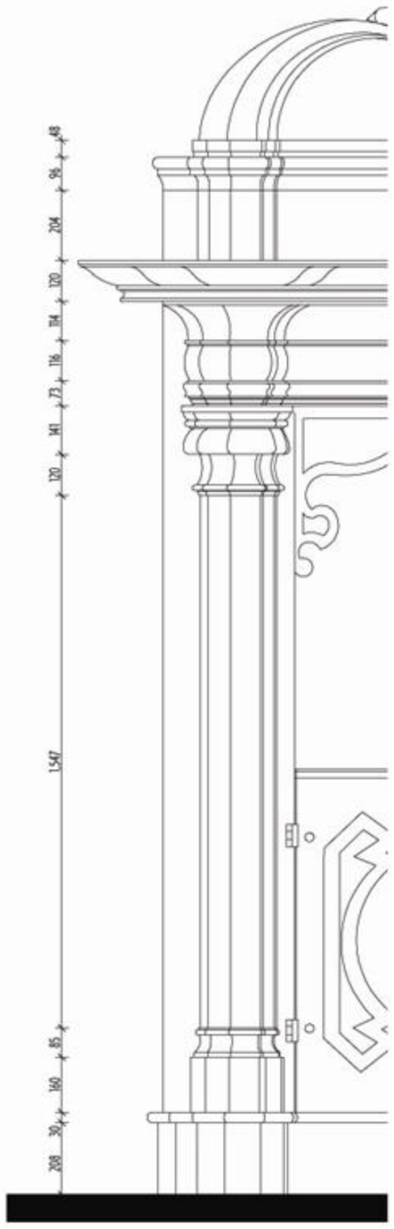

ELEVATIE 2

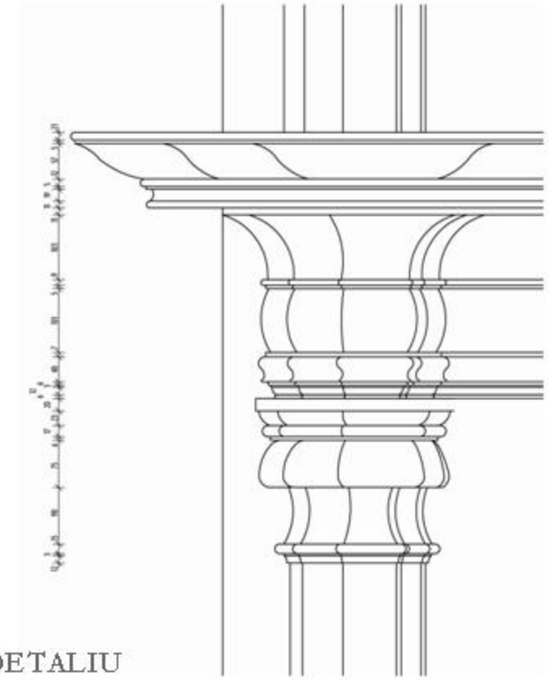

DETALIU

Calcatinge Alexandru, Rusu Ana-Maria, Ciubean Camelia, Sucală Cristina, Gurean Raluca, Magyari Zsuzsa

Din aceeaşi familie fac parte şi **stranele principale**, la care s-a folosit acelaşi sistem structural, materiale, precum şi acelaşi limbaj decorativ.

Bibliografie : Mircea Toca- Clujul baroc
B. Nagy Margit- Reneszánsz és Barokk Erdélyben - Renaştere şi Baroc în Transilvania - Cap. Meşteri Baroci din Cluj, Pag. 22 - Editura Criterion-Bucuresti 1970

NOTE : **1**: Mircea Toca – "Clujul Baroc" – pag 25; **2**: idem pag 26, **3**: idem pag 27: **4**: idem pag 27

Calcatinge Alexandru, Rusu Ana-Maria, Ciubean Camelia, Sucală Cristina, Gurean Raluca, Magyari Zsuzsa

complex format din doua masute de cafea (piesa a si piesa b) din lemn de nuc lacuit pe zonele vazute si nelacuit pe interior. piesa b gliseaza in piesa a pe un sistem simplu de sprijin inferior. piesele sunt identice ca si deign, insa piesa b este mai mica decat piesa a. imbinari::prin lipire/presare/lamba si uluc

Horvath Andreea ,Kiss Iosif Andrei

Set de măsute suprapuse Sec.XIX

ELEVATIE

ELEVATIE FRONTALĂ

imbinare// glisarea pieselor a si b

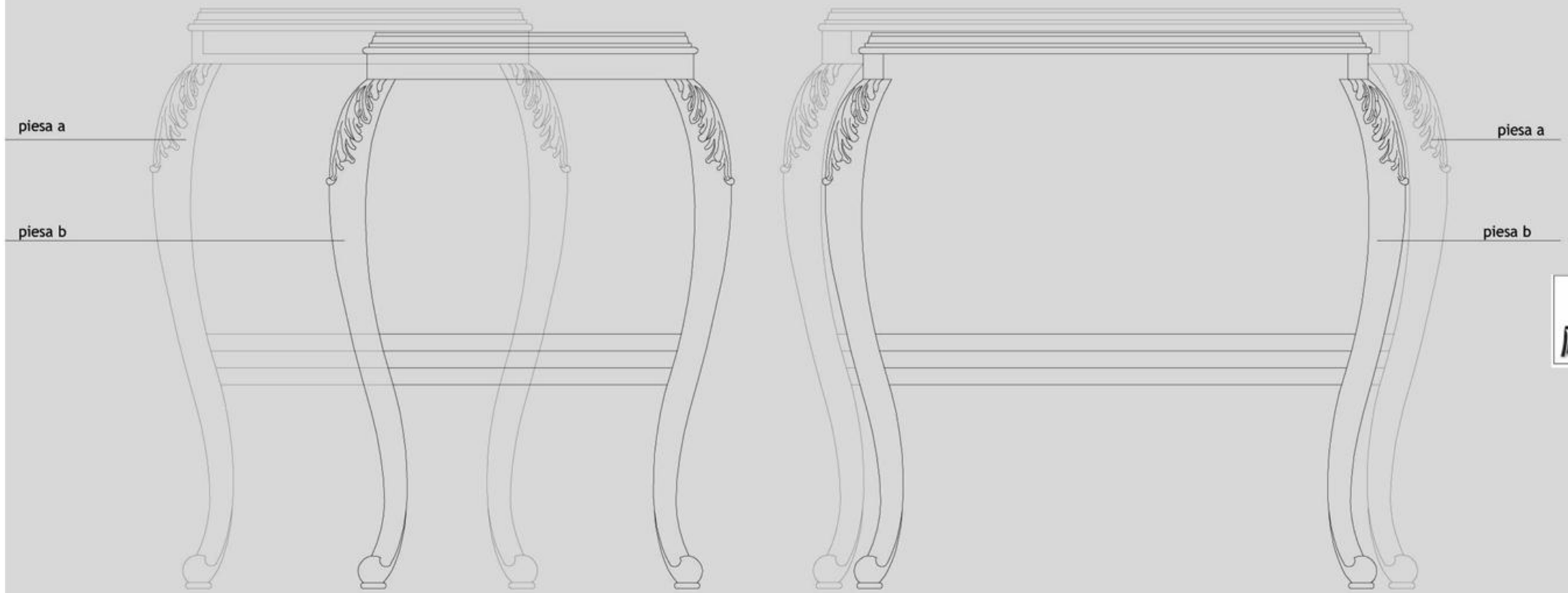

Horvath Andreea ,Kiss Iosif Andrei

PLAN

p i e s a a

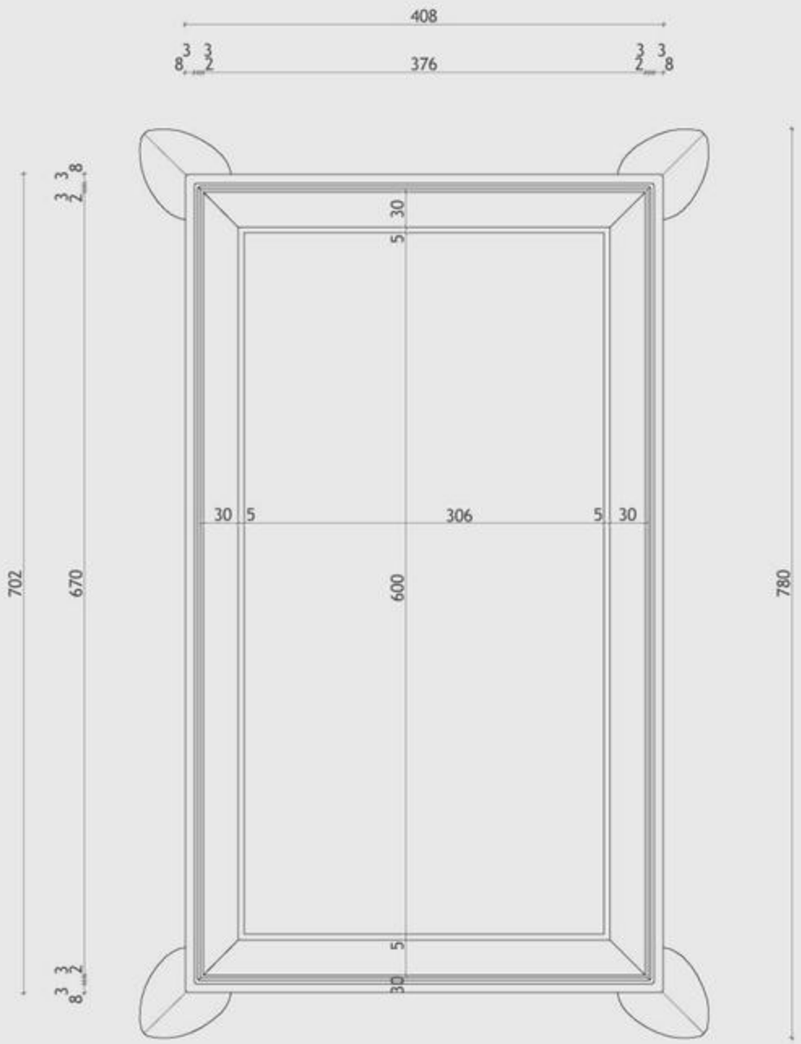

PLAN

p i e s a b

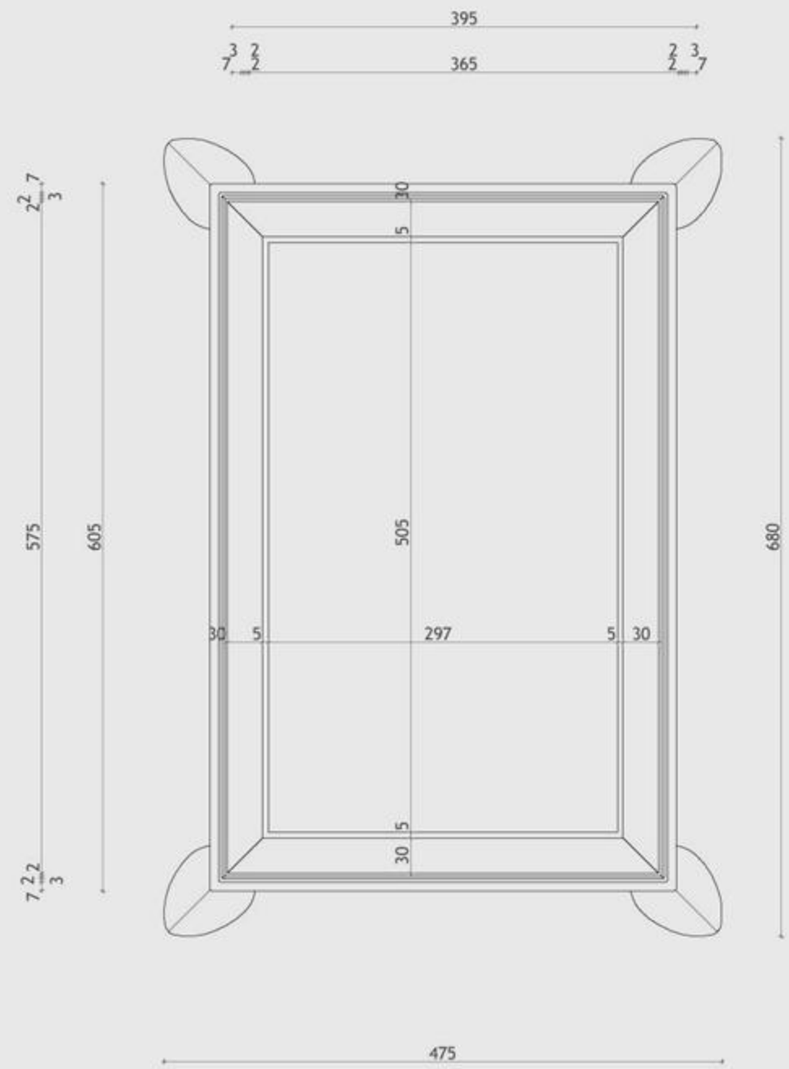

Horvath Andreea ,Kiss Iosif Andrei

Set de măsute suprapuse Sec.XIX

ELEVATIE FRONTALĂ

ELEVATIE LATERALĂ

p i e s a a

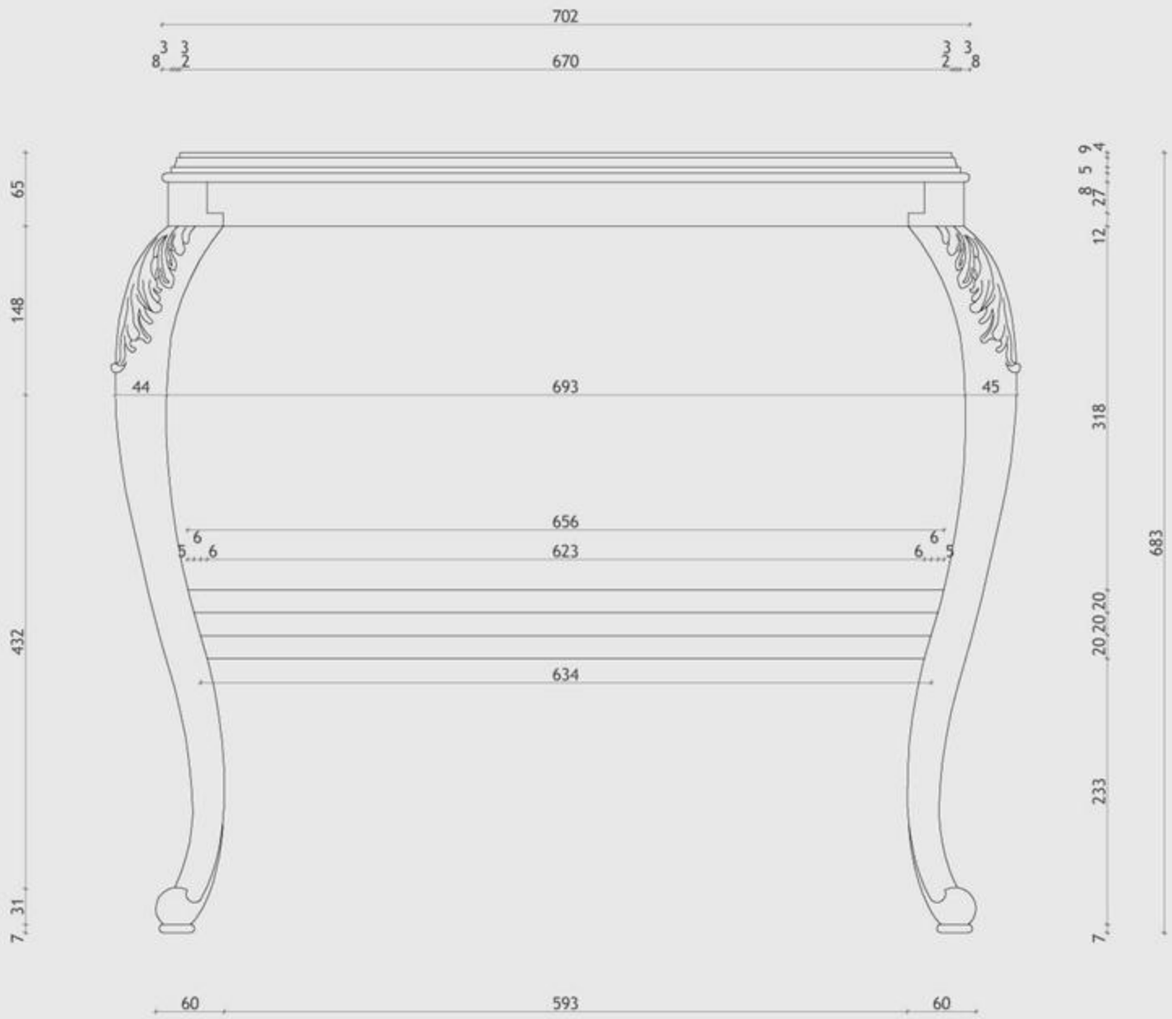

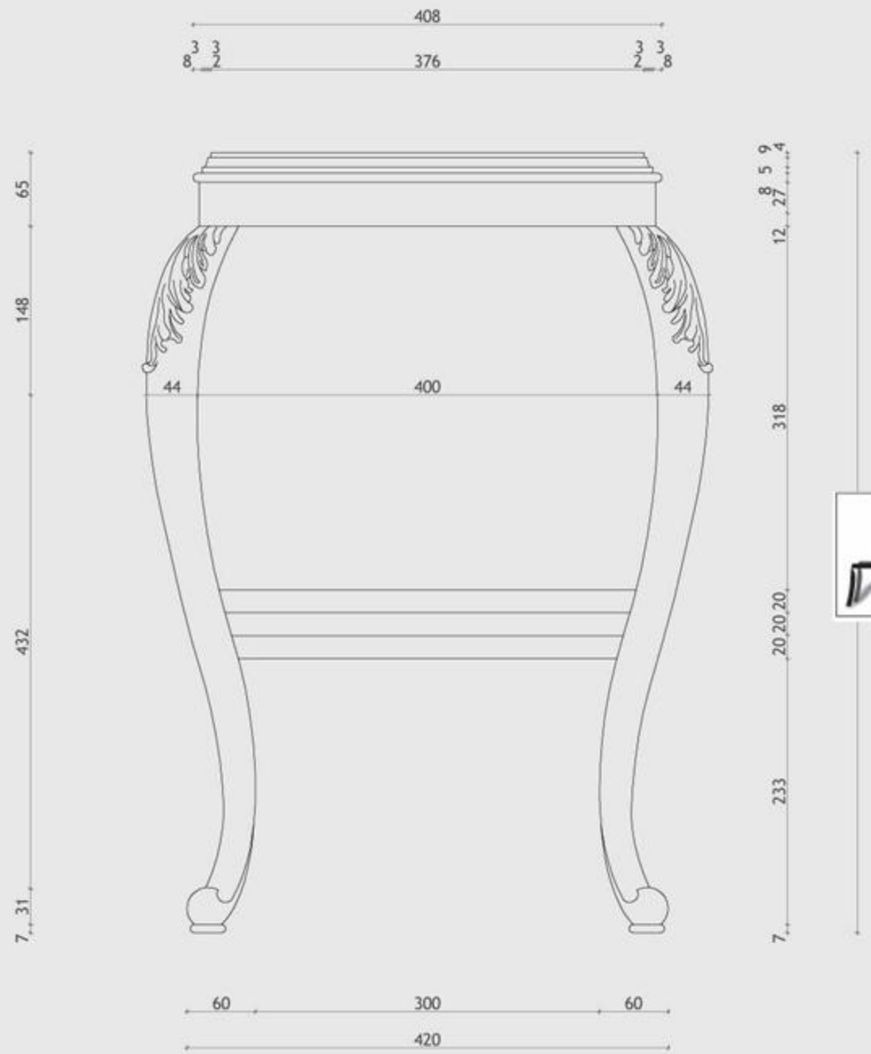

213

Horvath Andreea ,Kiss Iosif Andrei

Set de măsute suprapuse Sec.XIX

ELEVATIE FRONTALĂ

ELEVATIE LATERALĂ

p i e s a b

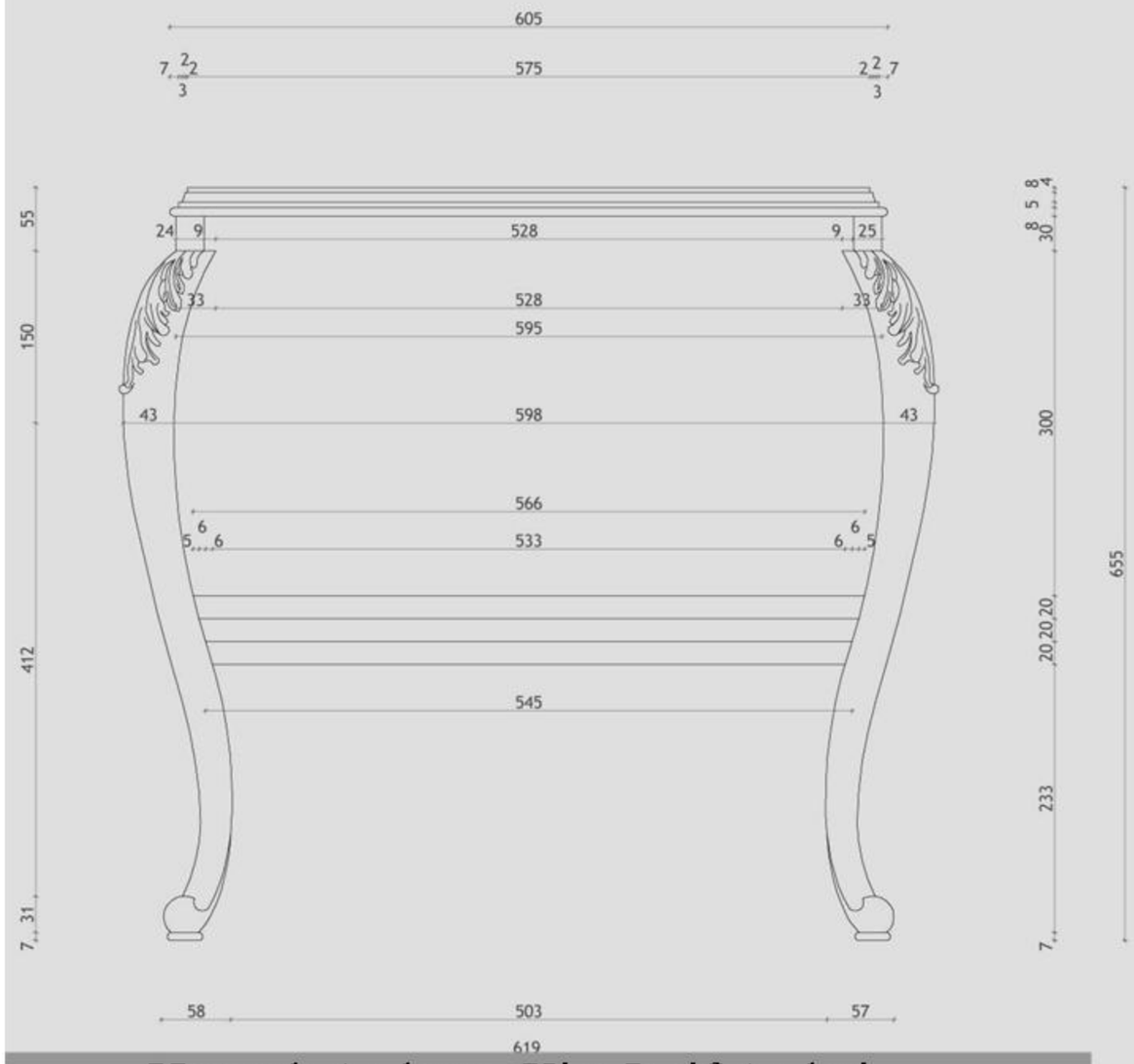

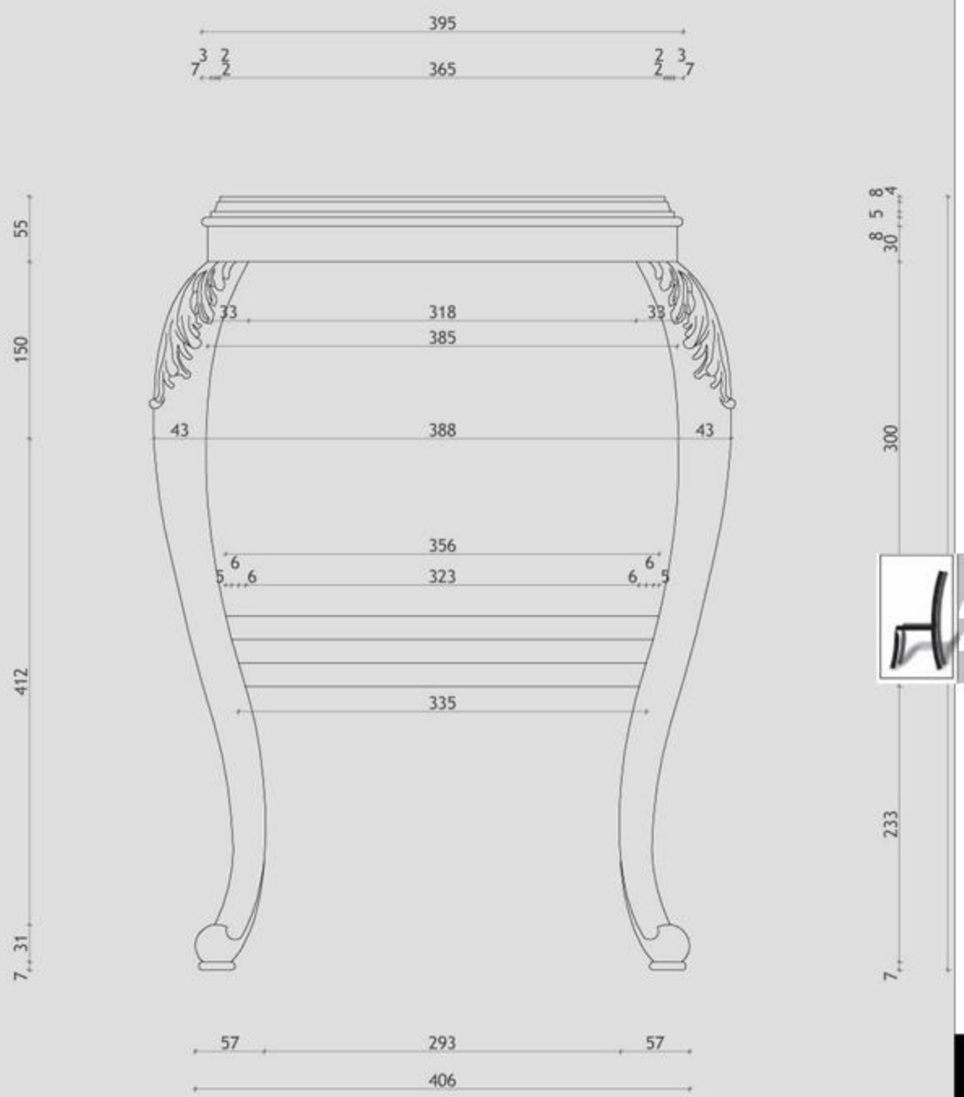

214

Horvath Andreea ,Kiss Iosif Andrei

Set de măsute suprapuse Sec.XIX

SECTIUNE

p i e s a a

m a t e r i a l e:: lemn de nuc lacuit elemente::

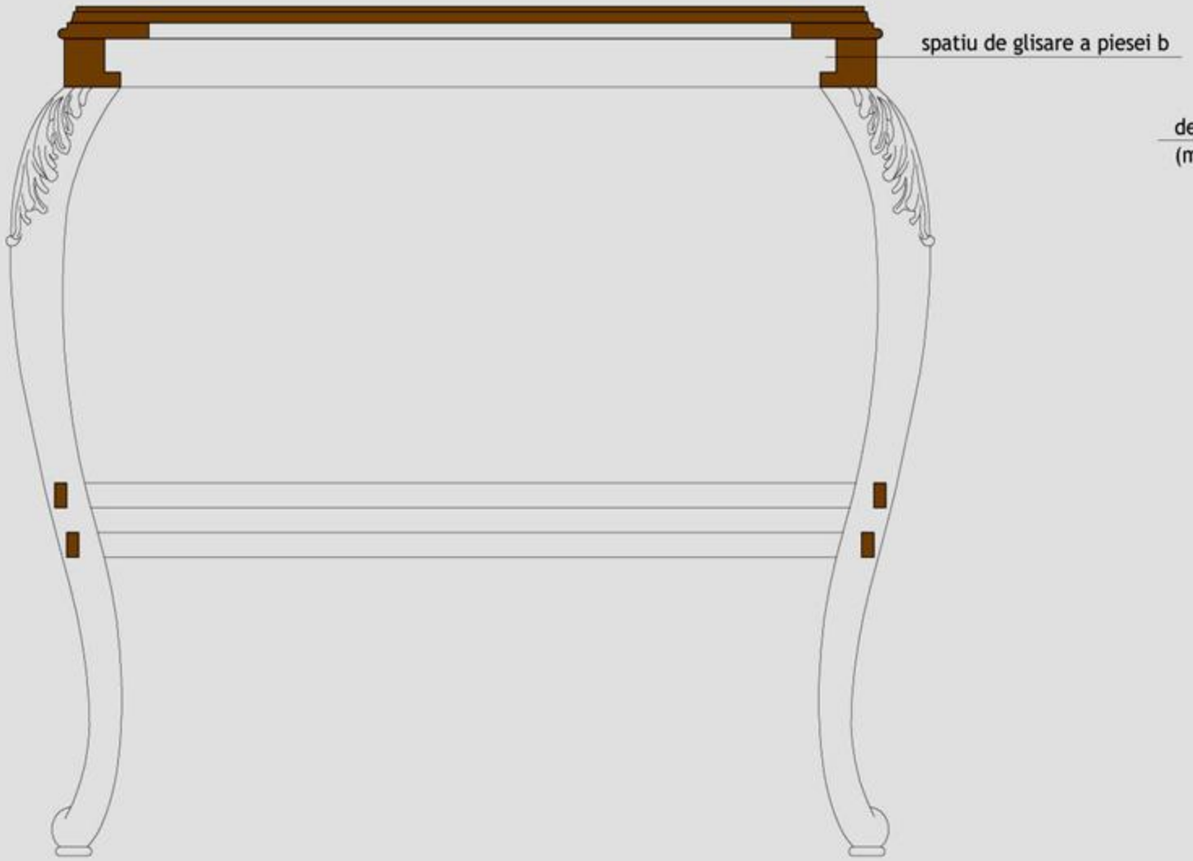

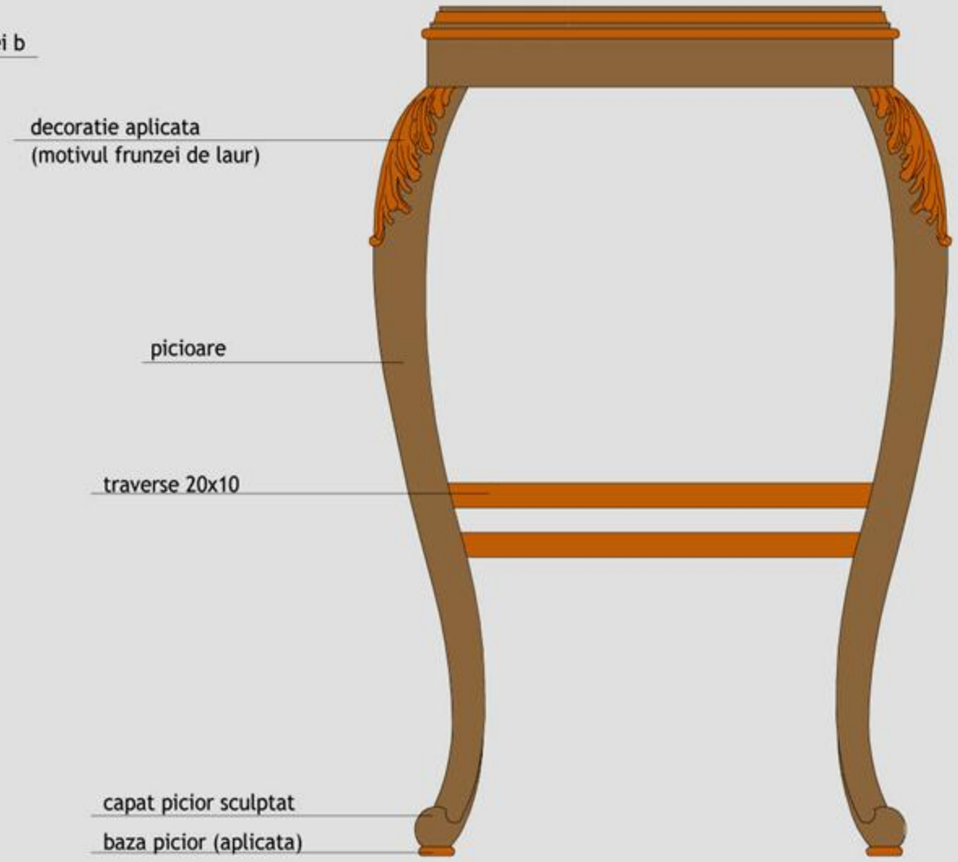

215

Horvath Andreea ,Kiss Iosif Andrei

Set de măsute suprapuse Sec.XIX

fotoliu biedermeier din lemn de nuc. tapiserie din matase aurie pe umplutura de calti la spatar si arcuri la sezut.

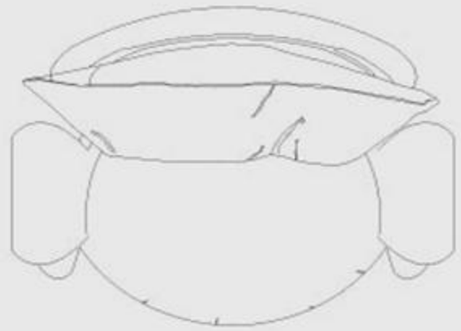

Horvath Andreea ,Kiss Iosif Andrei

ELEVATIE 1

ELEVATIE 2

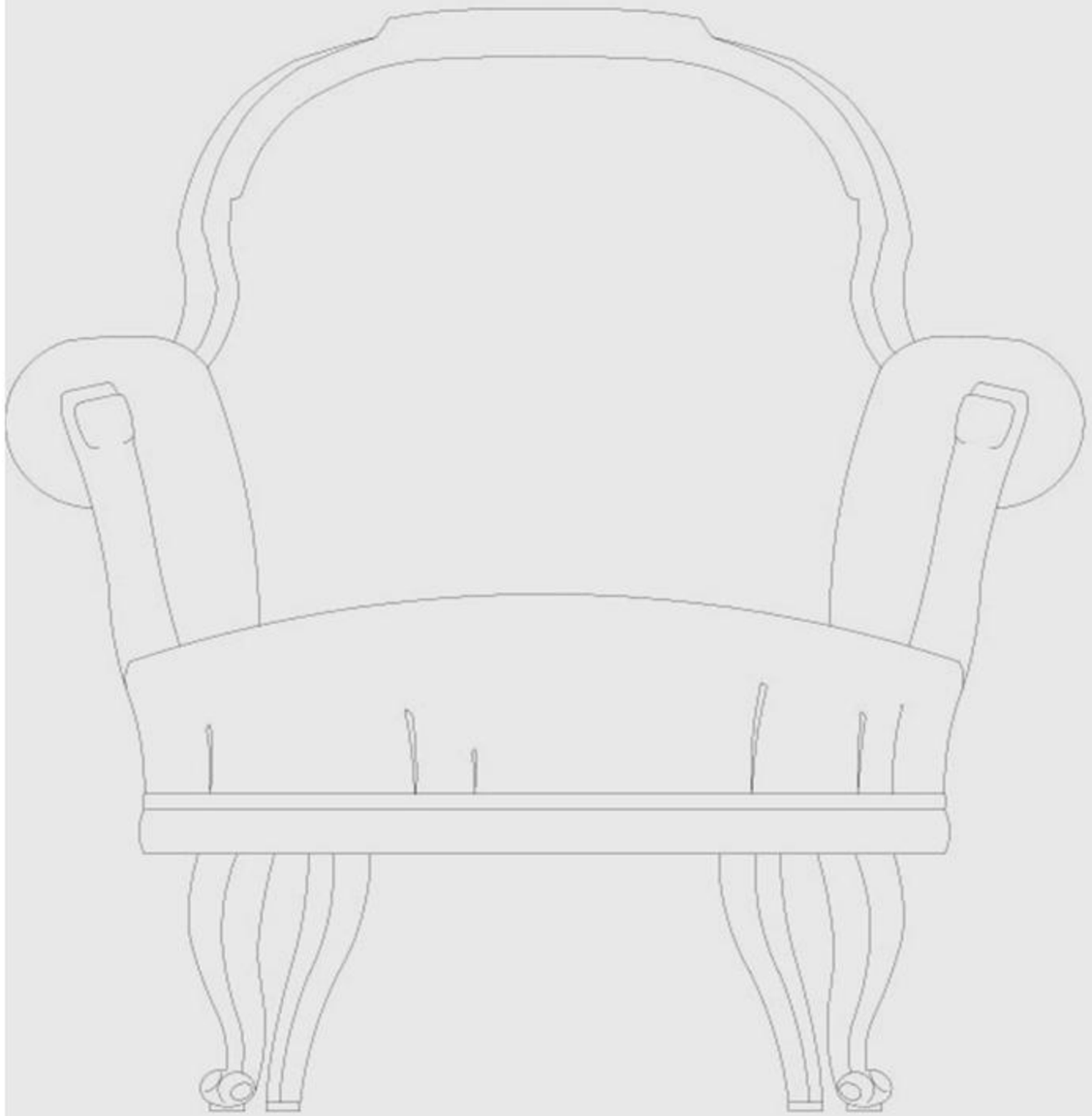

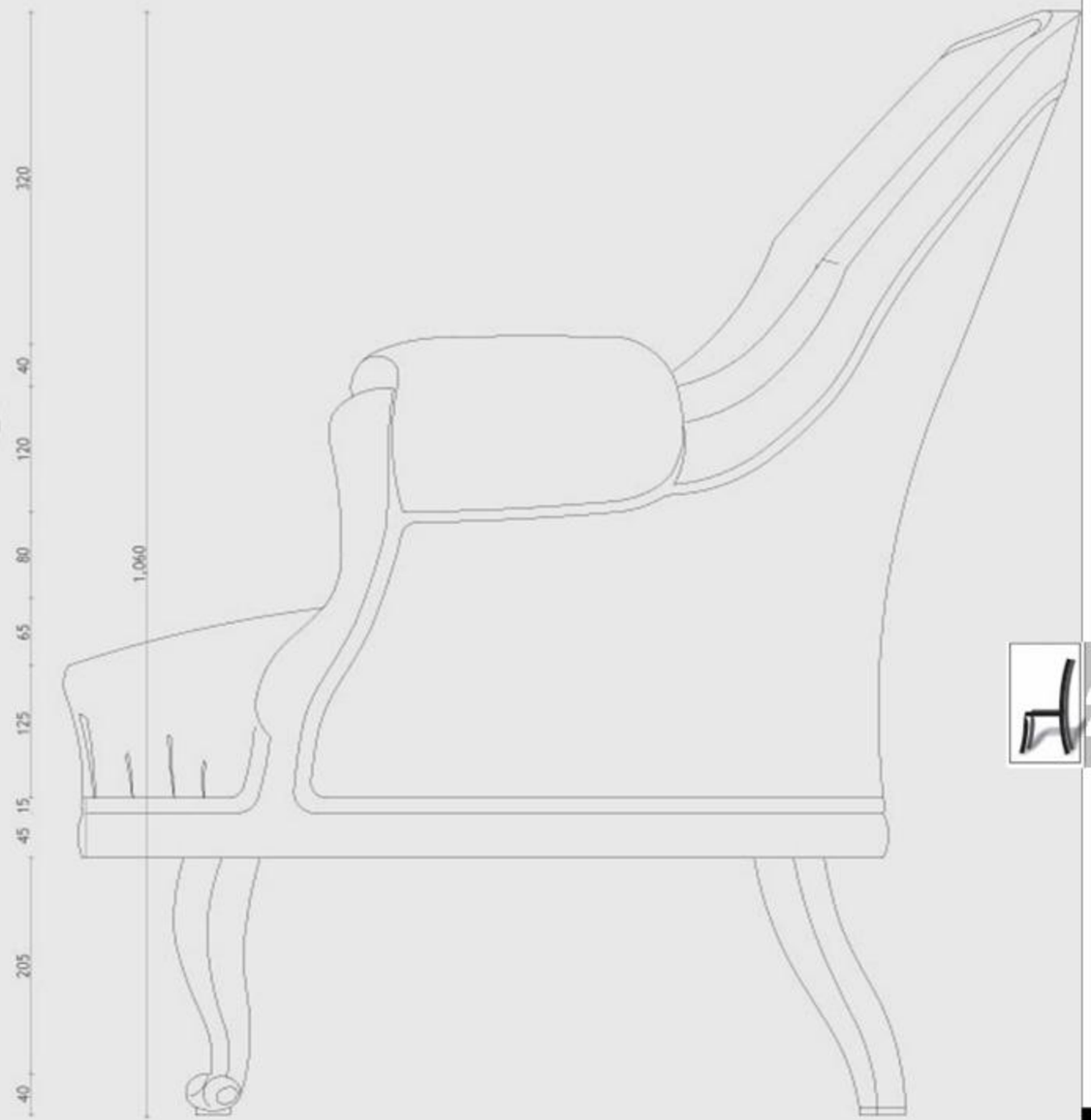

Horvath Andreea ,Kiss Iosif Andrei

Încercând să realizăm un studiu asupra unui mobilier de artă, ne-am oprit la mobilierul Casei - Muzeu „Dr. Ioan Mihalyi de Apşa”, din municipiul Sighetu-Marmației, județul Maramureş.

Muzeul în sine este un omagiu adus de sigheteni „Acad. Dr. Ioan Mihalyi de Apşa” (1844-1914), unul dintre cei mai importanți oameni de cultură ai Maramureşului istoric, doctor în drept şi avocat la Sighet, pasionat de istorie şi arheologie, care a publicat la1900 lucrarea - “Diplome maramureşene”, o culegere a 366 de diplome nobiliare din sec. XIV şi XV.

Muzeul se află în incinta fostei reşedințe a academicianului, construită la sfârşitul secolului al XIX-lea, situată viz-a-vis de vechea Prefectură a județului. El cuprinde şapte încăperi la etaj, din care doar trei mai conțin mobilierul original. Celelalte încăperi sunt mobilate cu piese diverse ce compun o expoziție dedicată istoriei culturii, o mare parte a mobilierului inițial s-a pierdut la sfârşitul anilor 50, ca urmare a naționalizării. Parterul casei este destinat Galeriei de Artă a Muzeului Maramureşului[1].

Dintre spațiile mobilate ale muzeului, ne-a atras atenția - *Salonul de primire a oaspeților*, mobilat cu un ansamblu de piese eclectice, din care am optat pentru prezentarea celor „Neo-Clasice”. Am ales dintre acestea spre studiu câteva mai reprezentative printre care: masa, canapeaua şi unul din scaune.

Ele aparțin ca formă şi ornamentație stilului cunoscut sub denumirea de „Ludovic al XVI-lea”, ce apare în a doua jumătate a secolului al XVIII-lea.

După 1765 mobilierul Rococo începe să îşi liniştească formele pline de efervescență, iar caracteristicile rectangulare încep să fie apreciate. Aceasta coincide şi cu începutul “Stilului Ludovic al XVI-lea”, ce îşi are perioada de apogeu în timpul domniei acestuia (1774-1789), stil influențat în mare măsură de ideologia perioadei şi descoperirile arheologice din prima jumătate a secolului, de la Herculanum şi Pompei. Formula plastică sobră a Clasicismului, influențată de stilurile Antichității romane, convine şi perioadei Revoluției franceze, ce adoptă în parte tipologia Republicii romane antice.

[1] Colecția "Ioan Mihalyi de Apşa" este compusă din obiecte personale, mobilier, tablouri, artă decorativă, corespondența, fotografiile acestui cunoscut istoric şi fruntaş maramureşan. *Vezi Ioan Opriş "Muzee şi colecții din România", Editura Enciclopedică, Bucureşti, 2002, pag. 202-203*

2 La mobilierul stil „Ludovic al XVI-lea" se folosea îmbrăcămintea de goblen pentru spătar, şezut dar se pare că proprietarii au încercat o reconstituire cât mai fidelă a stilului, piesele inițiale având se pare o altă îmbrăcăminte.

Bera Ioan, Komaromi Gheorghe Laurențiu

Masă, Scaun şi Canapea Stil Neo-Clasic

Ca formă, structură şi ornamentică, cele trei piese luate de noi în studiu sunt asemănătoare sau am putea spune la prima vedere chiar identice cu piesele de mobilier “Stil Ludovic al XVI-lea”. Pledează în acest sens realizarea lor într-o plastică preponderent plană, aurirea suprafeţelor, decoraţiile reţinute, ce urmăresc elementele constructive principale orizontale şi verticale, ce sunt dispuse în concordanţă cu natura piesei.
Axele de compoziţie sunt clare, simetria fiind o regulă generală. Ovalul apare ca element compoziţional major, prezent la tăblia mesei, spătarul scaunului şi al canapelei.
Funcţia de susţinere a picioarelor şi fineţea formelor este subliniată prin secţiunea circulară variabilă, care se îngustează spre partea inferioară. Prezenţa canelurilor şi terminaţia montantului într-o formă paralelipipedică, cu influenţe din plastica antică greco-romană, accentuează verticalitatea.

Masa:

Este acoperită cu un geam de protecţie sub care este situată o pictură în ulei, reprezentând un buchet de flori. Pictura a fost realizată de una din fiicele lui Ioan Mihalyi de Apşa. Elementele de legătură dintre picioarele mesei sunt realizate în forma literei H. Masa are piciorul terminat într-un paralelipiped care este şi punct de articulare cu rama mesei. Piciorul are secţiune circulară care variază în unele locuri foarte mult pe o distanţă scurtă. Rama mesei este decorată cu ghirlande din frunze.

Întregul mobilier de şedere are tapiţeria din „goblen”, cu ornamente florale. Masa, acoperită cu o foaie de sticlă, are de asemenea o pictură în ulei, cu motive de acelaşi gen. Fiecare element structural conţine decoraţii în relief, ornamentate cu: rozete, panglici spiralate, boboci şi flori de trandafir, frunze de acant şi caneluri. Predomină însă partea realizată în stucatură în detrimentul sculpturii lemnului, care se întâlneşte mai rar. Îmbrăcămintea cu „goblen” [2], a înlocuit-o pe cea iniţială care pare să fi fost din catifea verde. Concomitent cu retapiţarea mobilierului (îmbrăcarea spătarelor şi a şezuturilor cu goblen), confortul mobilierului a fost îmbunătăţit prin introducerea arcurilor la partea de şezut. S-ar putea ca arcurile să fi fost prezente încă din momentul realizării pieselor, ceea ce pledează în favoarea realizării mobilierului în secolul XIX.

Scaunul:

Noua tapiţerie de goblen în acelaşi spirit ca şi celelalte elemente, are o combinaţie cromatică între alb şi verde, motive florale cu coronița de flori la centru. Arcurile şezutului sunt susţinute de nişte chingi din material textil prinse de ramă cu cuie. Îmbinarea piciorului cu rama se face cu cep şi scobitură, îmbinarea fiind rigidizată de un colţar. Spătarul este decorat cu o panglică în spirală care îl bordează. La partea superioară în stucatură este realizată o compoziţie florală. Pe picior între şezut şi spătar este aplicată o frunză de acant. Ca şi la masă, elementul de intersecţie dintre picior şi ramă este un cub, sculptat cu o rozetă înscrisă într-un pătrat. Tapiţeria este prinsă cu cuie de ramă care sunt apoi mascate cu o bandă dintr-un material textil.

Am găsit puține date despre proveniența acestor piese. Printre puținele indicii au fost cataloagele şi broşurile cu mobilier „din străinătate” găsite în momentul intrării casei în custodia muzeului local. În aceste circumstanțe putem presupune ca mobilierul a fost cumpărat de către Dr. Ioan Mihalyi de Apşa între anii 1870-1914, ceea ce nu certifică faptul că piesele ar fi fost realizate în această perioadă.
Obiecte de mobilier foarte asemănătoare sunt şi cele care fac parte din recuzita Teatrului Național Cluj-Napoca. Teatrul fiind construit în 1912, există posibilitatea ca achiziționarea şi respectiv confecționarea lor să se fi realizat în aceeaşi perioadă. Existența unui număr destul de mare de piese asemănătoare de mobilier poate sugera şi existența unui atelier de mobilă fină pe teritoriul Austro-Ungariei, în jurul anilor 1900, care să fi executat în această perioadă copii după acest gen de mobilier de epocă (fenomen des întâlnit pe parcursul secolului XIX în Europa).
În aceste condiții se pot vehicula şi câteva ipoteze asupra modului de achiziționare a mobilierului. Având posibilitatea de a călătorii mult, Dr. Ioan Mihalyi de Apşa, l-ar fi putut procura direct de la un atelier de mobilă fină, sau de la una din expozițiile de mobilă din oraşele mai mari ale Transilvaniei. O ultimă variantă ar putea fi cumpărarea de la anumiți intermediari, probabil evrei (exista o comunitate foarte mare la acea vreme în Sighet), care le comercializau sau care le-ar fi posedat până la un moment dat.

Bera Ioan, Komaromi Gheorghe Laurențiu

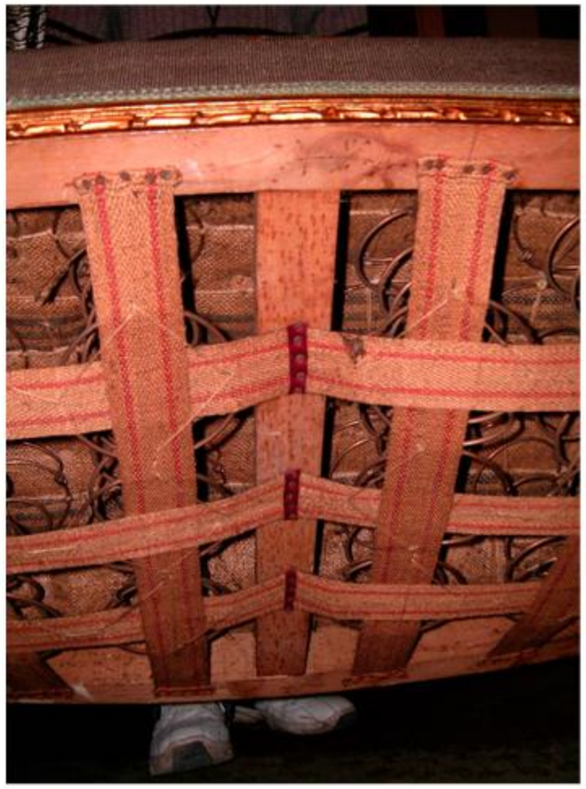

Canapeaua:

Tapițeria este de aceeasi factura ornamemtală ca cea a scaunului; se pot observa două buchete de flori. Şezutul este sprijinit pe arce prinse cu chingi din material textil. Datorită lungimii piesei s-a dispus pe mijloc o traversă cu rol structural ca suport pentru chingi. Pe marginea spătarului se pot vedea stucaturi reprezentând o panglică în spirală. În mijloc se întâlneşte o compoziție florală asemănătoare cu cea de la scaun. În mijlocul spătarului a fost introdus un montant cu rol de susținere. Față de scaun, canapeaua are şi un braț cu o parte tapițată. Piciorul din față se prelungeşte până în brațe fiind unul din sprijinele acestuia, spațiul dintre rama canapelei şi a brațului fiind decorat cu frunză de acant.

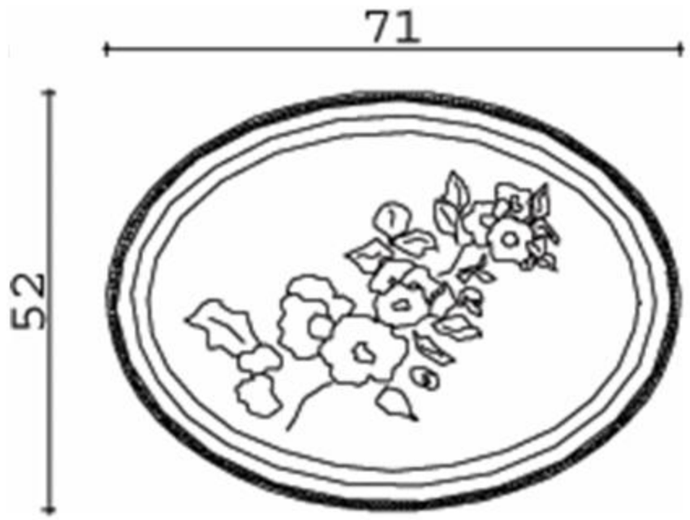

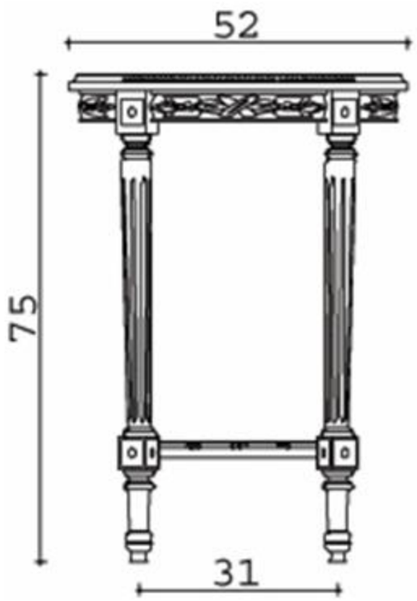

ELEVATIE 1

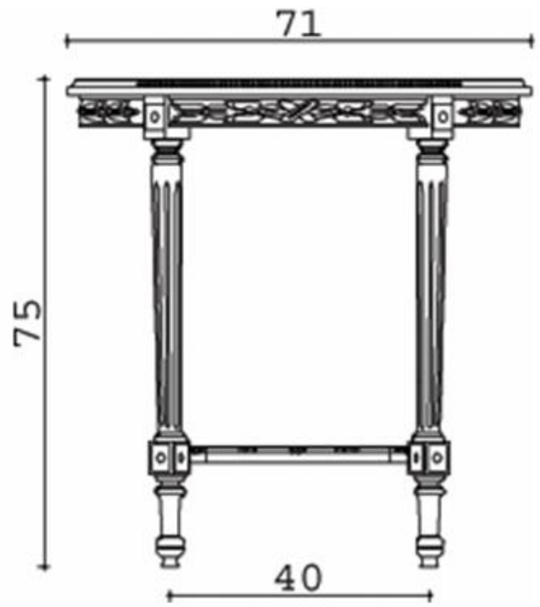

ELEVATIE 2

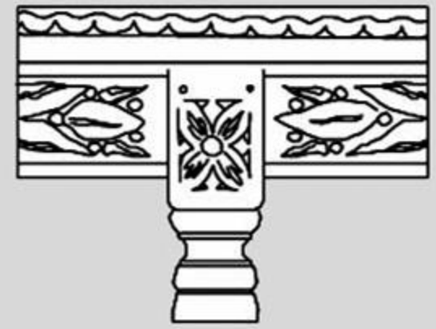

DETALII

Bera Ioan, Komaromi Gheorghe Laurenţiu

PLAN

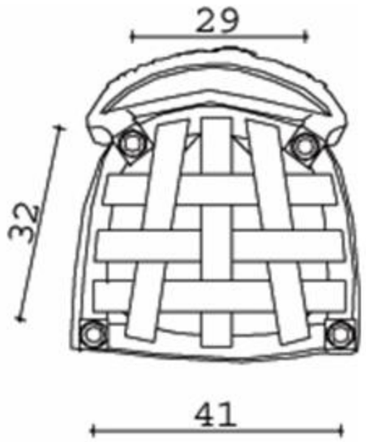

SECTIUNE

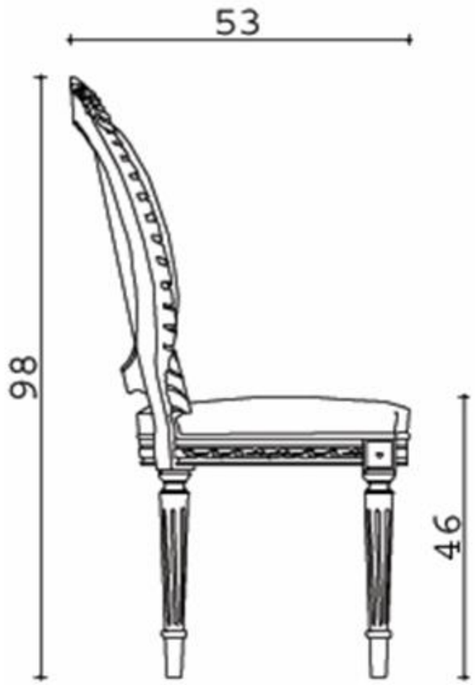

ELEVATIE 1

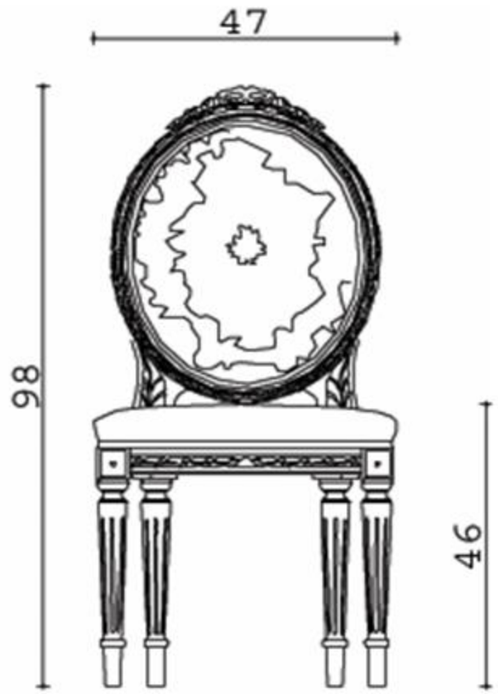

ELEVATIE 2

DETALIU

Bera Ioan, Komaromi Gheorghe Laurențiu

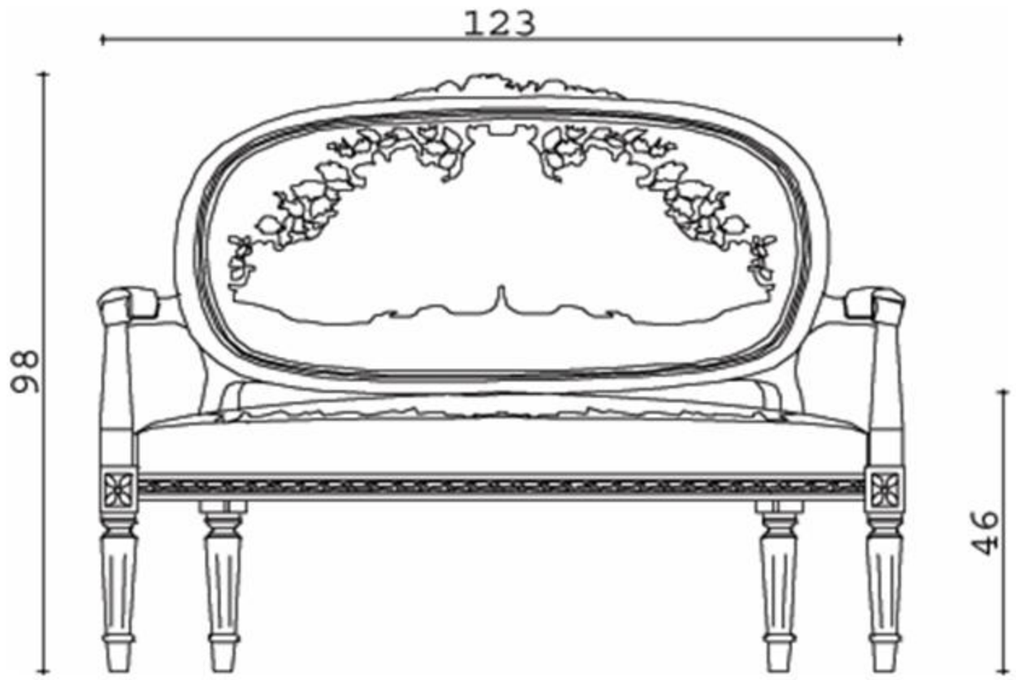

ELEVATIE

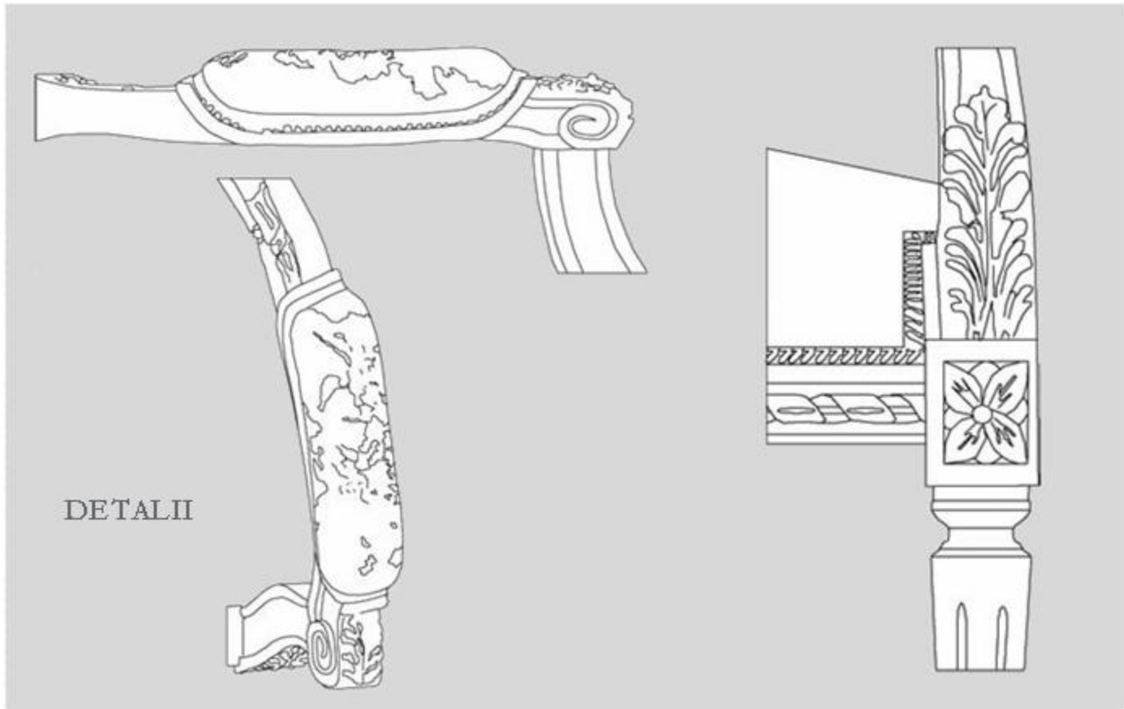

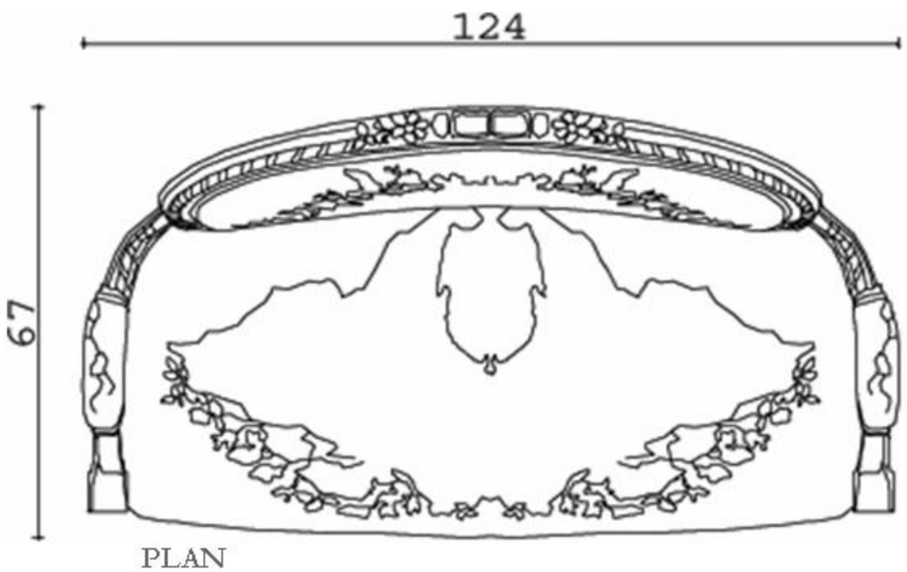

PLAN

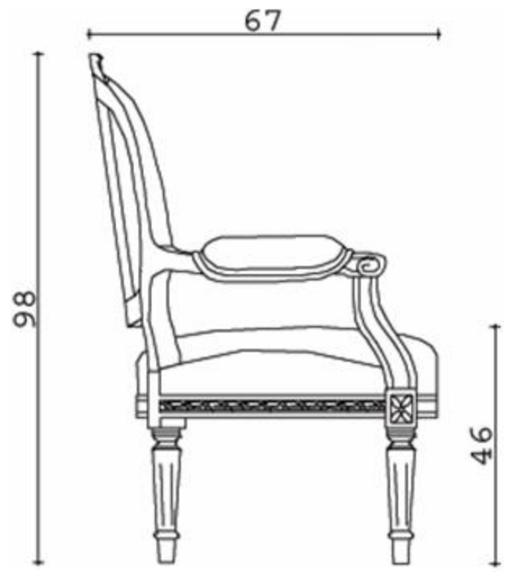

ELEVATIE

Bera Ioan, Komaromi Gheorghe Laurențiu

Scurt istoric:

Setul de mobilier prezentat, a fost realizat în oraşul Târgu-Mureş, în anul 1942, la atelierul tâmplarului de mobilă Elek János. Atelierul se găsea în Piața Zríny Miklós nr. 4, astăzi Piața Mărăşti. Tâmplăria, care era bine dotată cu utilaje de prelucrare şi finisare, şi-a început activitatea în anul 1933, când domnul Elek János a înființat atelierul pe baza unor comenzi germane, producând mobilier pentru Consulate. La începutul celui de-al doilea Război Mondial, atelierul mai funcționa încă furnizând paturi de spital taberei germane. După razboi el şi-a încetat activitatea.

Garnitura de mobilier prezentată a fost comandată de domnul Baba Sámuel, bun prieten al tâmplarului, ca o comandă specială destinată casei sale din Târgu-Mureş. Astăzi mobilierul se află în propietatea Prof. Baba Zoltán, fiul lui Baba Sámuel.

Demeter Kinga, Nagy Enikő Tekla, Rokosni Adrienn

Mobilierul este executat, conform datelor, în plină perioadă Interbelică, dar conține elemente decorative aparținând limbajului clasic, nefiind însă o copie actualizată a vreunui model de acest gen. Piesele, cu multe ornamente de inspirație antică romană, degajă o atmosferă rigidă, solemnă, rezultată şi din dispunerea elementelor puternice, compuse simetric, auster , conform unei ordini clar determinate.
Pe fața dulapului şi pe picioarele mesei apar rame pătrate, suprafețe netede, aranjate simetric decorate cu ornamente din lemn de nuc sculptat, motive care sugerează noblețe şi solemnitate. Materialul lemnos ales, lemnul de nuc, are o culoare brun închisă, cu o textură fină, estetică, ce dă o senzație sobră, festivă, şi exprimă un usor aer sumbru. Suprafața lemnului este şlefuită şi lăcuită. Doar tăblia mesei este furniruită cu nuc, celelalte piese fiind realizate din lemn masiv, sculptat. La interiorul pieselor este folosit lemnul de brad.
Îmbinarea componentelor constructive ale mesei pare să fie de tip arhitectonic, caracteristică unora dintre stilurile clasice.Talpa mesei este făcută din mai multe plăci, care se termină cu cornişe profilate, elemente pregnante în toate stilurile dominate de Antichitate. Întregul volum masiv exprimă stabilitate.[1]
Talpa mesei se termină cu picioare de leu, ornamente cu caracter robust, viguros, folosite încă din Antichitate. De altfel întreaga piesă este foarte asemănătoare cu modelele antice.

[1] Elementele sub forma literei "S" si "C", linia arcuită a picioarelor mai apar şi în Barocul englez

Demeter Kinga, Nagy Enikő Tekla, Rokosni Adrienn

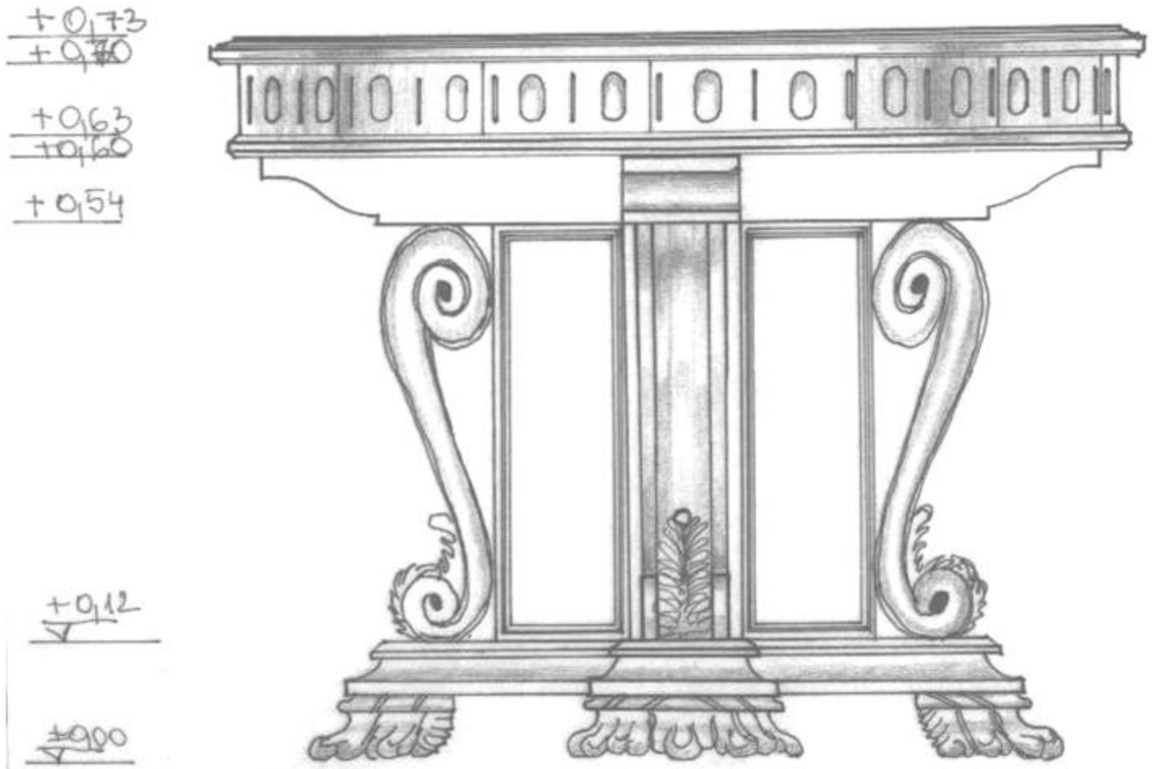

ELEVATIE 1

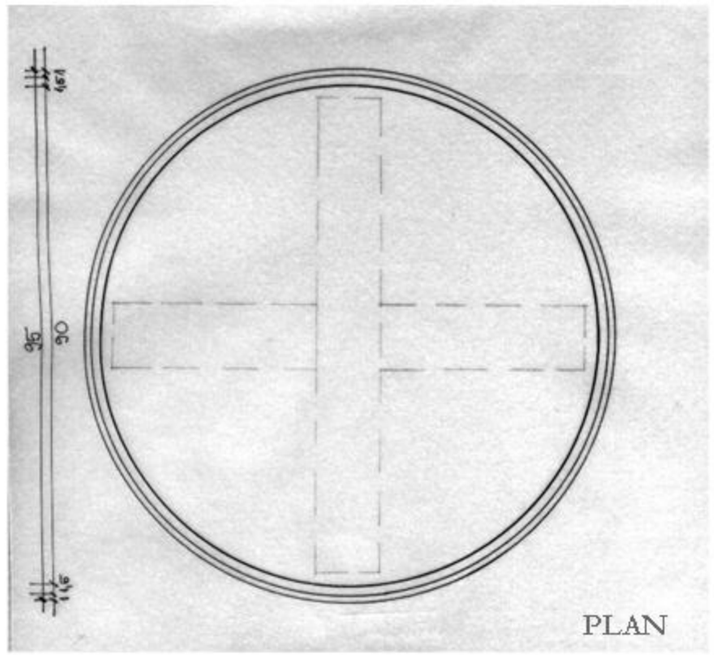

PLAN

Demeter Kinga, Nagy Enikő Tekla, Rokosni Adrienn

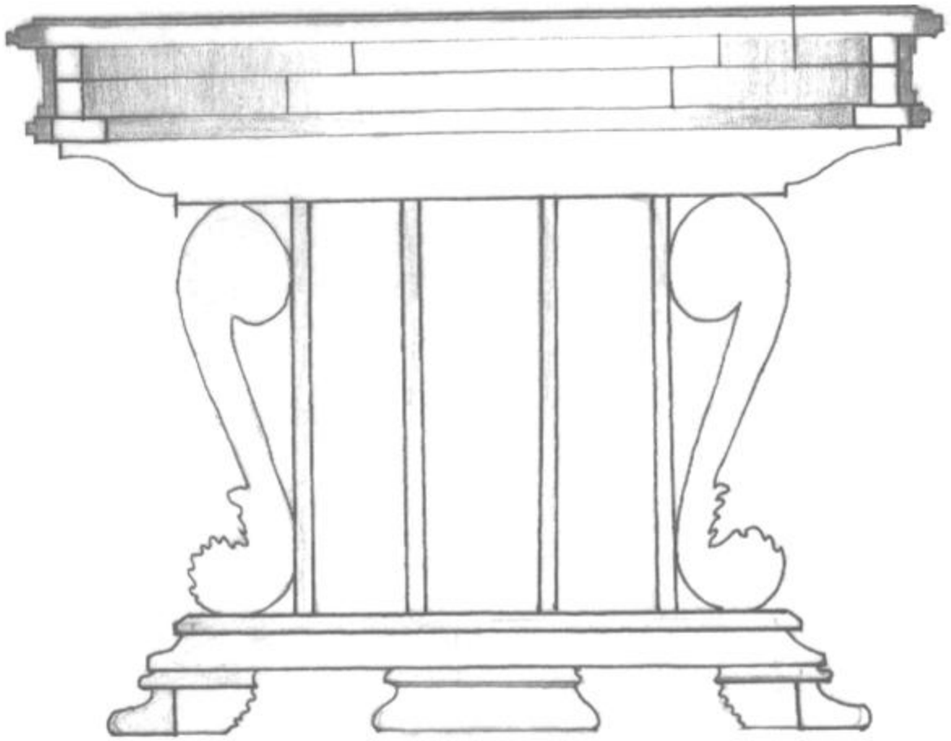

ELEVATIE 1

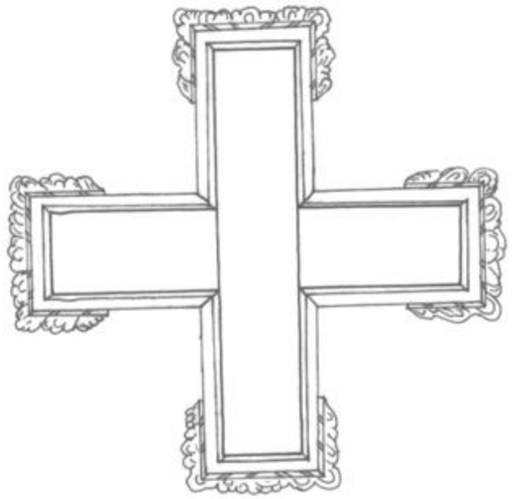

PLAN

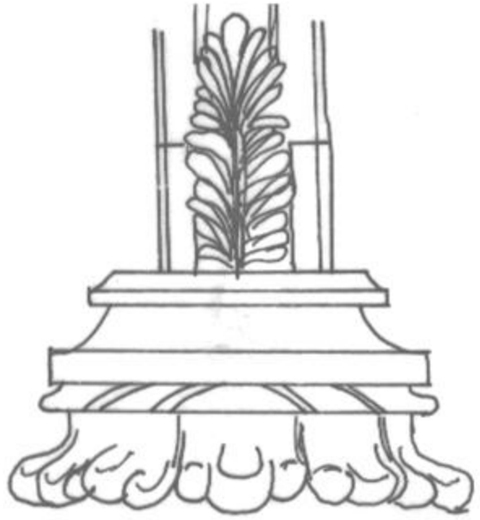

DETALIU

Demeter Kinga, Nagy Enikő Tekla, Rokosni Adrienn

Piesa de mobilier studiată se găseşte acum în cea mai veche farmacie din Cluj, actualmente “Muzeul Farmaciei”. Ea a aparţinut lui Thomas Mouch şi a fost folosită ca piesă de mobilier a farmaciei. Datează de la mijlocul secolului al XVII-lea şi prezintă toate elementele specifice Baroc-ului Transilvănean. Pe structura simplă a dulapului din lemn masiv, decoraţiile sunt cu precădere picturile cu tematică vegetală şi cu elemente de faună, a căror suprafaţă este protejată de un strat de lac.

Demeter Kinga, Nagy Enikő Tekla, Rokosni Adrienn

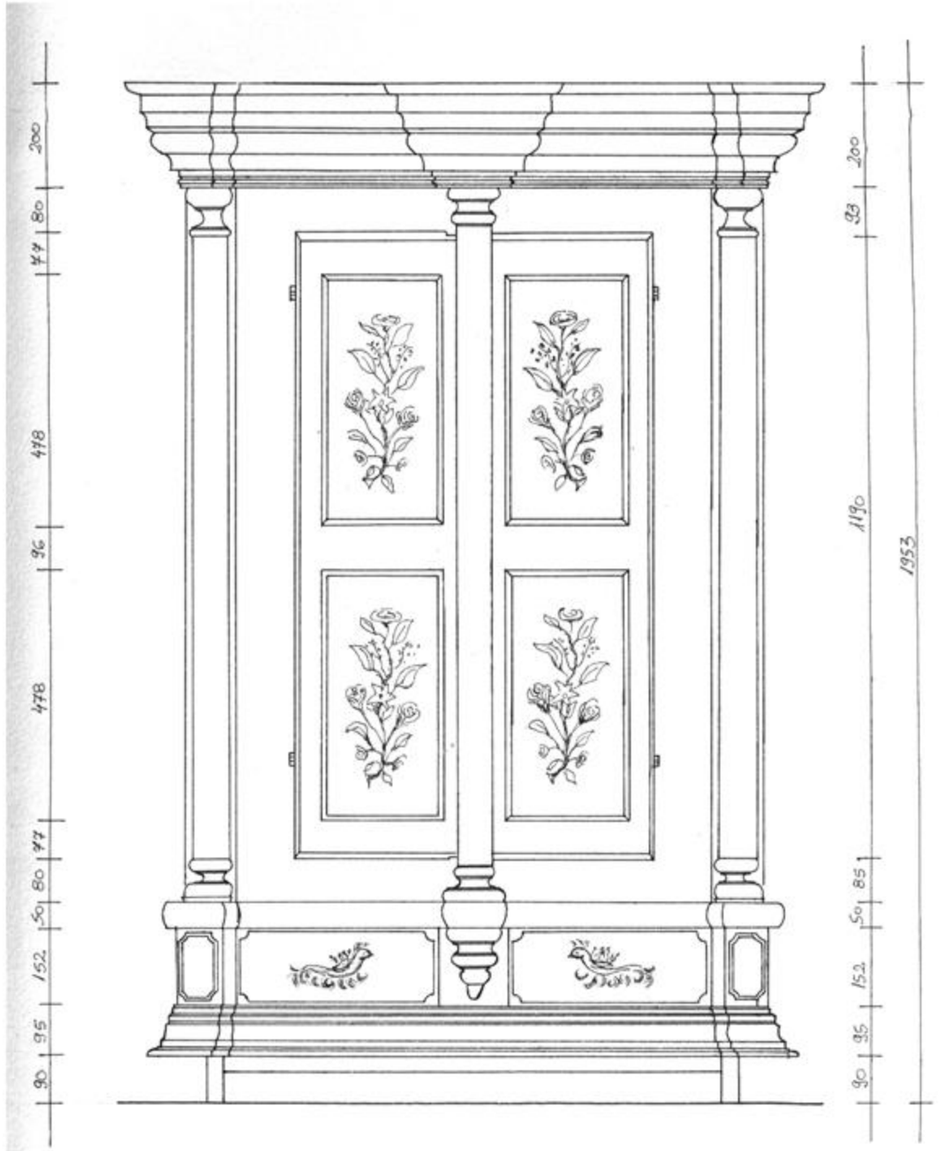

ELEVATIE 1

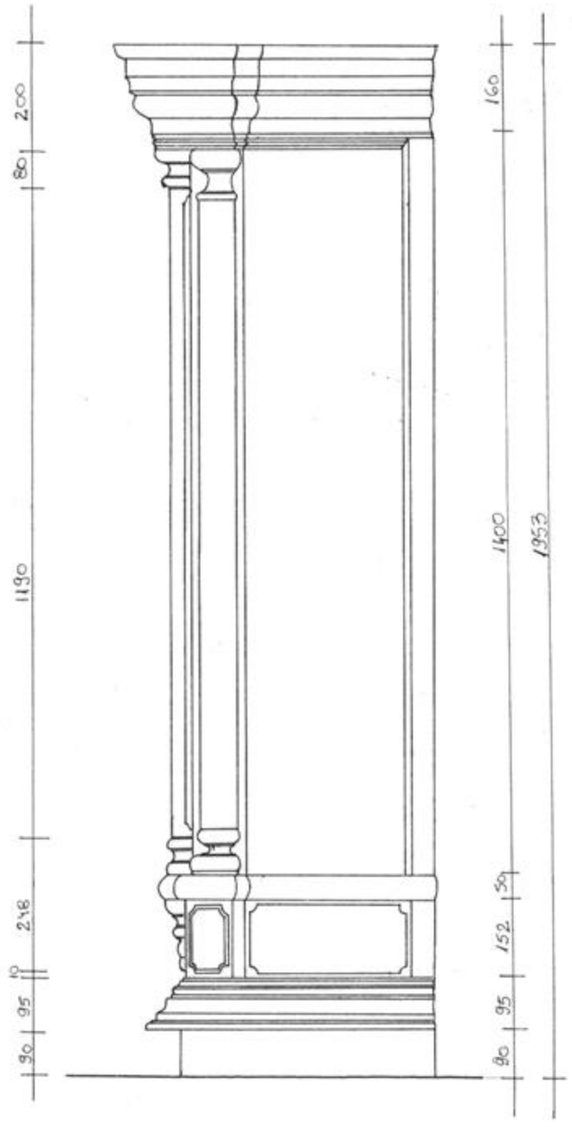

ELEVATIE 2

Demeter Kinga, Nagy Enikő Tekla, Rokosni Adrienn

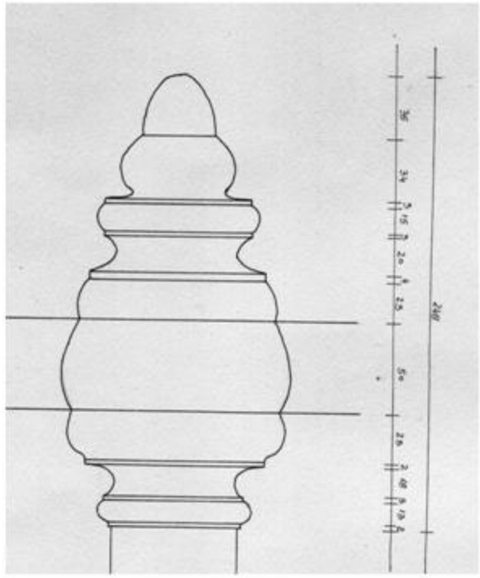

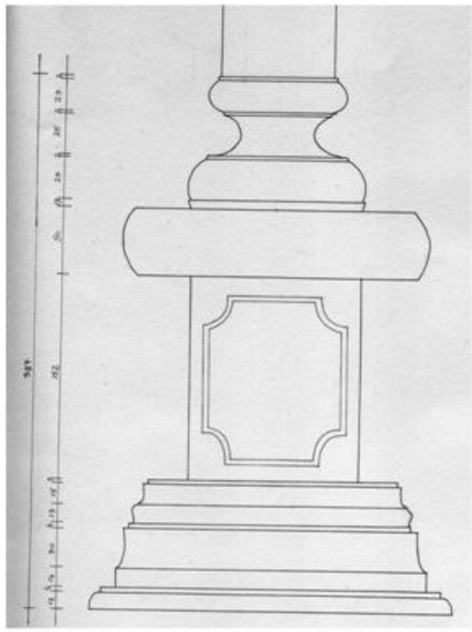

DETALII

Demeter Kinga, Nagy Enikő Tekla, Rokosni Adrienn

Între obiectele de mobilier care fac parte din colecția Muzeului de Istorie al Transivaniei, regăsim multe piese care sunt supuse operațiilor de restaurare urmând ca apoi să fie introduse în circuitul exponatelor muzelui. Am selectat dintre acestea doar câteva (trei) care ni se par ilustrative pentru diferitele stiluri, materiale şi sisteme constructive adoptate de-a lungul timpului pentru mobilierul de şedere.

Ele aparțin unor perioade istorice diferite, (sec.XVIII; XIX ;) fiind realizate în tehnici constructive care folosesc lemnul masiv, pielea împreună cu materiale de finisare specifice perioadei în care sunt construite, traseul piesei şi locul de proveniență fiind rareori cunoscut. În această situație cel mai bun sistem de identificare este adeseori încadrarea stilistică obținută prin compararea materialelor, tehnicilor de execuție originale şi a elementelor sau motivelor ornamentale cu cea a unor piese similare din alte zone a căror proveniență şi traseu istoric este clar.

Ilea Diana , Oprița Ondin, Pop Codruta

Scaun (cu delfin) – Baroc Venețian

Piesa, cu numărul de inventar F 18313, face parte în prezent din patrimoniul Muzeului de Istorie Cluj–Napoca. Este prezentată ca aparținând secolului al XVIII –lea, a fost restaurată şi se găseşte actualmente într-o stare bună de conservare.
Scaunul este din lemn de nuc, sculptat, amorsat cu ghips şi apoi aurit. Are o înălțime de cca 85 de centimetri, partea de şedere, ca şi spătarul prezentând un ornament de tipul unor striații în evantai ce sugerează o scoică cu margini ajurate ce pornesc de la bază spre exterior desfăşurându-se în ambele sensuri. Brațele evocă forma corpului unui delfin ce se continuă şi se inserează în partea de şedere printr-o terminație care foloseşte capul acestui mamifer marin. Picioarele, care prezintă de asemenea striații de genul unor pliuri neregulate, au practicate deschideri sub forma unor ghiocuri. Scaunul, aurit în ansamblu, are şi unele zone vopsite de culoare verde închis. Piesa este prezentată ca exemplar al barocului italian, produs probabil într-un atelier venețian (locul cert al provenienței şi traseul istoric fiind necunoscut).

Ilea Diana , Oprița Ondin, Pop Codruta

SECTIUNE

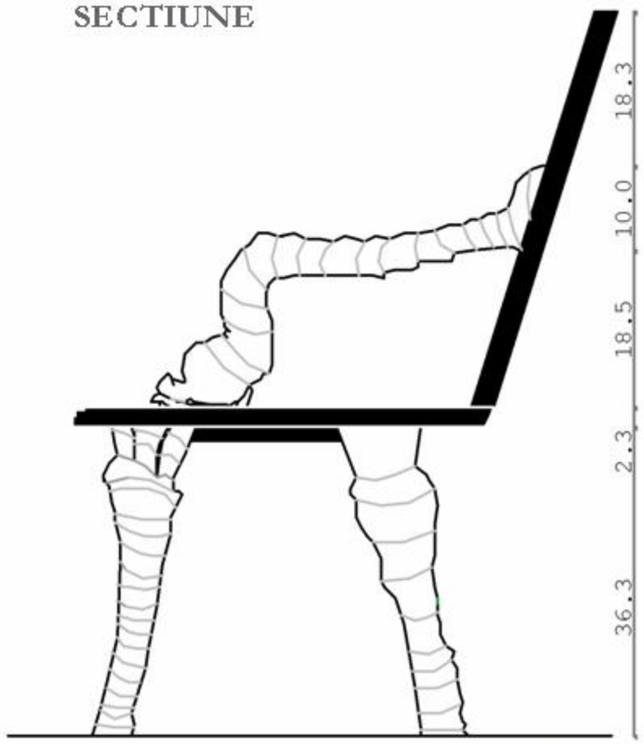

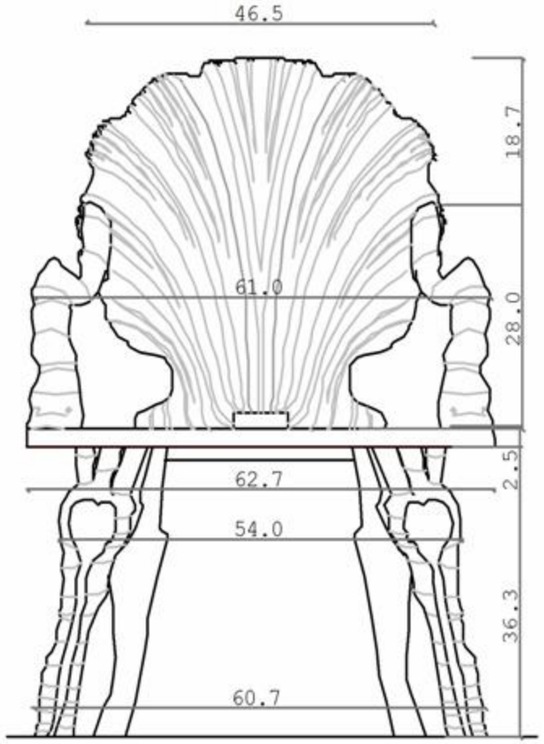

ELEVATIE 1

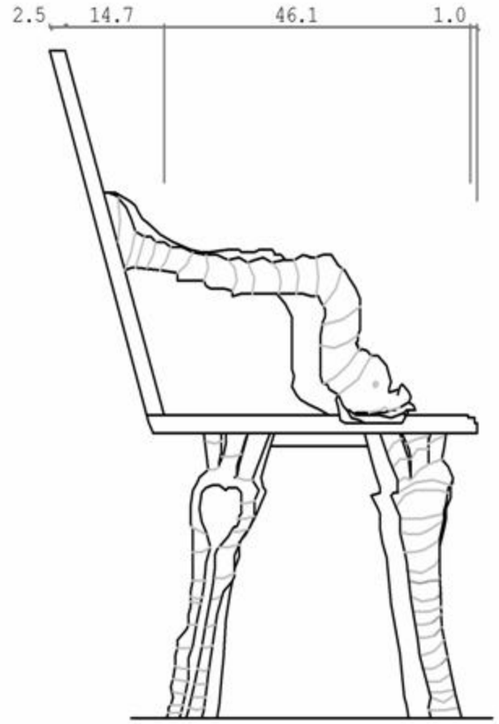

ELEVATIE 2

Ilea Diana , Oprița Ondin, Pop Codruta

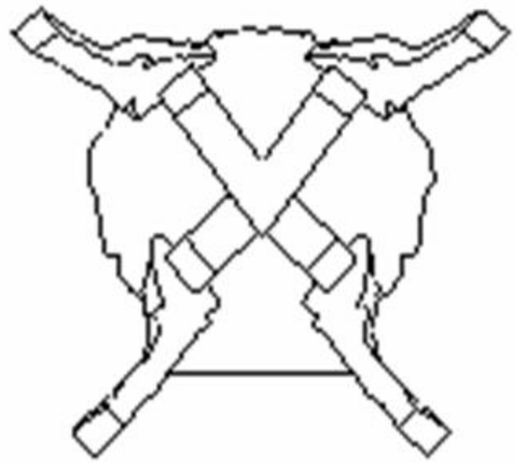

VEDERE ASCENDENTĂ

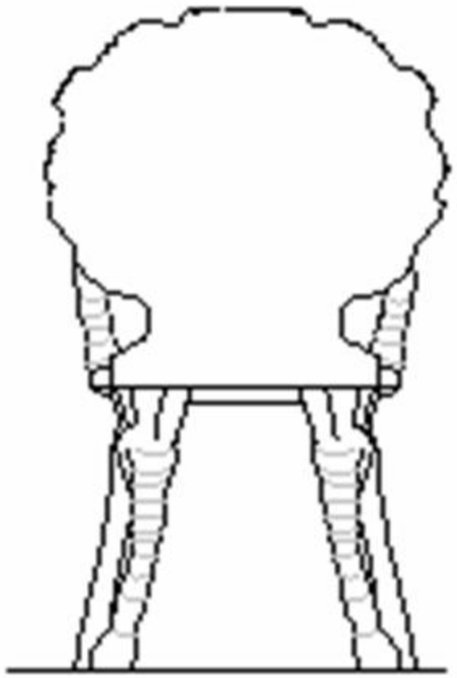

ELEVATIE 1

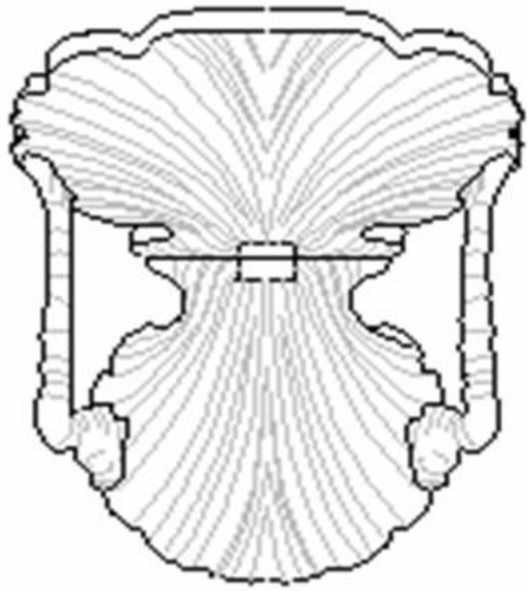

PLAN

Ilea Diana , Oprița Ondin, Pop Codruta

Scaun Stil Baroc Venețian

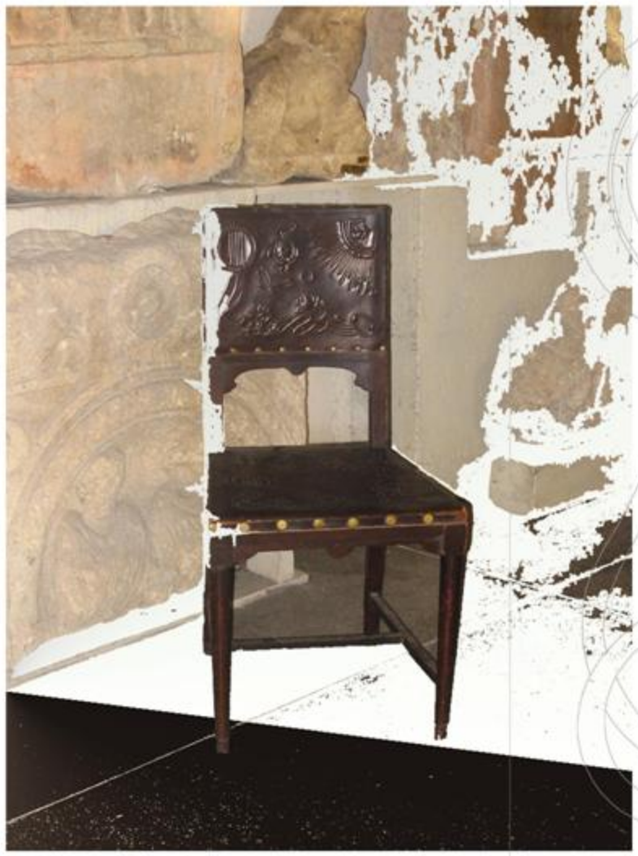

Scaun din lemn de tei şi piele – sec.XIX

A doua piesă de mobilier aparține Muzeului de Istorie, Cluj–Napoca. Este un scaun din lemn de tei, datat secolul XIX. Obiectul în discuție a fost supus unei acțiuni de restaurare şi conservare care s-a ocupat de partea lemnoasă a piesei (scheletul), dar şi de îmbrăcămintea spătarului şi a şezutului, confecționată din piele, care se află în prezent într-o stare de conservare destul de bună.

Şezutul şi spătarul sunt realizate din piele, pe structură de lemn, prinderea făcându-se prin intermediul unor ținte metalice rotunde dispuse liniar. Pielea este ornamentată prin presare cu ornamente care sugerează motive solare, dar şi unele florale sau zoomorfe. Locul de proveniență rămâne necunoscut.

Ilea Diana , Oprița Ondin, Pop Codruta

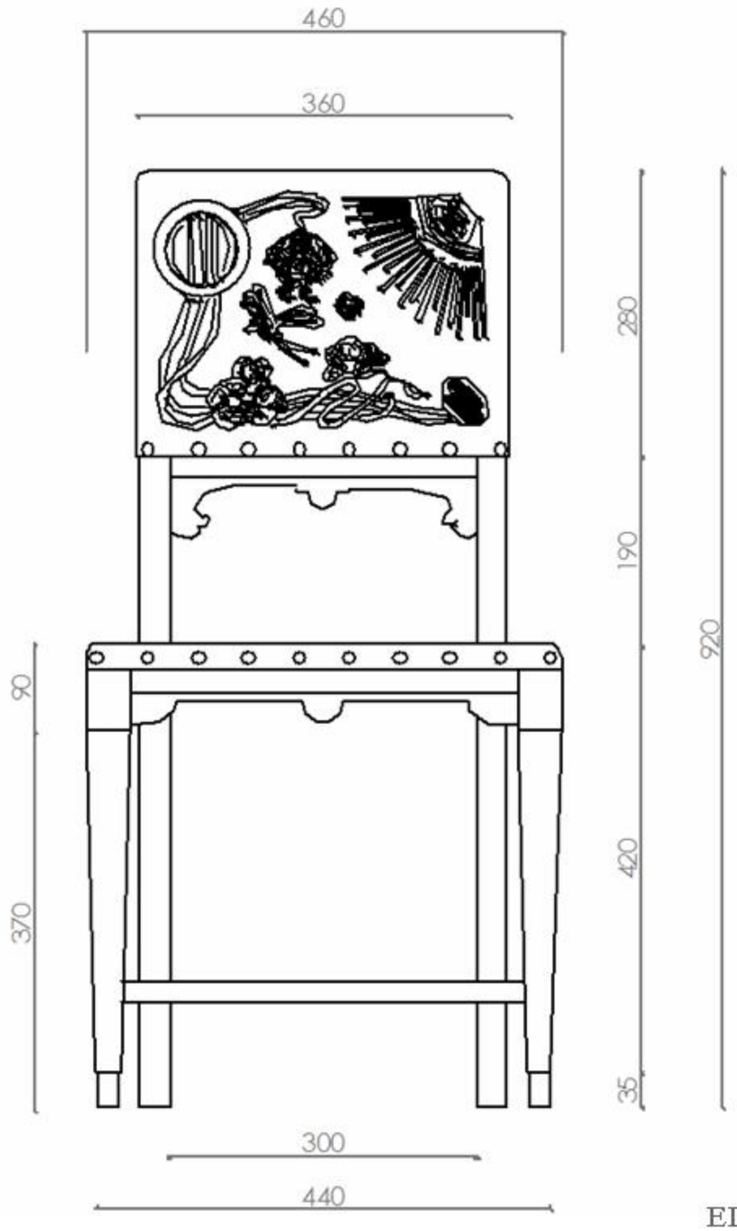

ELEVATIE

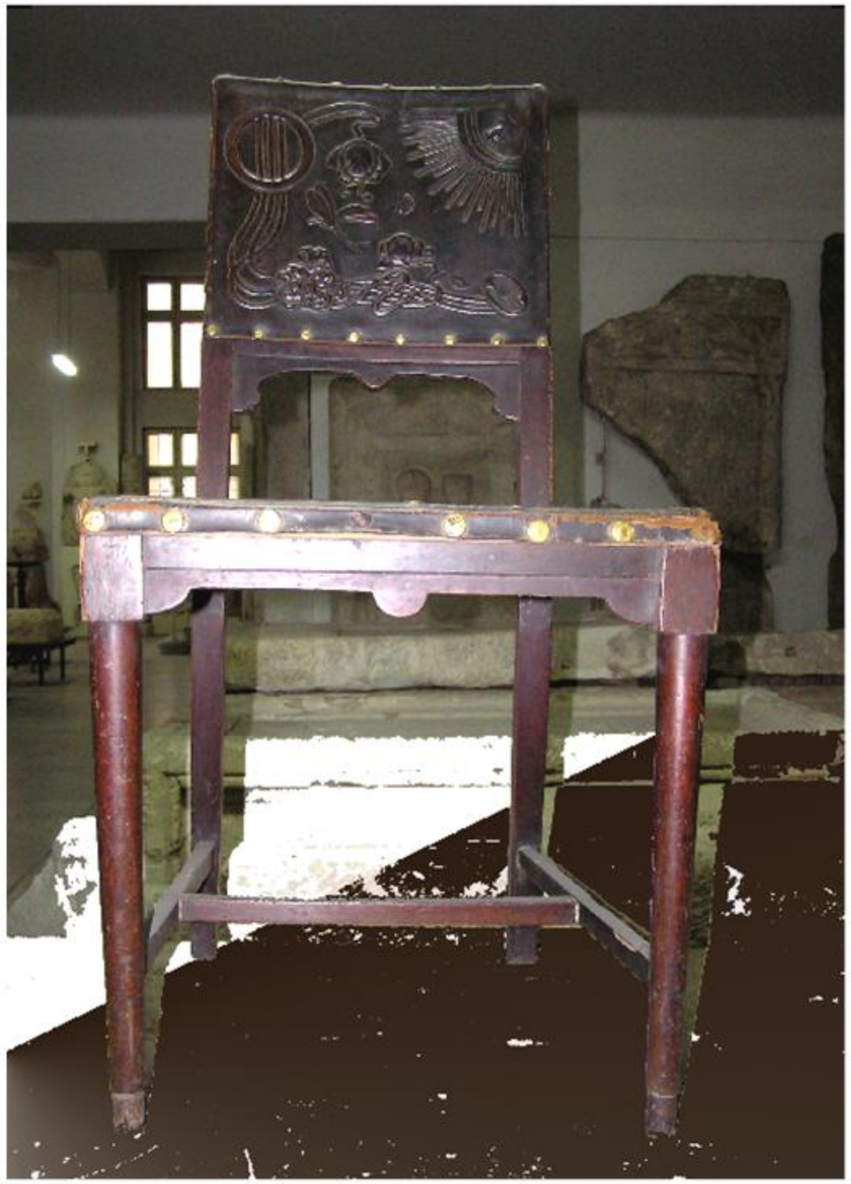

238

Ilea Diana , Oprița Ondin, Pop Codruta

Scaun Sec. XIX

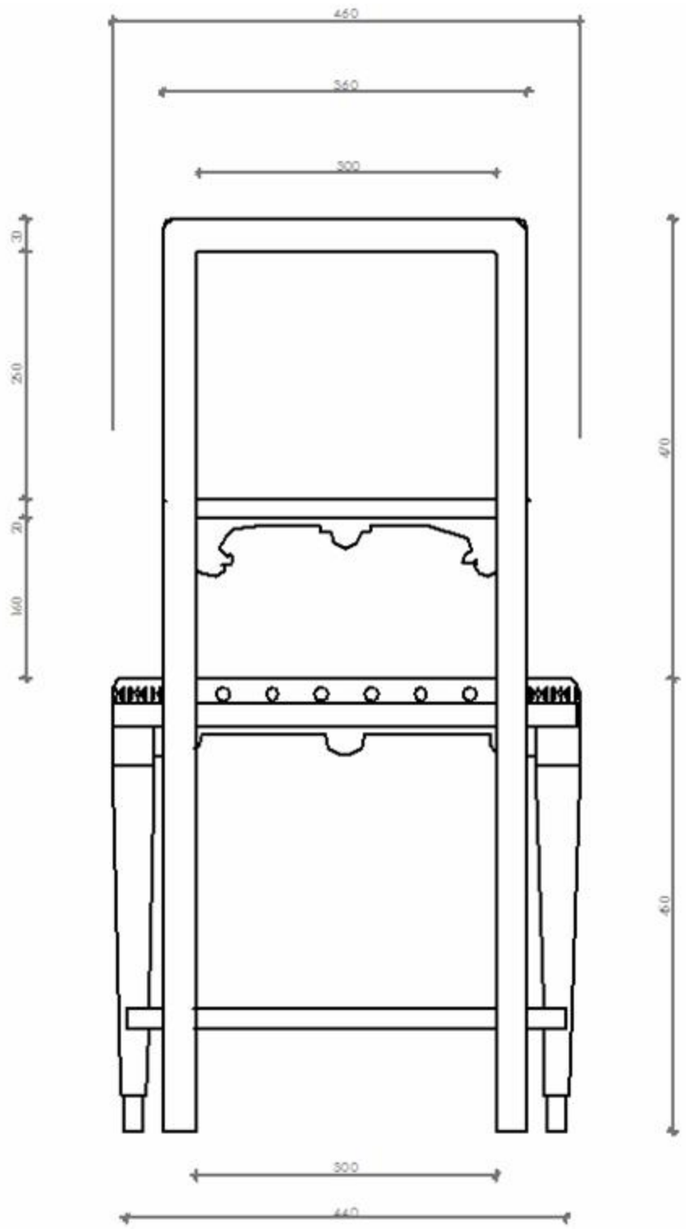

ELEVATIE

Ilea Diana , Oprița Ondin, Pop Codruta

Scaun Sec. XIX

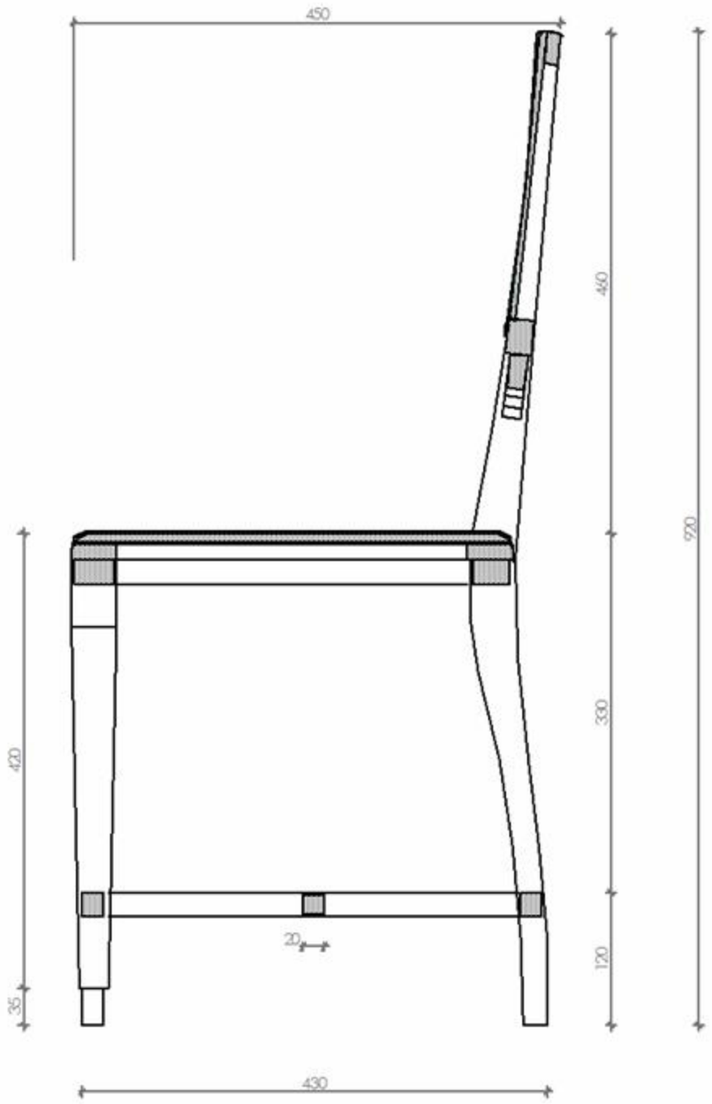

ELEVATIE

Ilea Diana , Oprița Ondin, Pop Codruta

Scaun Sec. XIX

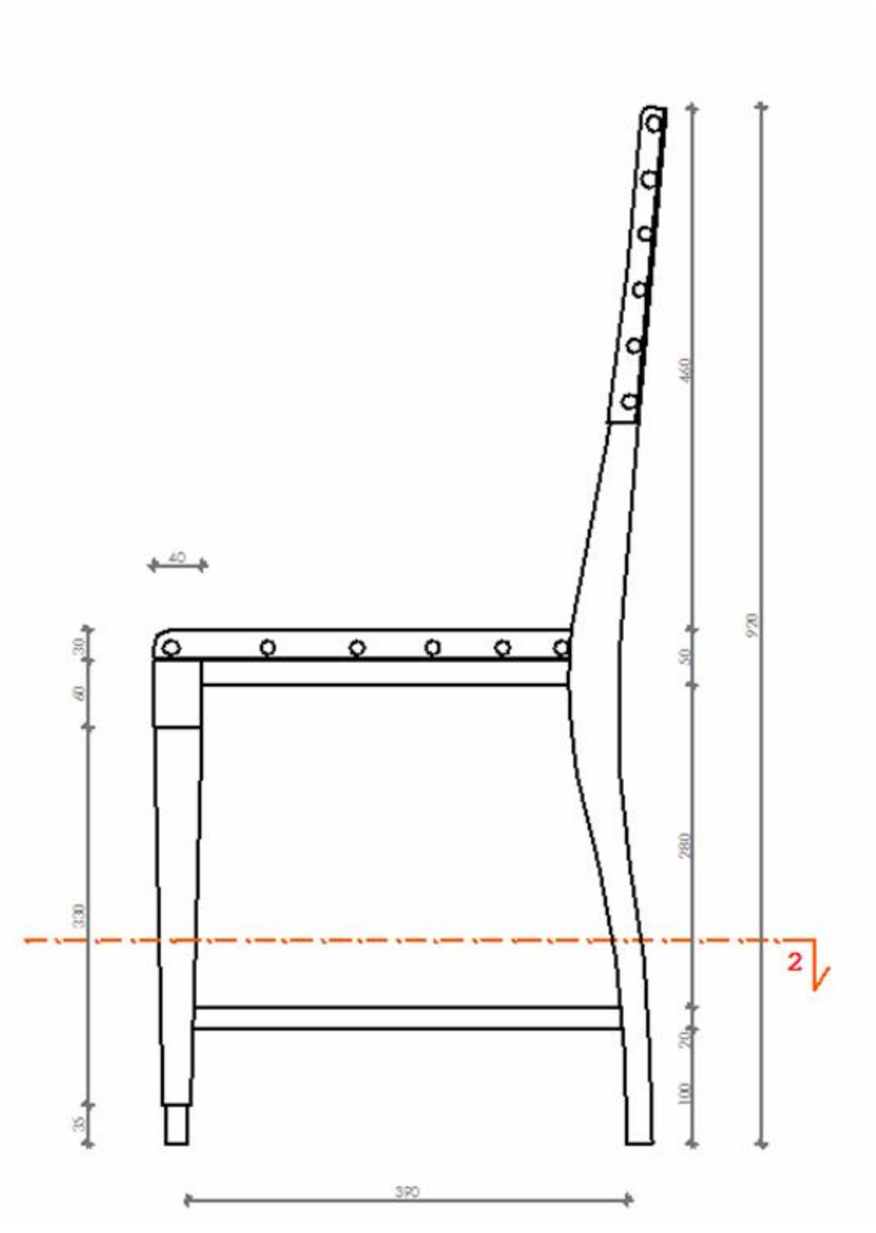

SECTIUNE

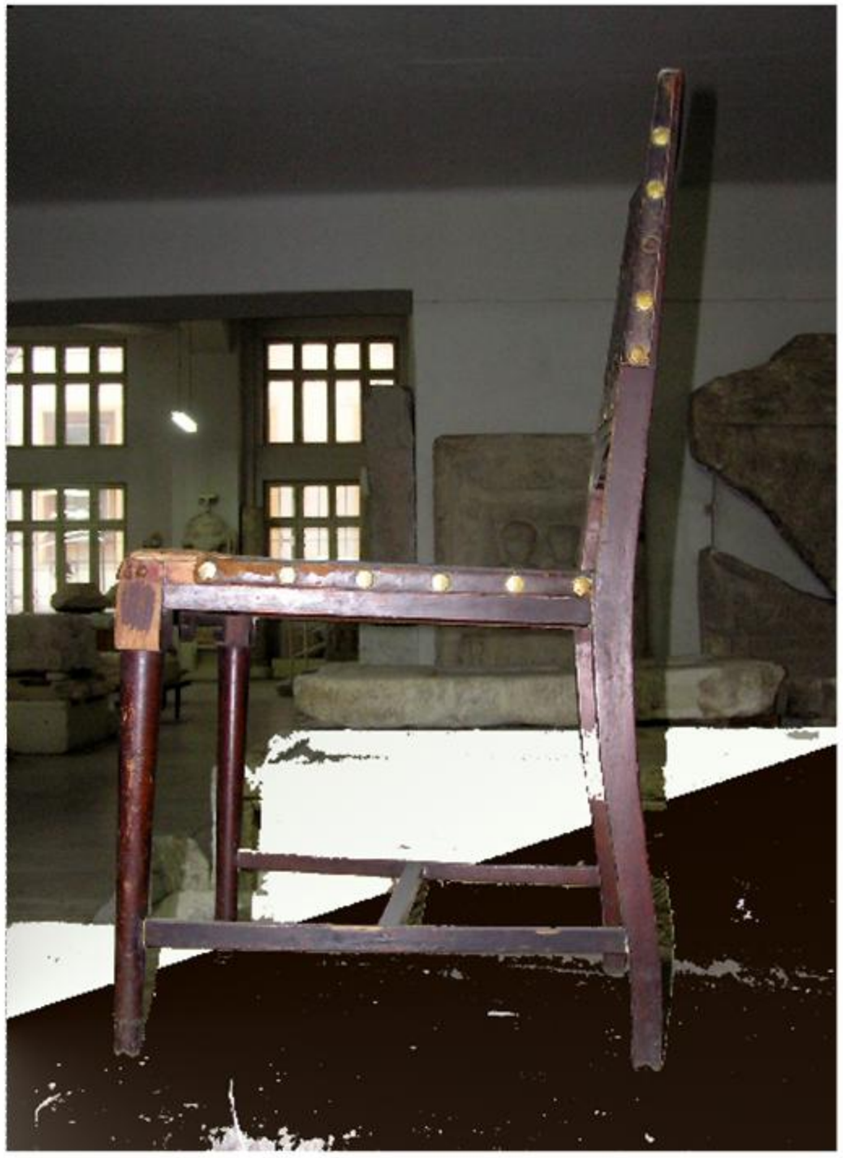

Ilea Diana , Oprița Ondin, Pop Codruta

Scaun Sec. XIX

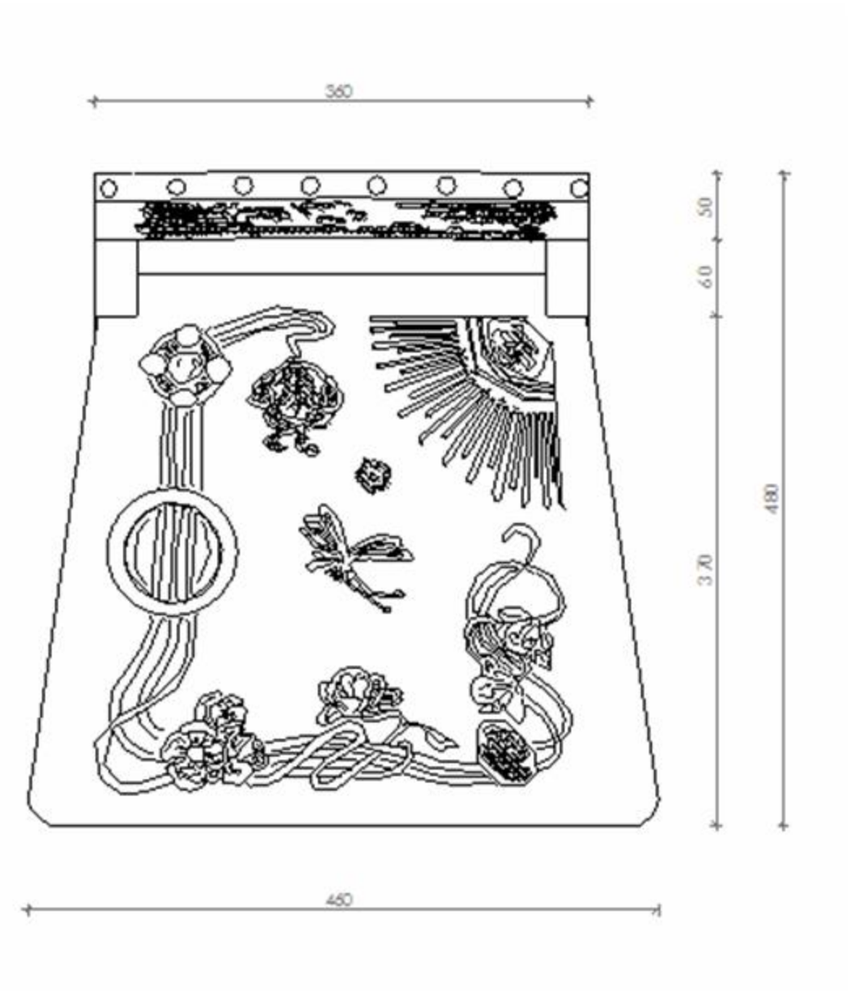

PLAN

Ilea Diana , Oprița Ondin, Pop Codruta

Scaun Sec. XIX

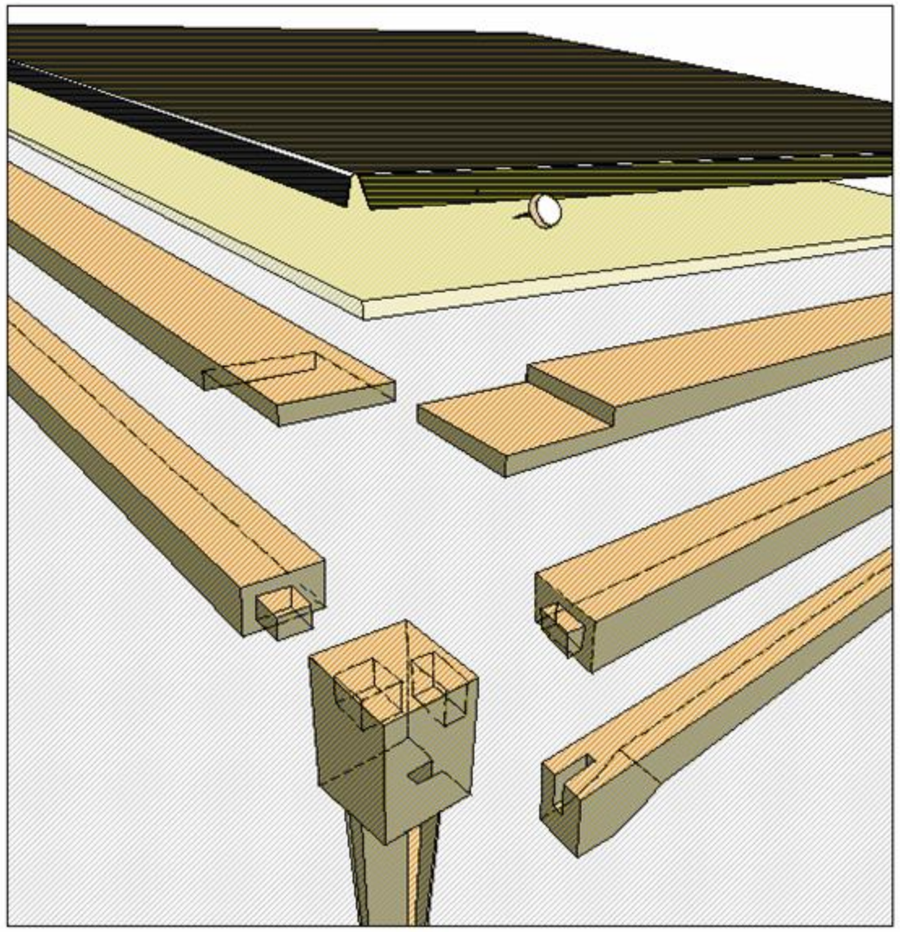

DETALII

Ilea Diana , Oprița Ondin, Pop Codruta

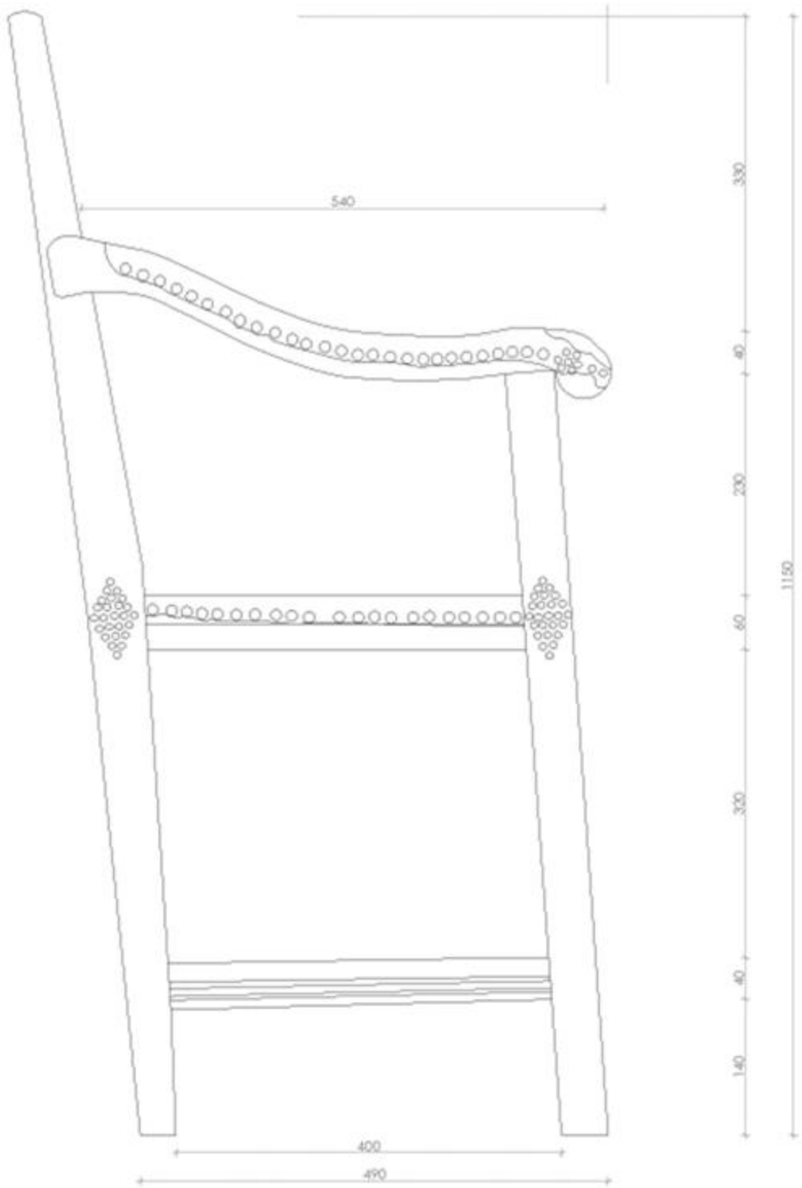

ELEVATIE

Ilea Diana , Oprița Ondin, Pop Codruta

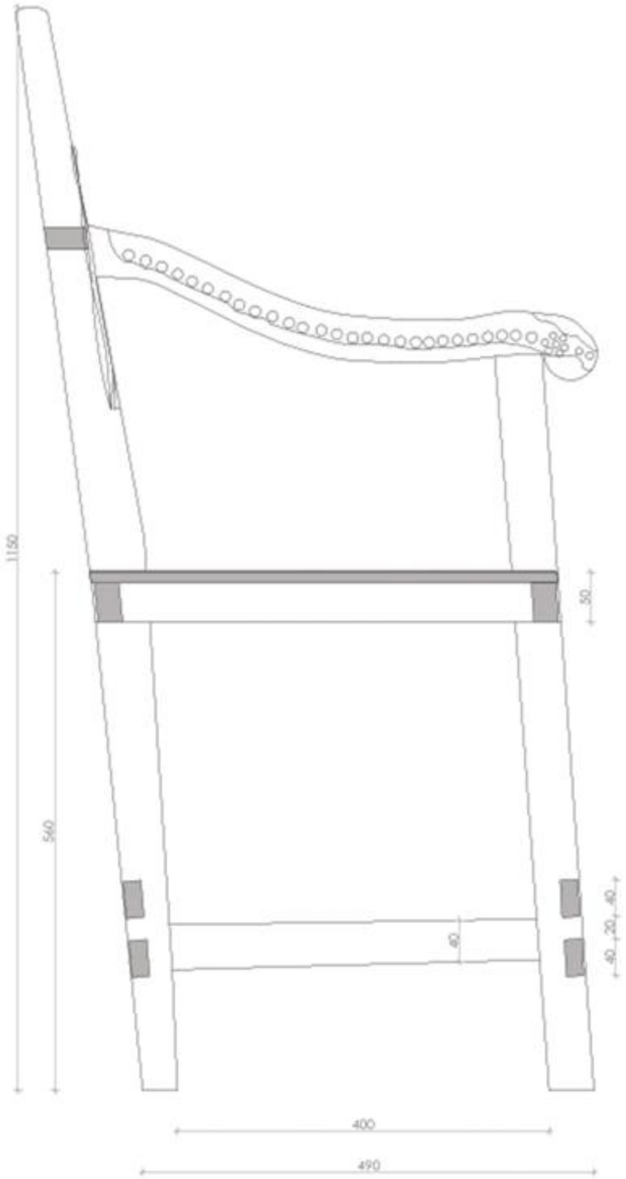

SECTIUNE

Ilea Diana , Oprița Ondin, Pop Codruta

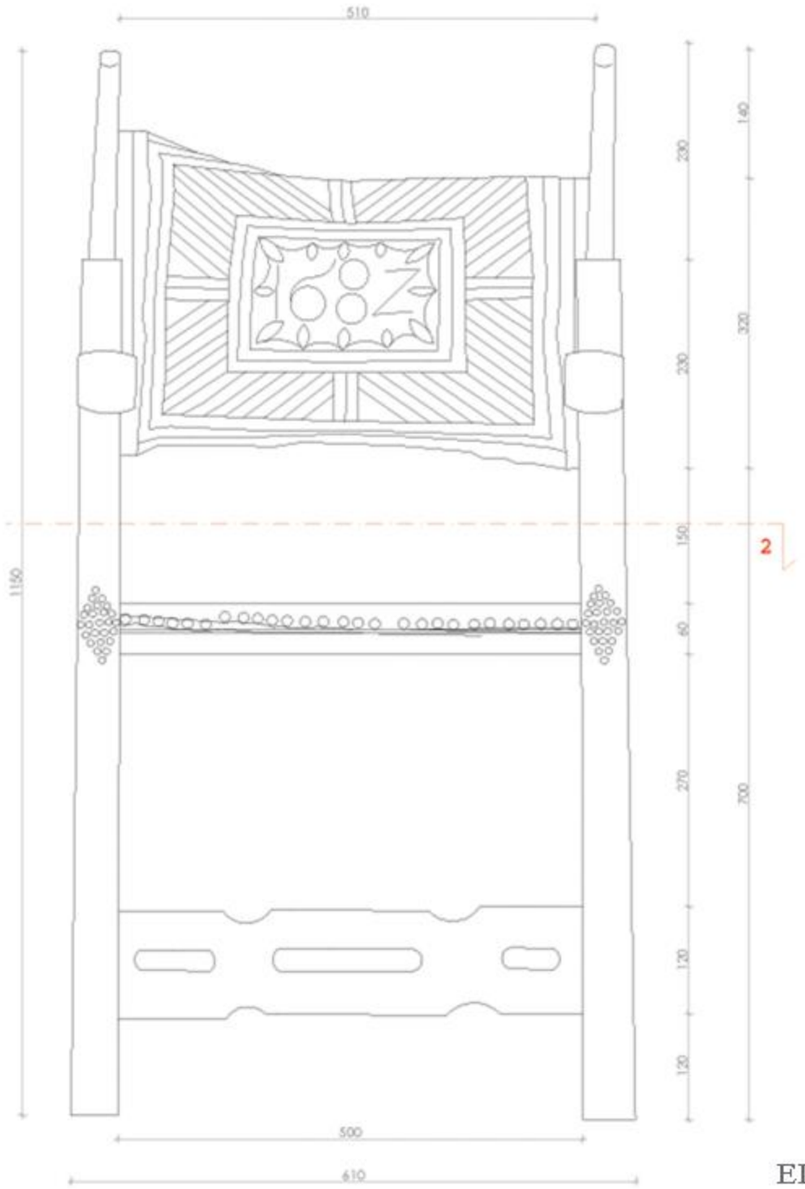

ELEVATIE

Ilea Diana , Oprița Ondin, Pop Codruta

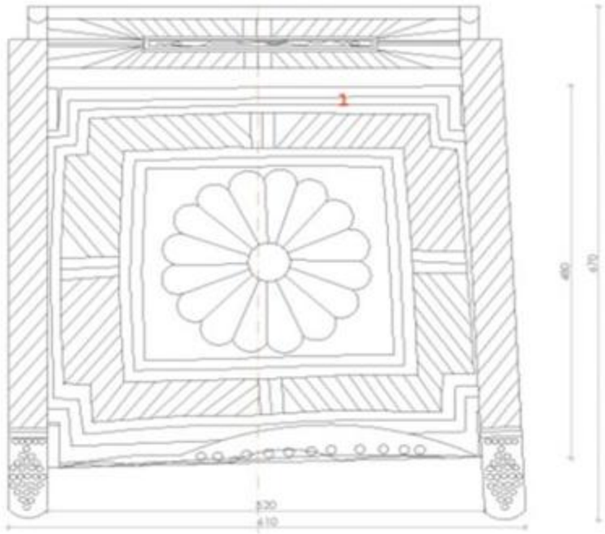

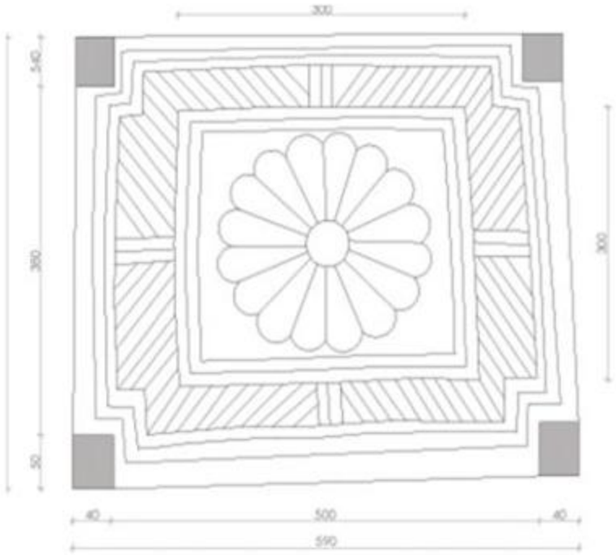

PLAN

Ilea Diana , Oprița Ondin, Pop Codruta

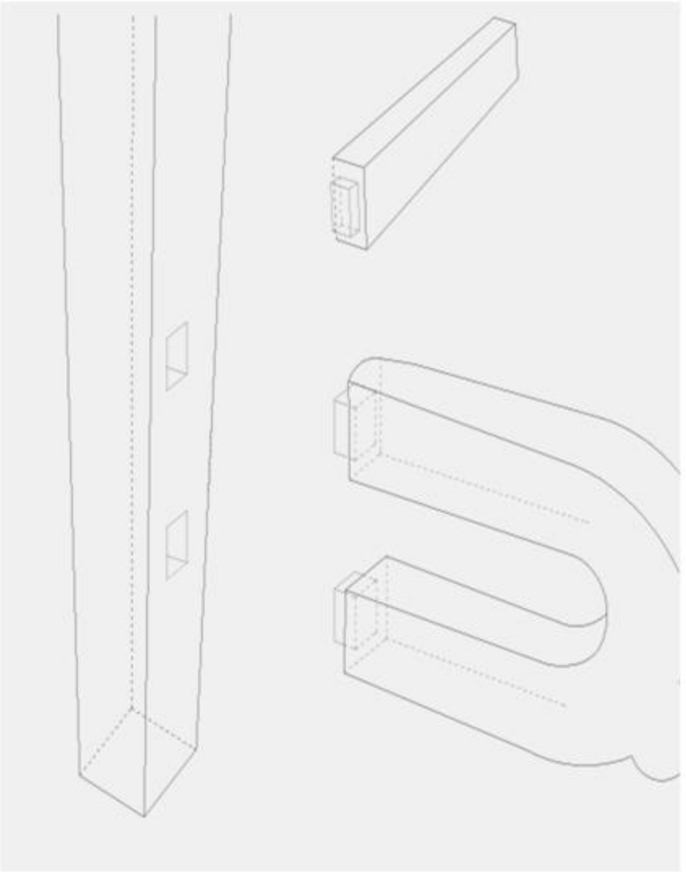

DETALII

Drăgan Rareş, Pop Dana, Mihăilescu Victor

O casă primitoare, un hol larg, o cameră de zi încăpătoare, mobilierul pentru şedere istoricist-eclectic, încadrat de o comodă şi o vitrină Biedermaier, câteva piese decorative şi lămpi Art Nouveau ce se aglomerează într-o compoziţie echilibrată şi cu un pronunţat caracter istoricist, o ambianţă în care tot mai puţini trăiesc azi şi care făcea farmecul perioadei Interbelice. Într-un astfel de loc am fost primiţi la Sibiu de familia Pop. În această atmosferă elementul definitoriu al spaţiului este o garnitură de sufragerie Art Decó. Impresionaţi de imaginea sa, am hotărât să alegem ansamblul pentru un studiu mai amănunţit.

Stilul Art Decó a prins contur în 1925 apărând ca o replică a stilului Art Nouveau, cu ocazia marii expoziţii de Arte Decorative de la Paris. Este ultimul stil care crează mobilier de artă şi care are meritul de a fi avut cele mai multe invenţii din punct de vedere tehnic, dând dovadă de extravaganţă şi exotism în ceea ce priveşte asocierea materialelor. Este vorba de combinarea într-o gamă foarte variată de esenţe lemnoase exotice (abanosul, lemnul de palisandru, mahonul şi rădăcina de trandafir) cu incrustaţii de pietre semiprețioase, fildeş, sidef şi metal, sau caşerări de ţesături sau materiale organice (pielea de rechin sau pisica de mare). Paleta de decoraţii şi motive specifice Art Decó-ului prezintă evidente influenţe ale civilizatiei egiptene, artei tribale, ale curentelor secolului xx (suprarealism, futurism, constructivism), stilul putând fi caracterizat ca un eclectism interpretat cu multă originalitate.

Din tot acest scenariu extravagant care inseamna Art Decó, am identificat câteva caracteristici de bază la piesele de mobilier asupra cărora ne-am îndreptat atenţia (bufetul, masa şi scaunele). Este vorba de măiestria şi rafinamentul cu care sunt rezolvate detaliile ce contrabalansează volumul masiv, cubist al pieselor. Motivele ornamentale sunt de inspiraţie vegetală şi geometrică; în acest caz au fost folosite floarea de nufăr şi floarea de lotus, rombul şi dreptunghiul. Un motiv foarte des întâlnit în Art Decó care se regăseşte şi la piesa principală a acestui set de sufragerie, este 'fântâna îngheţată'. În realizarea pieselor s-a acordat o atenţie deosebită design-ului: elementele masive, dezvoltate în suprafaţă, au fost acoperite cu furnir din rădăcină de trandafir - un furnir decorativ, care în suprafaţa mare devine grafic. Singurele decoraţii folosite sunt amplasate excentric, tocmai pentru a sublinia planeitatea suprafeţelor. Decoraţiile sunt realizate integral din lemn băiţuit negru, dând dovadă de un înalt rafinament atunci când acest negru compact este asociat maroului vibrant al rădăcinii de trandafir. Un detaliu de limbaj care se repetă la toate piesele de mobilier, creând unitate între ele, este sublinierea elementelor structurale prin încadrarea cu baghete de profil semicircular, băiţuite negru. La scaun apare chiar un detaliu interesant ce face aluzie la stilurile istorice: este vorba de porţiunea inferioară a picioarelor din faţă care este băiţuită în negru ca o sugerare a ghearelor de animale ce se dispuneau în această zonă.

Drăgan Rareş, Pop Dana, Mihăilescu Victor

Elementele de structură din lemn de stejar, în zonele în care sunt vizibile, sunt furniruite sau băițuite pentru a imita lemnul de cireş. Baghetele şi alte elemente nestructurale sunt realizate din lemn băițuit negru. Cel mai prețios material care a fost folosit la aceste piese este furnirul din rădăcină de trandafir, un material foarte îndrăgit de realizatorii de mobilier Art Decó. Alt material prețios utilizat este cristalul din care s-au realizat uşile vitrinelor. Pielea, şi ea dragă creatorilor de Art Decó, a fost folosită la tapițarea scaunelor, dar din păcate din cauza degradării a fost înlocuită cu un material textil în anul 1969.
Alte modificări le-am aflat din scurta istorie a pieselor care începe în anul 1922 când au fost create într-un atelier specializat din Veneția. Setul de sufragerie a fost adus cu vaporul până la Brăila ca urmare a unei comenzi a engrosistului Gheorghe Boncescu. De aici a fost transportat la Bucureşti unde locuia domnul Boncescu, în posesia căruia a rămas până la sfârşitul vieții sale. În anul 1991 setul a fost moştenit de familia Pop, care l-a transportat la Sibiu. În anul 1998 o parte din piese au suferit câteva intervenții, nefiind vorba de o restaurare în adevăratul sens al cuvântului. Tapițeria textilă a fost schimbată cu una din înlocuitor de piele, într-o încercare de a readuce imginea de ansamblu la aspectul inițial. Cu această ocazie au fost refăcute şi straturile ce compun tapițeria, folosindu-se pe cât s-a putut materialele originale. Celelalte modificări care s-au mai făcut constau în reparația unora dintre scaune care au suferit degradări majore din cauza condițiilor impropri de depozitare. Anumite părți ale scaunelor precum picioarele au fost refăcute integral. Nici una din celelalte piese nu a suferit restaurări, comportându-se foarte bine în timp. Practic piesele au rămas aproape neatinse de trecerea timpului, fapt ce confirmă calitatea materialelor folosite, dar mai ales măiestria creatorilor. Alături de detaliile prezentate şi a calității execuției, am apreciat la aceste piese modul în care reuşesc să recreeze atmosfera şi rafinamentul unei epoci boeme, cea a Art Decó-ului.

Drăgan Rareş, Pop Dana, Mihăilescu Victor

Drăgan Rareş, Pop Dana, Mihăilescu Victor

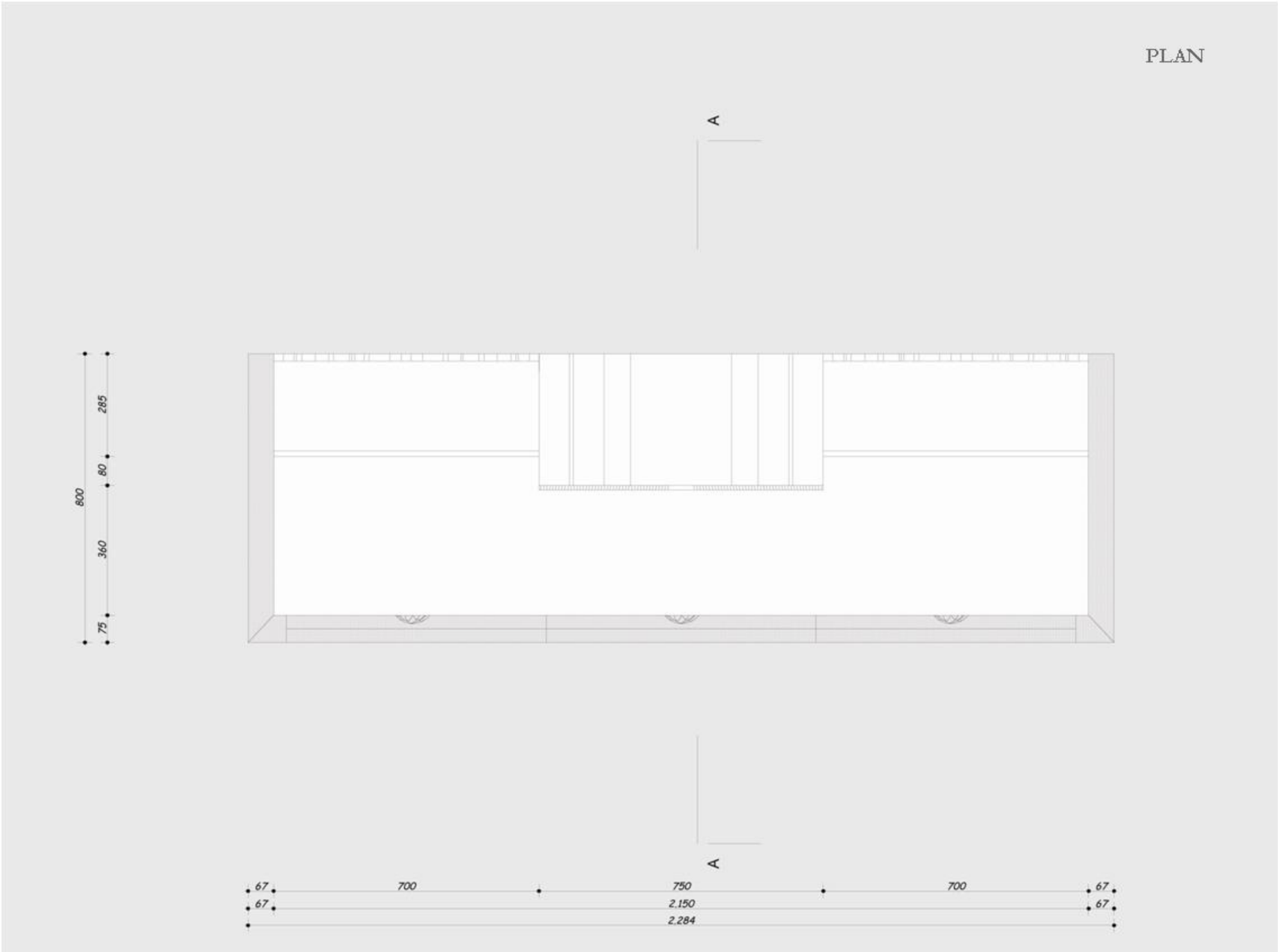

Drăgan Rareş, Pop Dana, Mihăilescu Victor

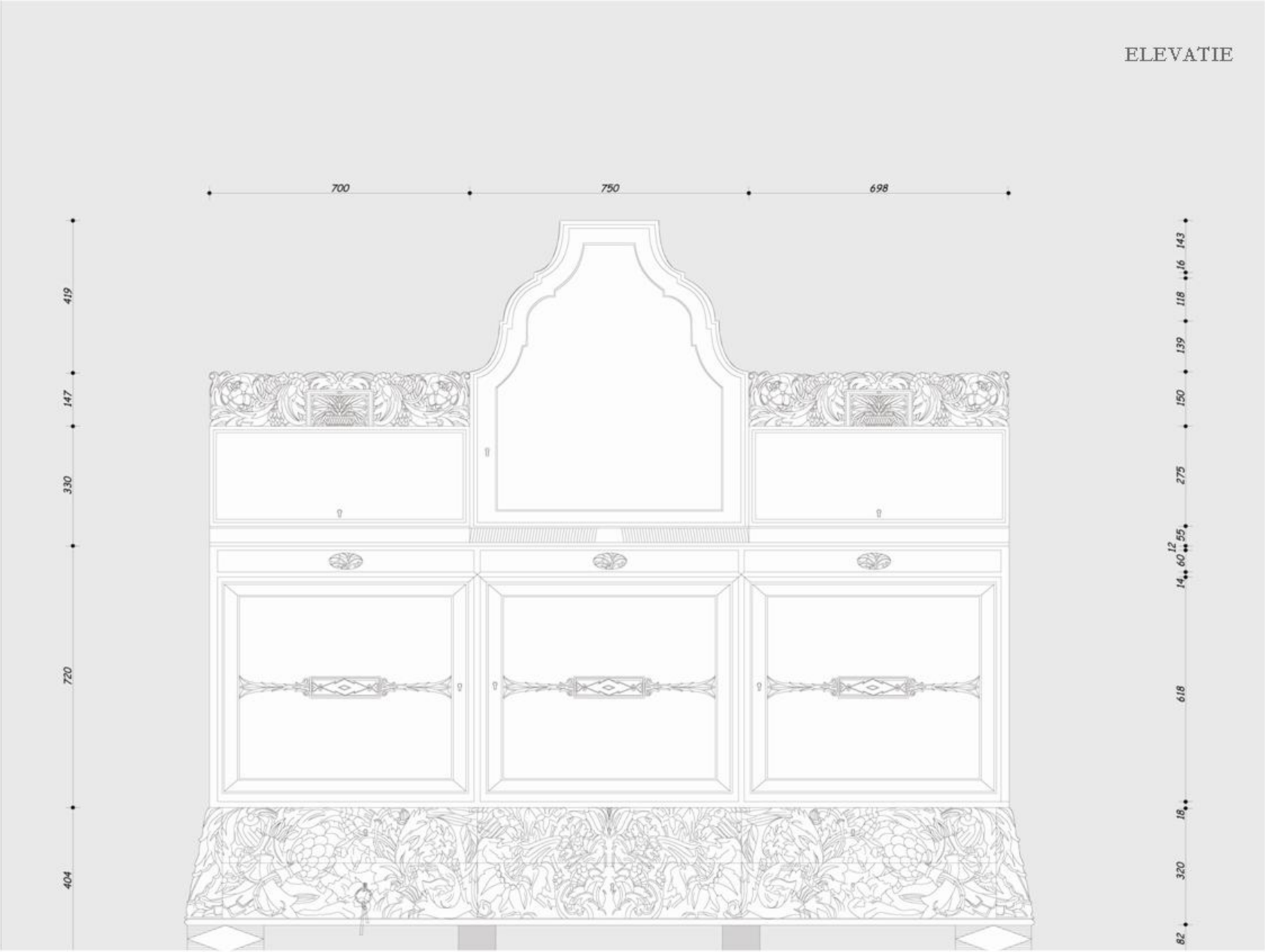

Drăgan Rareş, Pop Dana, Mihăilescu Victor

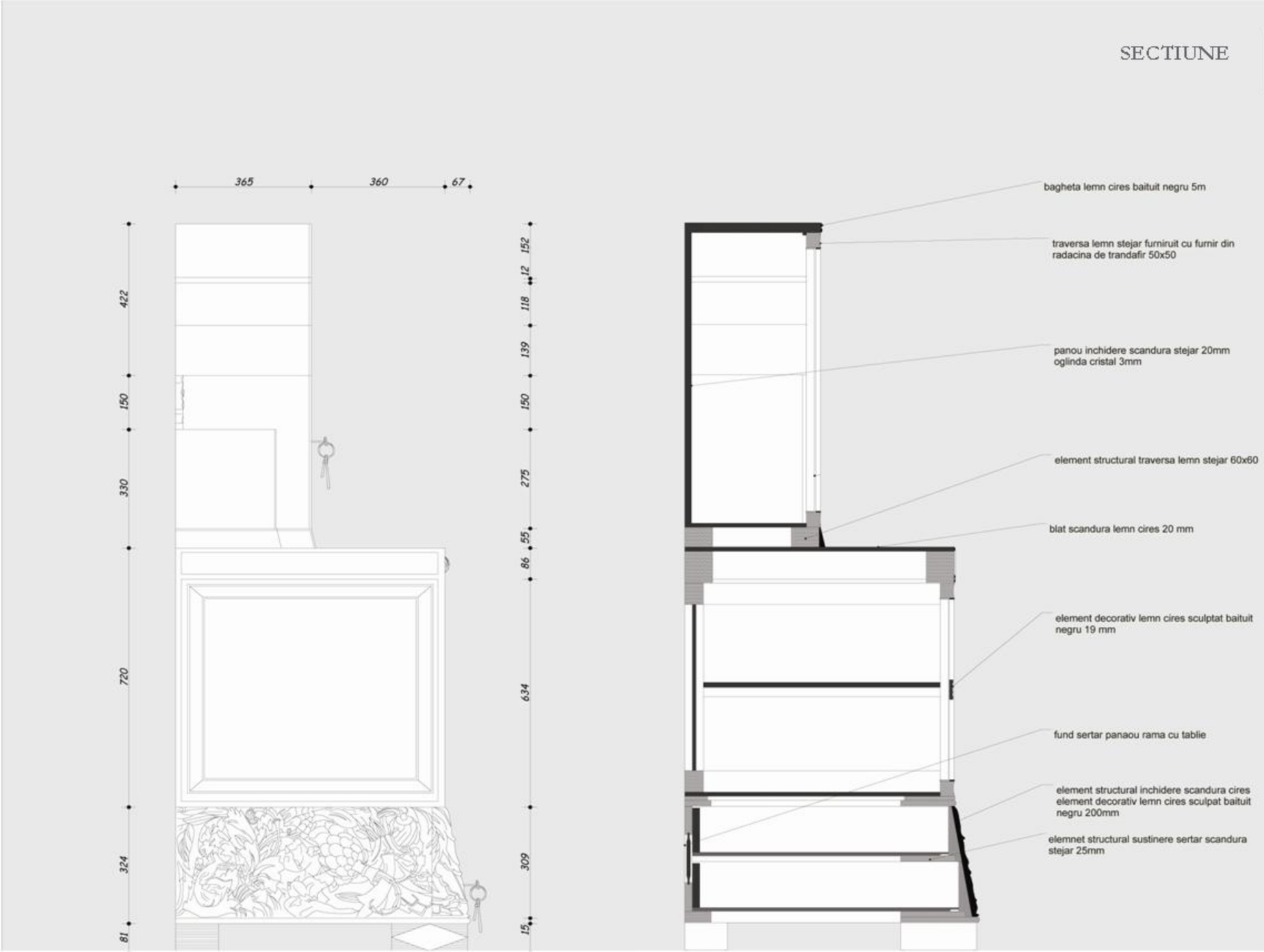

Drăgan Rareş, Pop Dana, Mihăilescu Victor

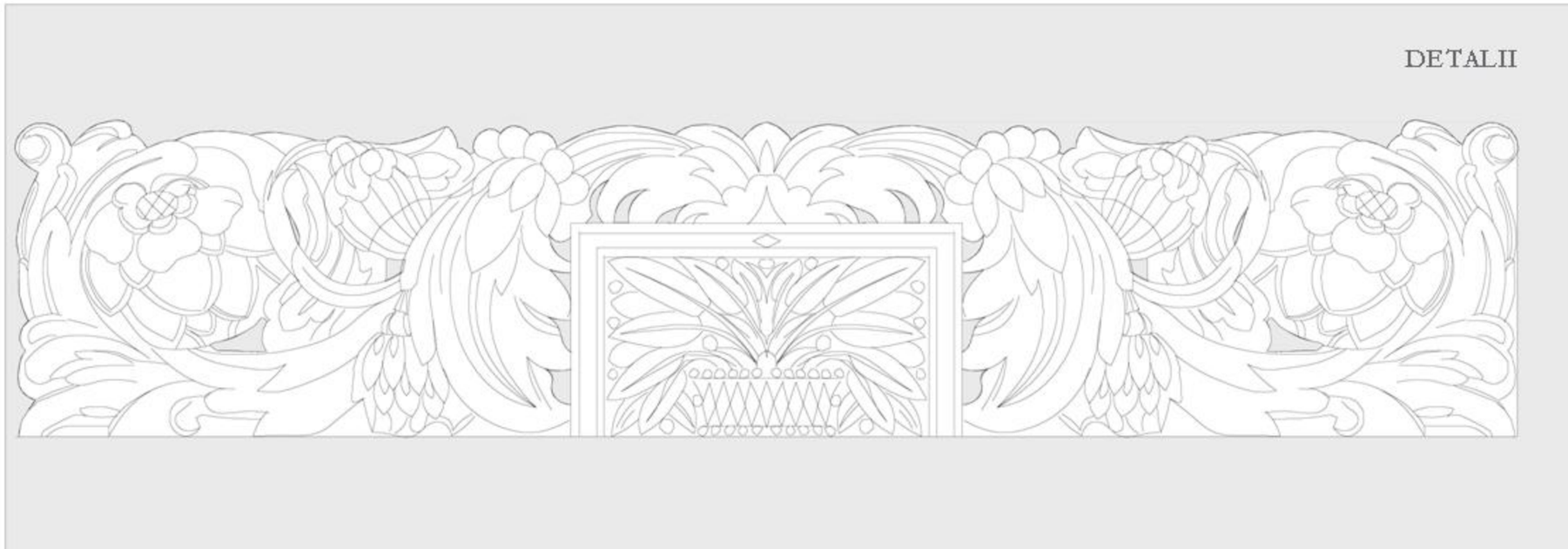

Drăgan Rareş, Pop Dana, Mihăilescu Victor

Drăgan Rareş, Pop Dana, Mihăilescu Victor

Drăgan Rareş, Pop Dana, Mihăilescu Victor

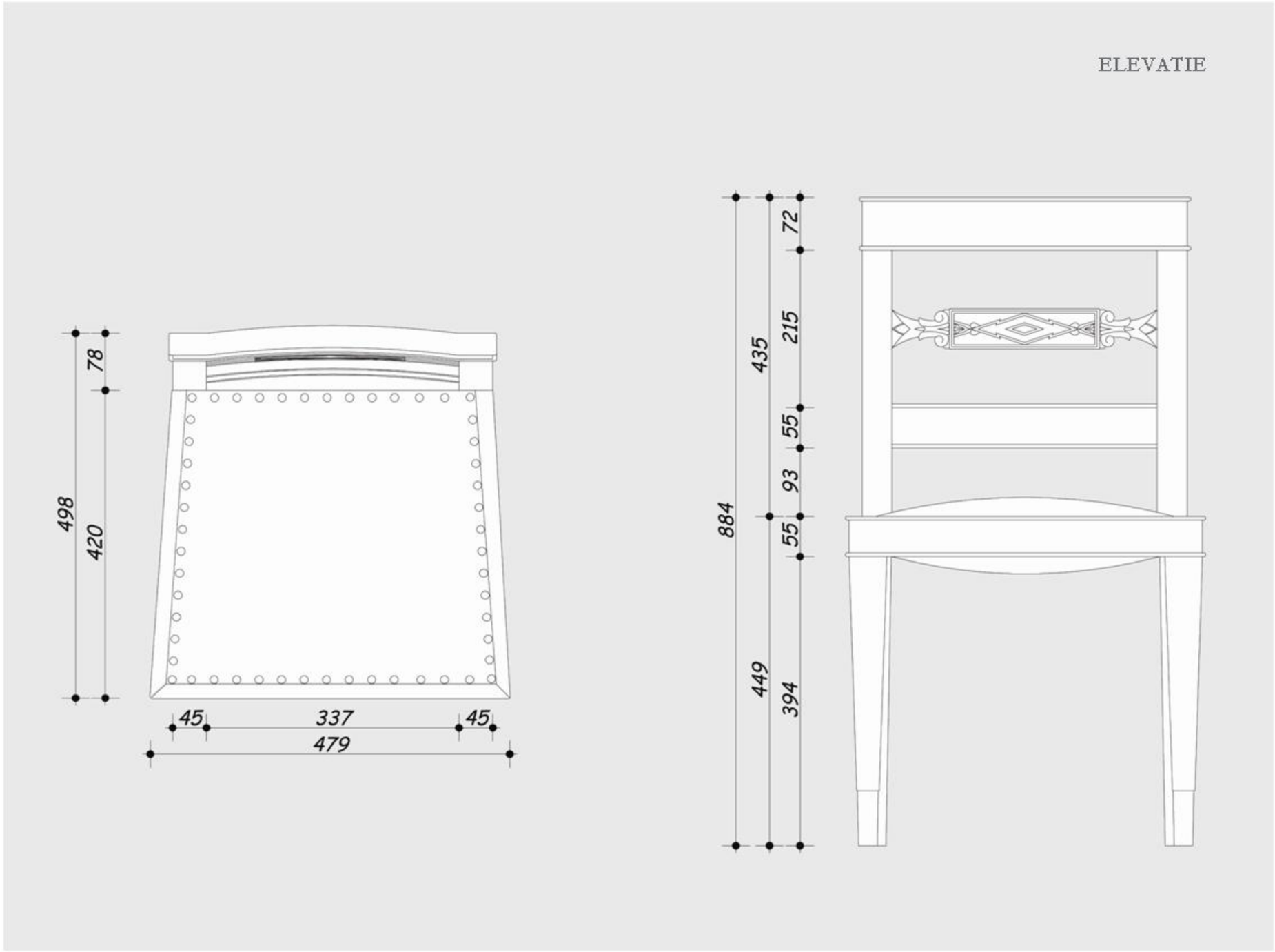

Drăgan Rareş, Pop Dana, Mihăilescu Victor

ELEVATIE

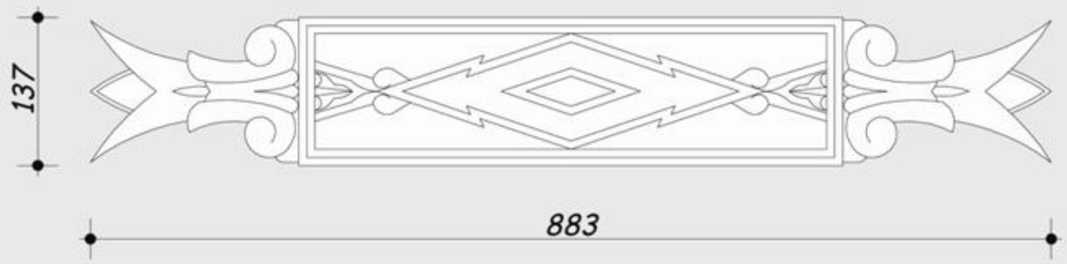

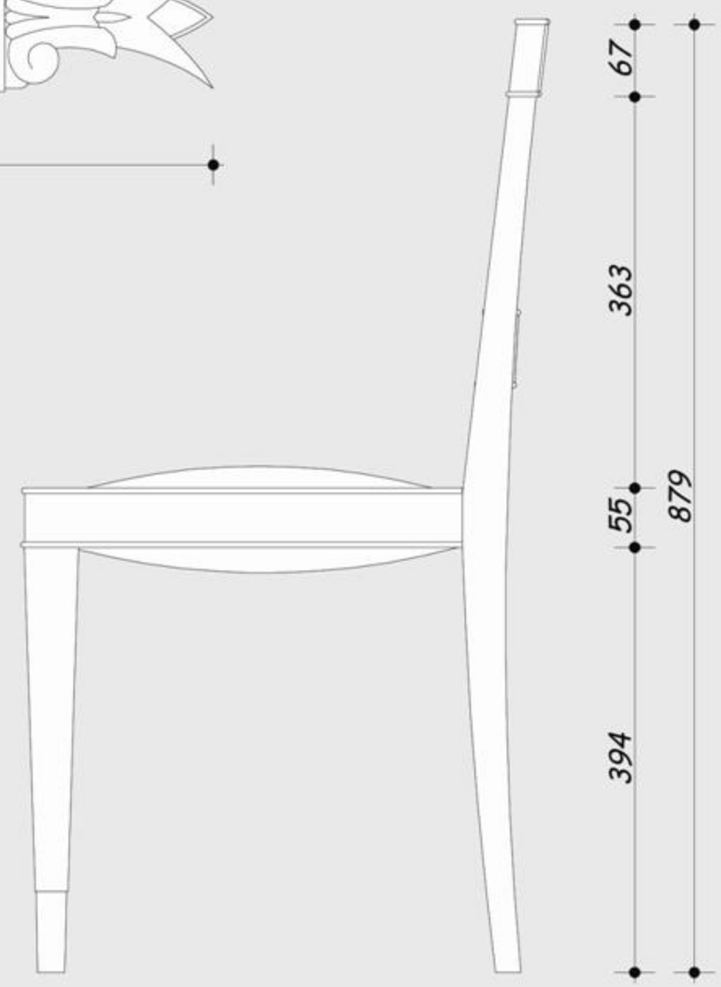

Drăgan Rareş, Pop Dana, Mihăilescu Victor

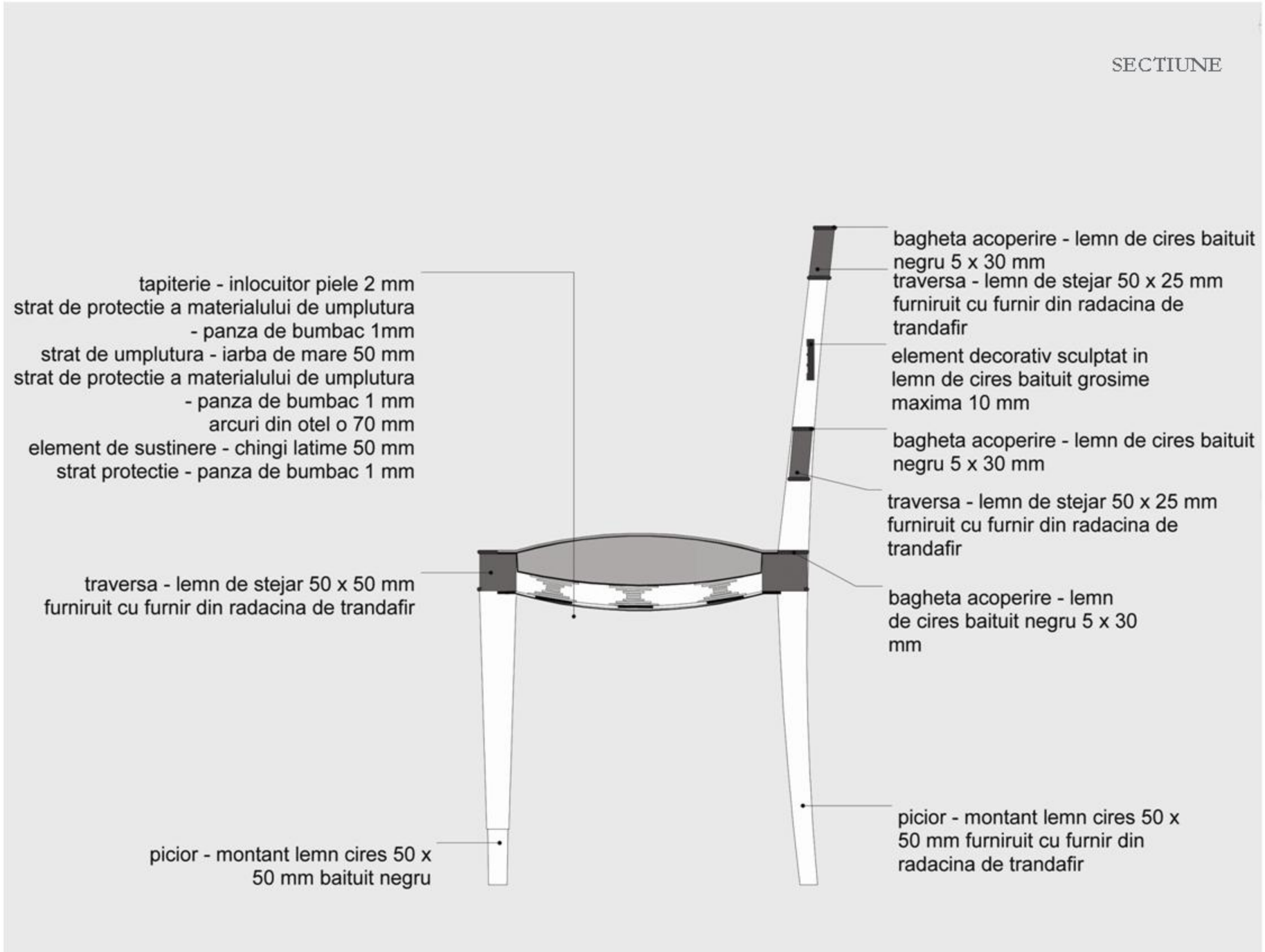

Drăgan Rareş, Pop Dana, Mihăilescu Victor

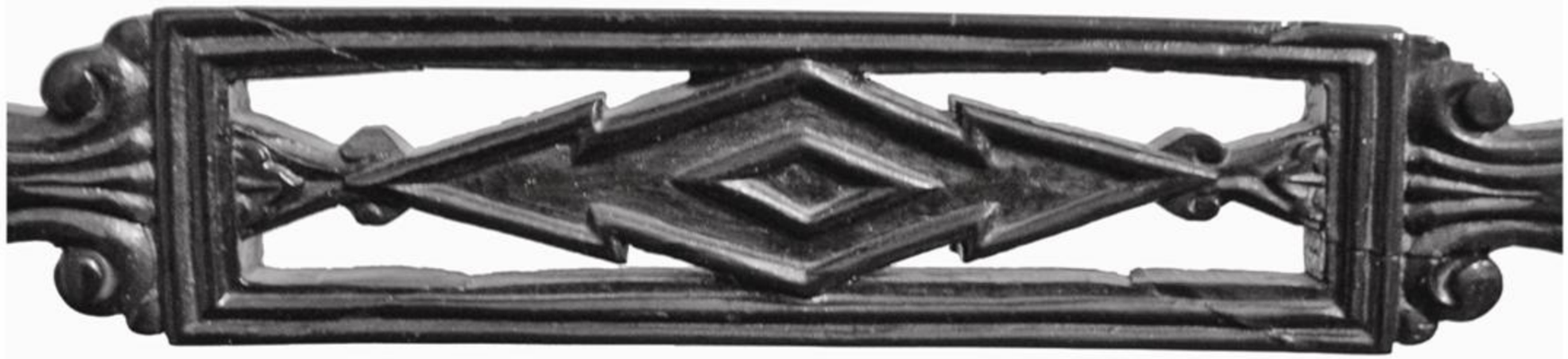

Drăgan Rareş, Pop Dana, Mihăilescu Victor

Drăgan Rareş, Pop Dana, Mihăilescu Victor

PLAN

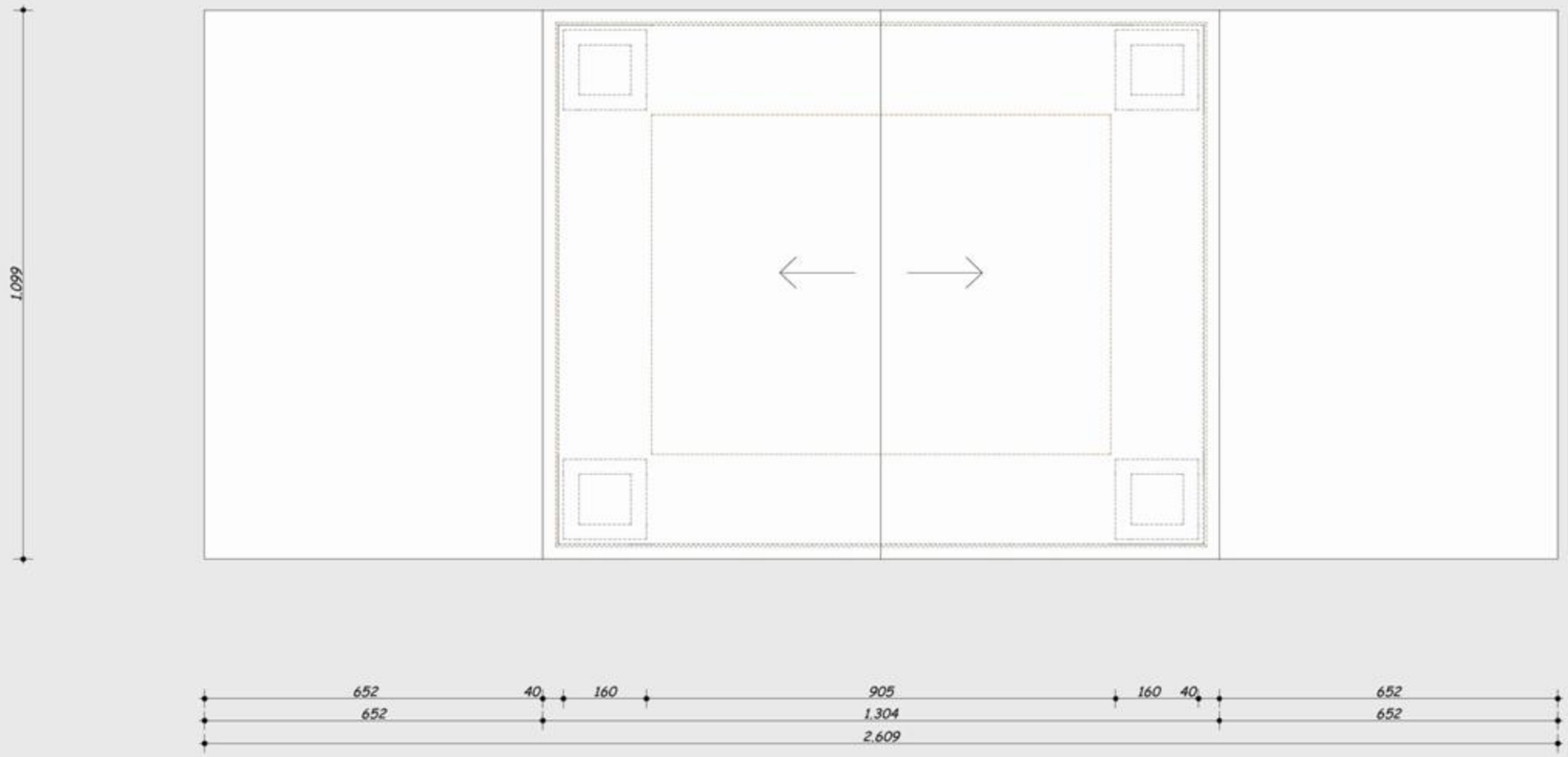

Drăgan Rareş, Pop Dana, Mihăilescu Victor

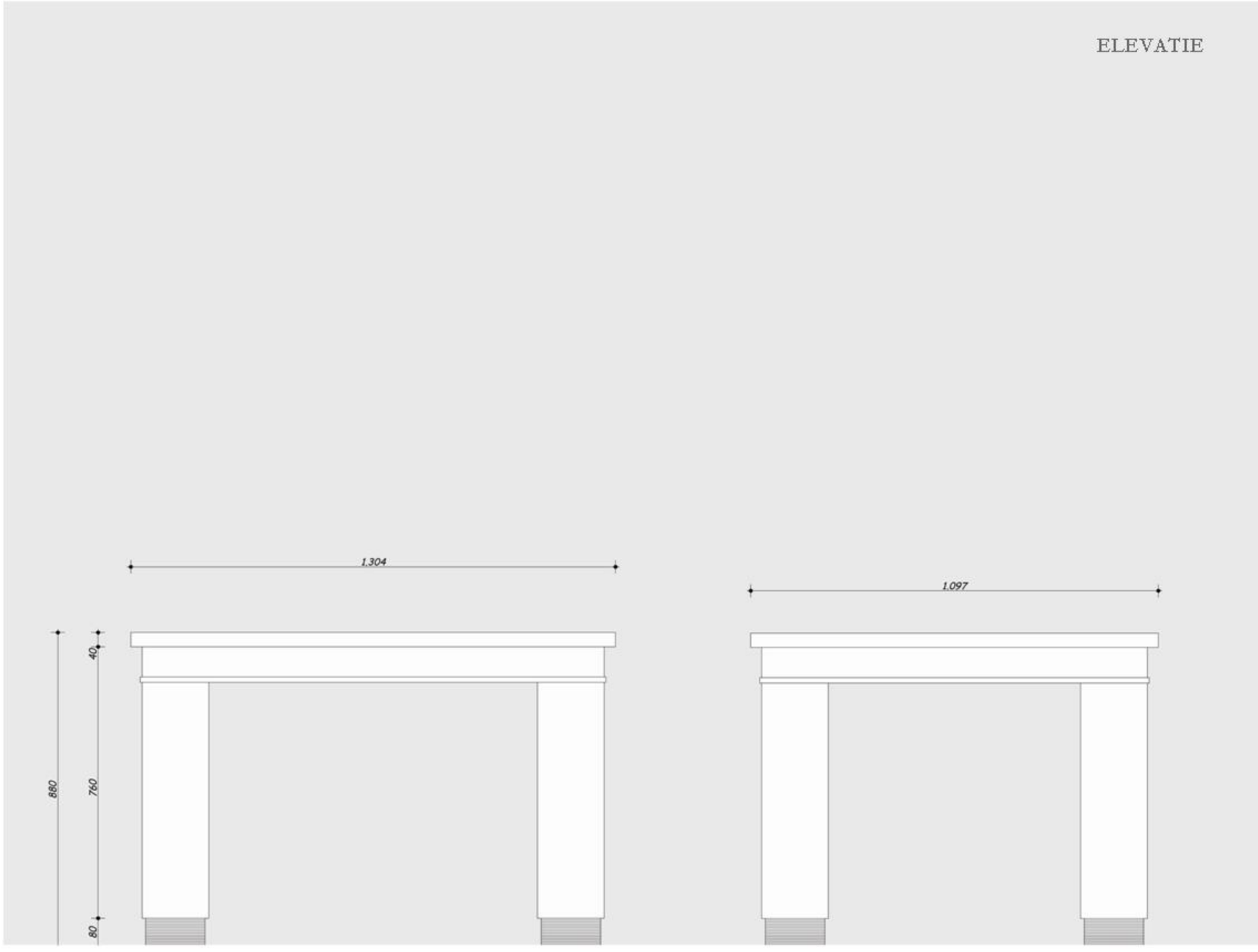

Drăgan Rareş, Pop Dana, Mihăilescu Victor

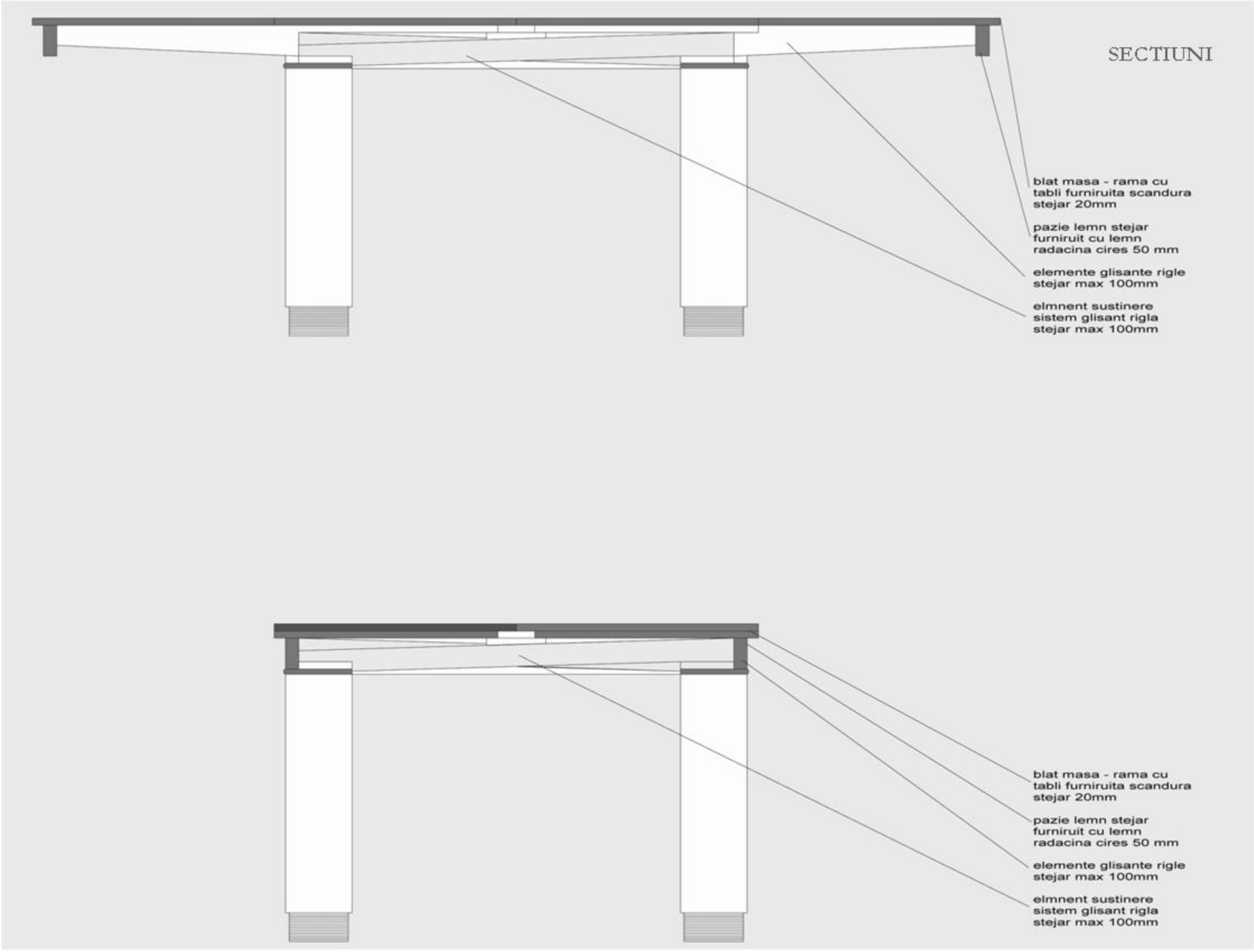

Drăgan Rareş, Pop Dana, Mihăilescu Victor

Drăgan Rareş, Pop Dana, Mihăilescu Victor

Art et décoration: Revue mensuelle d'art moderne, Paris, 1897-1938
Art et industrie, Paris, 1909-14, then 1925-54
Art, goût et beauté, Paris, 1921-33
Arts et métiers graphiques, Paris, 1927-48
Die Kunst, Munich, 1899-1940
Fortune, New York, 1930 -
Good Furniture Magazine, Grand Rapids, Mich., 1925-9
Harper's Bazar, later known as Harper's Bazaar, New York, 1867-
Kunst und Kunsthandwerk, Vienna, 1898-1924
La Gazette du bon ton, Paris, 1912-25
The Home, Sydney, 1920-40
Studio, London, 1893-1964
Vogue, Paris, 1920-
Vogue, New York, 1892-
Back to top
Primary Materials
Beaton, Cecil, The Book of Beauty, London, 1930
Bénédictus, Edouard, Variations, Paris, 1924
Bénédictus, Edouard, Nouvelles variations, Paris, 1929
Colin, Paul, Le Tumulte noir, Paris, 1927
Cruège, Pierre, Lajoix, Anne, René Buthaud, 1886-1986, Paris, 1996
Dawes, R. F. C., A Century of Progress Exhibition: Official View Book, Chicago, 1933
Dufrène, Maurice, Ensembles mobiliers: Exposition internationale de 1925, Séries 1, 2, 3, Paris, 1925; London, 1989 and 2002
Fitzgerald, F. Scott, The Jazz Age, New York, 1931; 1996
Herbst, René, Les Devantures, vitrines, installations de magasins: Exposition internationale de 1925, Paris, 1925; London, 1927
Iribe, Paul, Les Robes de Paul Poiret racontées par Paul Iribe, Paris, 1908
Lepape, Georges, Les Choses vues de Paul Poiret, Paris, 1911
Magne, Henri-Marcel (ed.), Rapport général: Exposition des arts décoratifs et industriels modernes12 vols, Paris, 1925-31; reprint, New York, 1977 as 'Encyclopédie des Arts décoratifs et industriels modernes', 12 vols
Smith, Hubert Llewellyn and others, Reports on the Present Position and Tendencies of the Industrial Arts as Indicated at the International Exhibition of Modern Decorative and Industrial Art, Paris, 1925, London, Department of Overseas Trade, 1925
The Burdekin House Exhibition: Catalogue ,Sydney, 1929
Vera, André, 'Le Nouveau Style', L'Art décoratif, January, 1912, pp. 21-32
Back to top
Secondary Sources
Albrecht, Donald, Designing Dreams: Modern Architecture in the Movies, New York, 1986
Andrews, Julia F. and Shen, Kuiyi, A Century in Crisis: Modernity and Tradition in the Art of Twentieth Century China, exh. cat. Guggenheim Museum; New York, 1998
Archer-Straw, Petrine, Negrophilia: Avant Garde Paris and Black Culture in the 1920s, New York, 2000
Art Déco na América Latina: 1o Seminário internacional, Rio de Janeiro, 1997
Arwas, Victor, Art Deco, London, 1980; New York, 1992; reprint, New York, 2000
Arwas, Victor, Art Deco Sculpture, London, 1992
Aynsley, Jeremy, Graphic Design in Germany, 1890-1945, London, 2000
Bayer, Patricia, Art Deco Architecture: Design, Decoration and Detail from the Twenties and Thirties, London, 1992
Baker, A. Houston, Modernism and Harlem Renaissance, Chicago, 1987
Battersby, Martin, The Decorative Thirties, London, 1971Battersby, Martin, The Decorative Twenties, London, 1969
Bibliothèque Nationale, Sonia et Robert Delaunay, Paris, 1985
Bonneville, Françoise de, Jean Puiforcat, Paris, 1986
Breunig, LeRoy C. (ed.), Apollinaire on Art: Essays and Reviews, 1902-1918, New York and London, 1972; reprint, 1988
Bröhan, Karl H., Bröhan-Museum Berlin: Berlin State Museum for Art Nouveau, Art Deco and Functionalism, 1889-1939: Arts, Crafts, Industrial Design, Picture Gallery, Berlin, 1998
Brunhammer, Yvonne and Tise, Susan, The Decorative Arts in France, 1900-1942: La Société des Artistes Décorateurs, New York, 1990
Camard, Florence, Michel Dufet, Architecte décorateur, Paris, 1988
Camard, Florence, Ruhlmann, Master of Art Deco, London, 1984
Camard, Florence, Süe et Mare, Paris, 1993
Casey, Andrew, 20th Century Ceramic Designers in Britain, Woodbridge, 2001
Cerwinske, Laura, Kaye, Danny, Tropical Deco: the architecture and design of old Miami Beach, New York, 1981
Constant, Caroline, Eileen Gray, London, 2000
Curtis, Penelope, Sculpture 1900-1945: After Rodin, Oxford, 1999
Damase, Jacques, Sonia Delaunay: Fashion and Fabrics, Paris and London, 1991
Deslandres, Yvonne, Paul Poiret, London, 1987
Duncan, Alastair, American Art Deco, London, 1986
Duncan, Alastair, Art Deco Furniture, London, 1997
Dwivedi, Sharada and Mehrotra, Rahul, , Bombay: The Cities Within, Bombay, 1995
Casey, Andrew and Eatwell, Ann (eds), Susie Cooper: A Pioneer of Modern Design, London, 2002
Eliëns, Titus M., Groot, Marjan and Leidelmeijer, Frans, Avant Garde Design: Dutch Decorative Arts, 1880-1940, London, 1997
Ericsson, Anne-Marie, Ostergard, Derek E., Stritzler-Levine, Nina (ed.), The Brilliance of Swedish Glass, 1918-1939, exh. Cat. Bard Graduate Center for Studies in the Decorative Arts, New Haven and London, 1996
Fahr-Becker, Gabriele, Wiener Werkstätte, 1903-1932, Cologne, 1995
From Russia with Love: Costumes for the Ballets Russes, 1909-1933, exh. cat. National Gallery of Australia; Canberra, 1999

Gaillard, Karin (ed.), From Neo-Renaissance to Postmodernism: A Hundred and Twenty Years of Dutch Interiors, 1870-1995, Rotterdam, 1996
Gary, Marie-Noël de (ed.), Les Fouquet: Bijoutiers et joailliers à Paris, 1860-1960, Paris, 1983
Golan, Romy, , Modernity and Nostalgia: French Art and Politics between the Wars, New Haven and London, 1995
Greenhalgh, Paul, Quotations and Sources on Design and the Decorative Arts, Manchester, 1993
Greenhalgh, Paul (ed.), Modernism in Design, London, 1990, repr.1997
Gronberg, Tag, Designs on Modernity: Exhibiting the City in 1920s Paris, Paris, 1997
Hanks, David A., Toher, Jennifer, Donald Deskey: decorative designs and interiors, New York, 1987
Hambourg, Maria Morris and Phillips, Christopher, The New Vision: Photography between the World Wars: Ford Motor Company Collection at the Metropolitan Museum of Art, New York, exh. cat. Metropolitan Museum of Art; New York, 1989
Haskell, Barbara, American Century: Art and Culture, 1900-1950, exh.cat. Whitney Museum of American Art, New York, 1999
Heller, Steven and Fili, Louise, Italian Art Deco Graphic Design between the Wars, San Francisco, 1993
Hillier, Bevis, Art Deco of the Twenties and Thirties, London, 1968
Hillier, Bevis, The World of Art Deco, exh. cat. Minneapolis Institute of Art; Minneapolis and London, 1971
Hillier, Bevis and Escritt, Stephen, Art Deco Style, London, 1997
Holmes, Fred and Newton Holmes, Ann, Bridging Traditions: The making of Umaid Bhawan Palace, Delhi, 1995
Ingle, Marjorie I., The Mayan Revival Style: Art Deco Mayan Fantasy, Salt Lake City, 1984
Johnson, J. Stewart, American Modern, 1925-1940: Design for a New Age, New York, 2000
Kahr, Joan, Edgar Brandt: Master of Art Deco Ironwork, New York, 1999
Kaplan, Wendy (ed.), 'Designing Modernity': The Arts of Reform and Persuasion, 1885-1945, London, 1995
Kery, Patricia Frantz, Art Deco Graphics, London, 1986
Klein, Dan, McClelland, Nancy and Haslam, Malcolm, In the Deco Style, London, 1987
L'Ecotais, Emmanuelle de and Sayag, Alain, Man Ray: Photography and its Double,, Paris and London, 1998
Lemke, Sieglinde, Primitivist Modernism: Black Culture and the Origins of Transatlantic Modernism, Oxford, 1998
Licitra Ponti, Lisa, Gio Ponti: The Complete Work, 1923-1978, London, 1990
Lambreths, Marc (ed.), L'Art Déco en Europe, exh. cat. Palais des Beaux-Arts; Brussels, 1989
Lussier, Suzanne, Art Deco Fashion, London, 2003
Mandelbaum, Howard and Myers, Eric, Screen Deco: A Celebration of High Style in Hollywood, New York and Bromley, 1985
Mansbach, Steven A., Modern Art in Eastern Europe, Cambridge 1999
McFadden, David Revere (ed.), Scandinavian Modern Design, 1880-1980, exh. cat. Cooper-Hewitt Museum; New York, 1982
Marcilhac, Félix, Jean Dunand: His Life and Works, London, 1991
Marcilhac, Félix, René Lalique 1860-1945, maître verrier: analyse de l'oeuvre et catalogue raisonné, Paris, 1989
Mendes, Valerie, British Textiles from 1900 to 1937, London, 1992
Michell, George, The Royal Palaces of India, London, 1994
Nadelhoffer, Hans, Cartier: Jewellers Extraordinary, London, 1984
Opie, Jennifer Hawkins and Hollis, Marianne, Thirties: British Art and Design before the War, London, 1979
Pérez Rojas, J., Art Déco en España, Madrid, 1990
Possémé, Evelyne, 1910-1930: Les Années 1925, Musée des Arts Décoratifs, Paris, 1999
Powell, Richard J. and Bailey, David A., Rhapsodies in Black: Art of the Harlem Renaissance, exh. cat. Hayward Gallery, London, 1997
Raulet, Sylvie, Art Deco Jewellery, London, 1985
Rohatgi, Pauline and others, Bombay to Mumbai: Changing Perspectives, Bombay, 1997
Rudoe, Judy, Cartier, 1900-1939, London, 1997
Samuels, Charlotte, Art Deco Fabrics, London, 2003
Selkurt, Claire, 'New Classicism: Design of the 1920s in Denmark', Journal of Decorative and Propaganda Arts, vol. 4, Spring 1987, pp. 16-29
Sklar, Robert, Movie Made Cinema: A Cultural History of American Movies, New York, 1975
Stewart, David B., The Making of a Modern Japanese Architecture: 1868 to the Present, Tokyo and New York, 1987
Troy, Nancy, Modernism and the Decorative Arts in France: Art Nouveau to Le Corbusier, New Haven and London, 1991
Umleckoprumyslové Muzeum v Praze, Czech Art Deco, 1918-1938, exh. cat. Palazzo della Ragione, Padua; Milan, 1996; Municipal Museum, Prague, 1998
Van Daele, Patrick and Lumby, Roy, A Spirit of Progress: Art Deco Architecture in Australia, Sydney, 1997
Völker, Angela and Pichler, Rupert, Textiles of the Wiener Werkstätte, Vienna, 1990; English translation, London, 1994
Vreeland, Diana, D.V., New York, 1985
Wichmann, Hans, Design contra Art Déco, 1927-1932: Jahrfünft der Wende, Munich, 1993
Wilson Richard Guy and others, The Machine Age in America, 1918-1941, exh. cat. Brooklyn Museum; New York, 1986
Zignani, Federico, A journey through American Art Deco: Architecture, Design and Cinemas in the Twenties and Thirties, Seattle, 1997
Bibliografie:
Dicționar de artă, ed. Meridiane București 1995
Design of the 20th century, Charlotte&Peter Fiell ed.Tschen 1999
Istoria Artelor Plastice, Adriana Niculescu, ed. Niculescu București 2001
Manual de Ornament, Richard Glazier, ed. Worldsworth 1995
The History of furniture, John Morley, ed.Bulfinch 1999
Architecture in the Twentieth Century, Peter Gossel and Gabriele Leuthauser, ed. Taschen 1990
Antichități , Judith Miller 1997
internet

Drăgan Rareş, Pop Dana, Mihăilescu Victor

Stilul Art Deco s-a desfăşurat pe o perioadă destul de scurtă de timp, dar a fost atât în ceea ce priveşte Arhitectura,cât şi Artele Aplicate, un stil elegant şi rafinat care s-a adresat în mare masură unei categorii sociale privilegiate – cea a persoanelor cu venituri mari. Este şi acesta (tipul de consumator) unul dintre primele criterii care impun folosirea unor materiale rare, în asocieri compoziționale şi tehnice sofisticate. Ca stil de avangardă prezent în peisajul artistic peste două decenii, Art Deco-ul s-a orientat şi asupra unui segment mai larg, cel al consumatorilor cu venituri medii. În afara producției de “mobilă de artă” stilul s-a desfăşurat deci şi în domeniul producției de masă, cu replici şi de această dată valoroase prin interpretare artistică şi materiale. Formele elegante şi inovative ale pieselor de mobilier sunt şi acestea dintre trăsăturile comune “mobilierului de artă” şi a celui de “clasa medie” Art Deco.

Am ales şi studiat mobilierul perioadei Art Deco reprezentat tocmai prin aceasta secțiune, a “mobilierului de clasă medie”, mult mai numeros la noi, pe care l-am identificat prin piese aflate într-o stare de conservare destul de bună într-unul dintre interioarele clujene
Este vorba de o garnitură de mobilier din care am selectat două din corpurile de depozitare, care am considerat că se completează în mod deosebit ca forme prezente în compoziția întregului ansamblu.
Definitorii pentru aceste piese sunt eleganța şi simplitatea dublate de preocuparea pentru maximă funcționalitate, punerea în valoare a efectului decorativ al materialului ales (furnirul din lemn de nuc) ce îmbracă bine volumele .

Moraru Ştefan, Filofi Irina, Pop Marius

Întregul ansamblu conține mai multe piese de depozitare :
o vitrină din lemn cu închideri de sticlă (dezvoltată pe verticală); un bufet sau mai bine zis o comodă formată din trei compartimente (dintre care două compartimente laterale cu rol de depozitare a veselei şi unul central cu nişă şi un sertar); un bufet format din cinci compartimente (din patru compartimente laterale şi unul central prevăzut cu sertare).

Toate prezintă aceleaşi motive decorative nu foarte sofisticate, simple şi delicate realizate din linii uşor curbate, care urmăresc forma montantului ce se termină într-un picior delicat.

Atât vitrinele cât şi cele două bufete prelucrează formula de bază a unor paralelipipede dispuse cu dominanta orizontală sau verticală (vitrina) ce conțin o fină vibrare a volumului obținută din ondularea planurilor principale după linii curbe organizate în funcție de axele principale de simetrie. Punctele de sprijin sunt obținute din prelungirea montanților sub forma unor picioare aparent delicate care susțin volumele destul de masive.

Evidentă este printre altele şi preocuparea pentru funcționalitate, exprimată în soluția de compartimentare a volumelor, dar şi conceperea unor detalii ornamentale de o mare logică constructivă (vezi ornamentarea montanților prin fine linii curbe care se strâng în mănunchi la capătul subțiat al picioarelor).

Moraru Ştefan, Filofi Irina, Pop Marius

Prezentarea imaginilor cu zonele de îmbinare are pe lângă rolul de a evidenția soluția constructivă şi aceea de a identifica principalele materiale lemnoase folosite: lemnul de brad pentru schelet şi panouri, şi furnirul de nuc pentru placare, unele piese fiind sculptate din lemn de nuc masiv.

Culoarea naturală a lemnului şi lăcuirea cu suprafața tratată "luciu oglindă" se păstrează încă în formula originală, piesele nesuferind intervenții recente, fapt ce atestă încă o dată calitatea mobilierului şi atenția care i-a fost acordată de către propietari.

1. Tipul de balamale -balama bandă- folosite la uşile bufetului şi vitrinei.

2. Scheletul de rame folosite pentru susținerea sertarelor cu elementul metalic pentru încuietoare.

3. Tipul de îmbinare a panourilor laterale ale sertarelor.

4. Tipul de îmbinare a uşilor pe poziția închis

5. Opritorul de lemn pentru uşile bufetului.

6. Rama decorativă a tăbliei superioare a bufetului.

7. Vederea de sus a aceleiaşi rame

Moraru Ştefan, Filofi Irina, Pop Marius

8. O mică uşă laterală asigură deschiderea vitrinei.

9. Partea din faţă a sertarului : sipci de lemn lipite între două plăci de placaj curbate.

10. Rama superioară a bufetului secţionată în partea din spate

11. Îmbinarea dintre picior şi rama superioară a bufetului

12. Element metalic de susţinere a rafturilor de sticlă din vitrină.

Mobilier de depozitare

COMODĂ, DULAP

Goga Flavia, Vasvary Flavia Ruxandra

Piesa de mobilier reprezintă un corp de depozitare de mici dimensiuni, datând din Perioada Interbelică. Acest corp nu prezintă o valoare stilistică deosebită, putând însă evidenția anumite elemente specifice epocii.

Compoziția este simplă cu decorații minime. Materialul din care este realizată este lemnul masiv de brad băițuit pe exterior si cu lăcuire simplă pe interior.

Comoda este un obiect de mobilier de tip corp, interiorul fiind împărțit în două spații de depozitare cu caracter diferit – cu uşă la partea inferioară şi cu sertar la partea superioară.

Panourile laterale, fundul şi tavanul sunt din panouri din lemn masiv. Panoul din spate este încadrat pe trei laturi de o ramă din scânduri de lemn. Uşa din față este în structură ramă şi tăbli.

Piesa de mobilier nu se află într-o stare foarte bună, suportând anumite intervenții, în timp cum ar fi înlocuirea butonului de deschiderii a uşii.

Goga Flavia, Vasvary Flavia Ruxandra

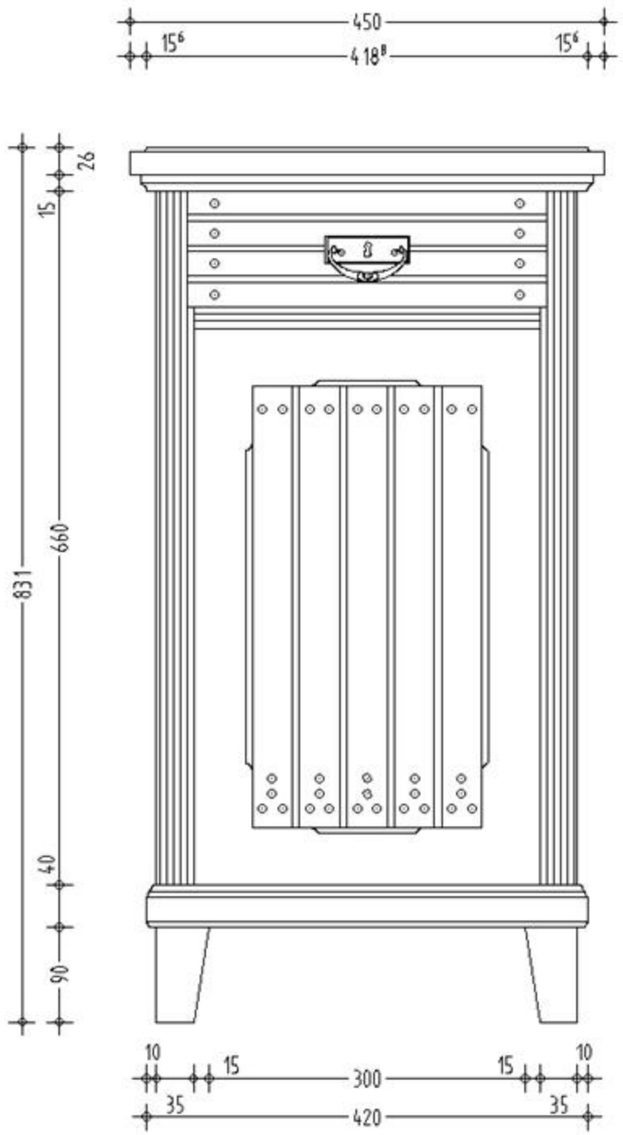

ELEVATIE

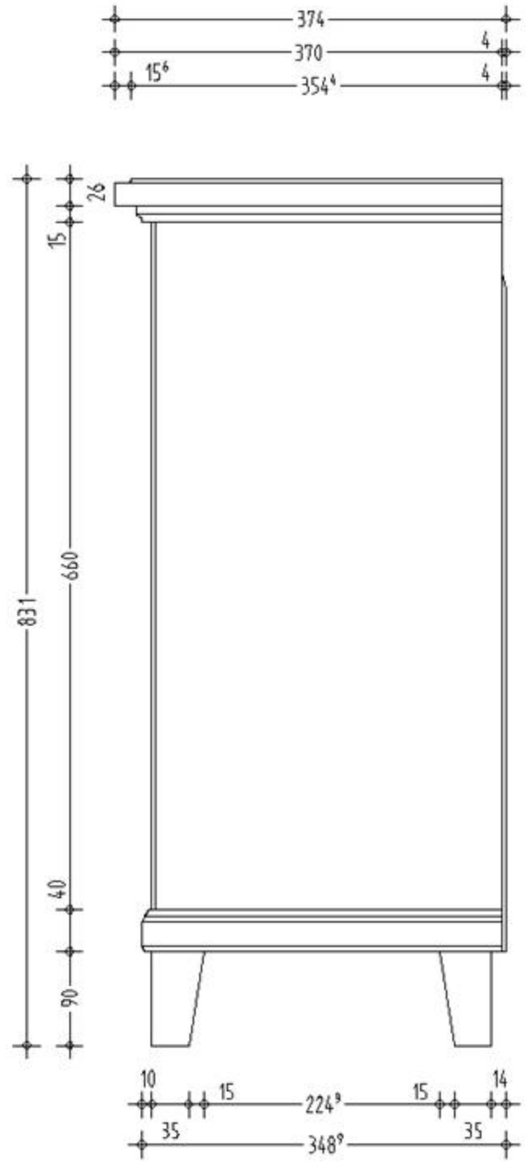

ELEVATIE

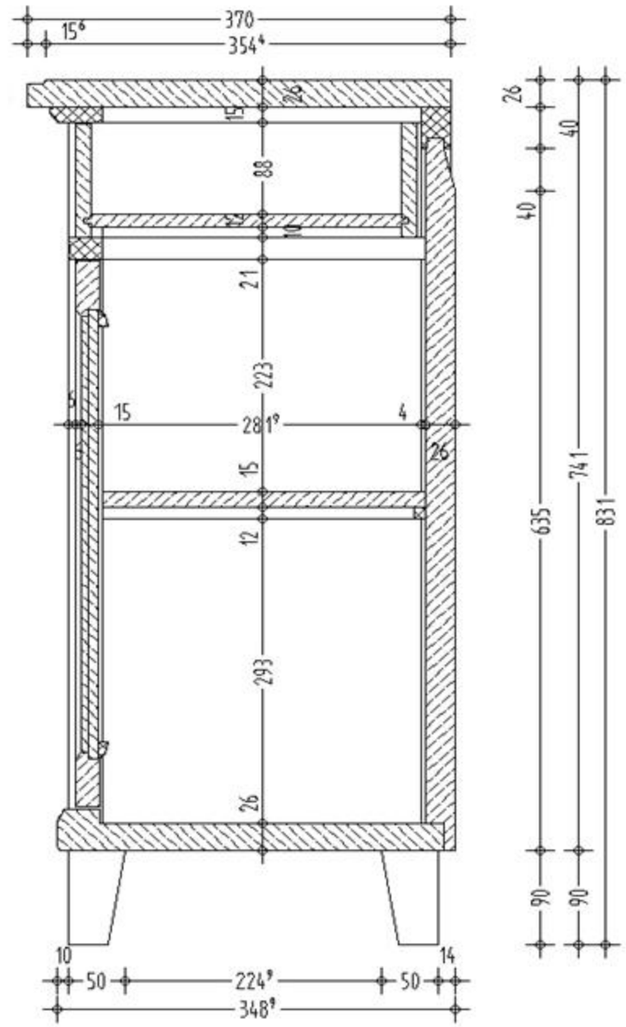

SECTIUNE

Goga Flavia, Vasvary Flavia Ruxandra

Comodă Sec. XX

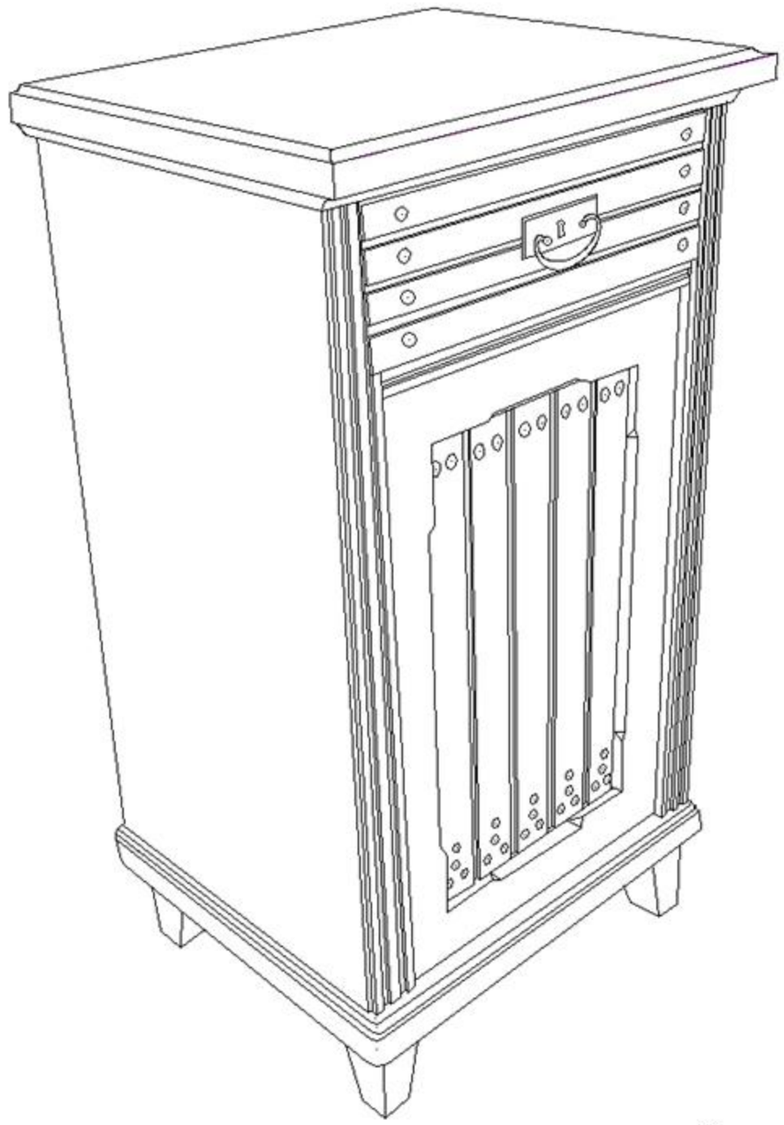

PERSPECTIVĂ

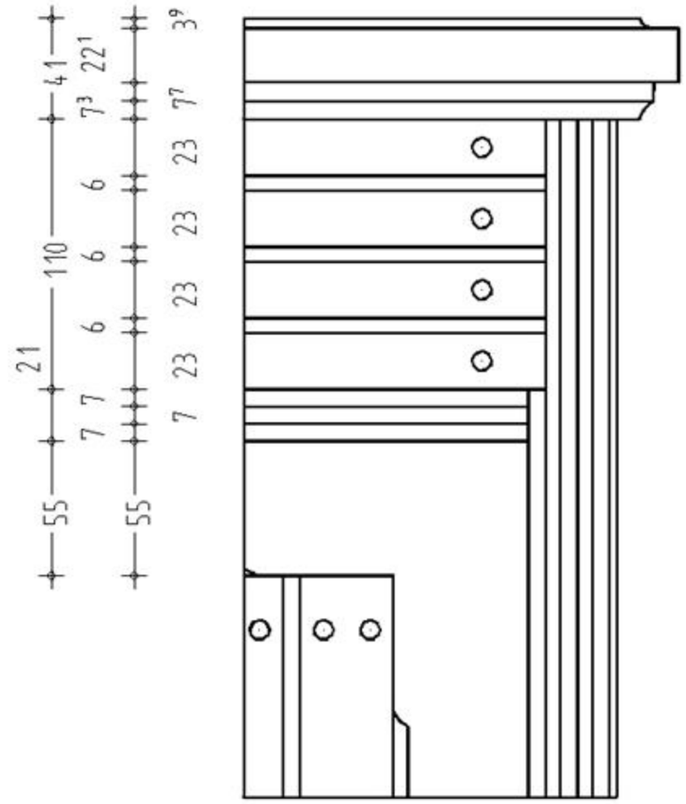

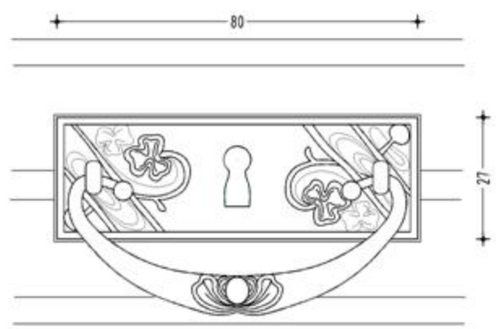

DETALII

Goga Flavia, Vasvary Flavia Ruxandra

Comodă Sec. XX

Piesa de mobilier studiată face parte dintr-un set format din mai multe piese cu funcțiunea de depozitare. Această piesă se încadrează în perioada anterioară primului Război Mondial în jurul anului 1910.
Dulapul este realizat din lemn masiv de brad.Pe partea exterioara el este băițuit brun roşcat si lăcuit, iar în interior simplu lăcuit. Pe cele două tăblii de uşi sunt aplicate placaje de lemn.
Din punct de vedere stilistic, corpul de mobilier prezintă elemente de factură Neo-Clasică, evidențiate prin forme simple, clare, bazate pe simetrie cu o decorație subtilă si o linie verticală elansată. Proporțiile cornişei sunt echilibrate, fără exagerări decorative. De-o parte şi de alta a fetei principale corpul este încadrat de două elemente continue.
Compoziția structurală este de tip corp cu închiderile laterale şi spatele din panouri realizate din scânduri de lemn. Închiderea de jos este formată de asemenea din scânduri de lemn cu un soclu fals în partea din față, pe care reazămă două picioare. Tavanul este format la rândul lui din scânduri, încadrat pe cele trei laturi vizibile de o cornişă aplicată.
Uşa dulapului este în structură ramă cu tăblie cu diferite profile decorative. Tăbliile sunt acoperite de un placaj cu motiv decorativ puțin ieşit în relief.

ISTORIC

Mobila aparține familiei Mischovski, din Dâmbul Rotund, nefiind folosită în prezent. A fost separată de restul setului şi dată familiei din partea rudelor în urma bombardamentului din zona Gării în timpul celui de-al doilea Război Mondial când inclusiv casa lor a fost a fost distrusă.
În prezent dulapul nu este folosit fiind ținut în podul casei.

Goga Flavia, Vasvary Flavia Ruxandra

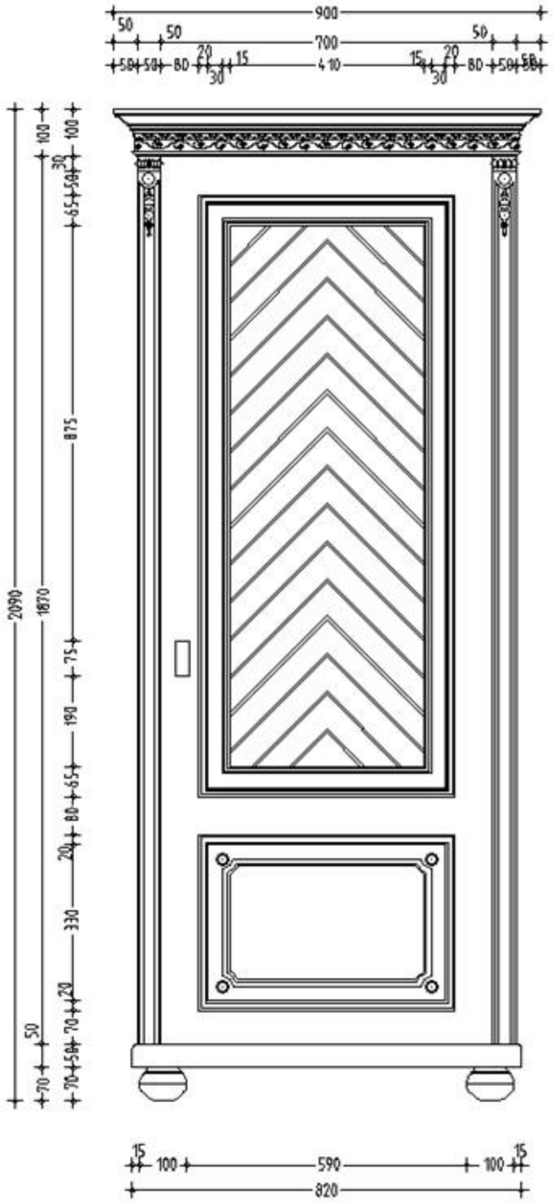

ELEVATIE

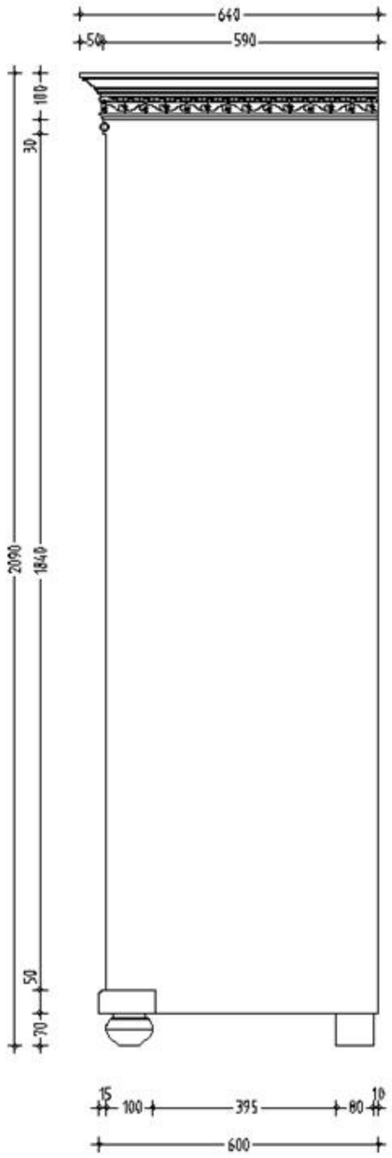

ELEVATIE

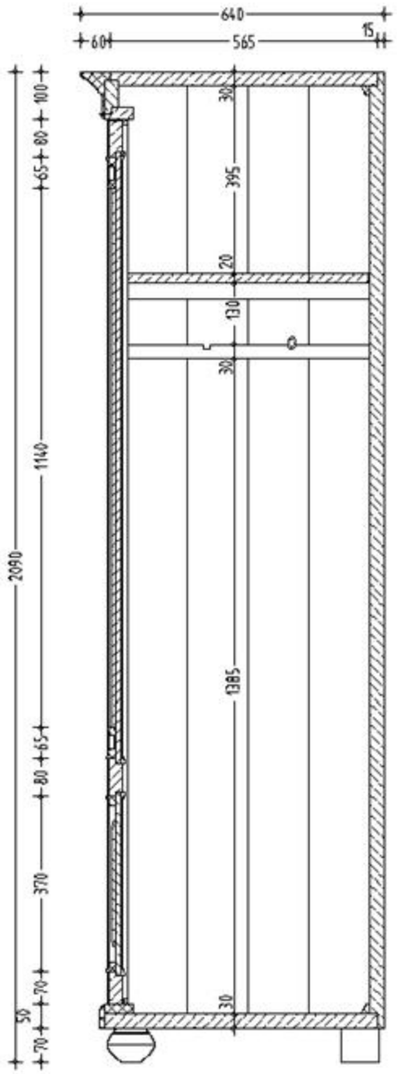

SECTIUNE

Goga Flavia, Vasvary Flavia Ruxandra

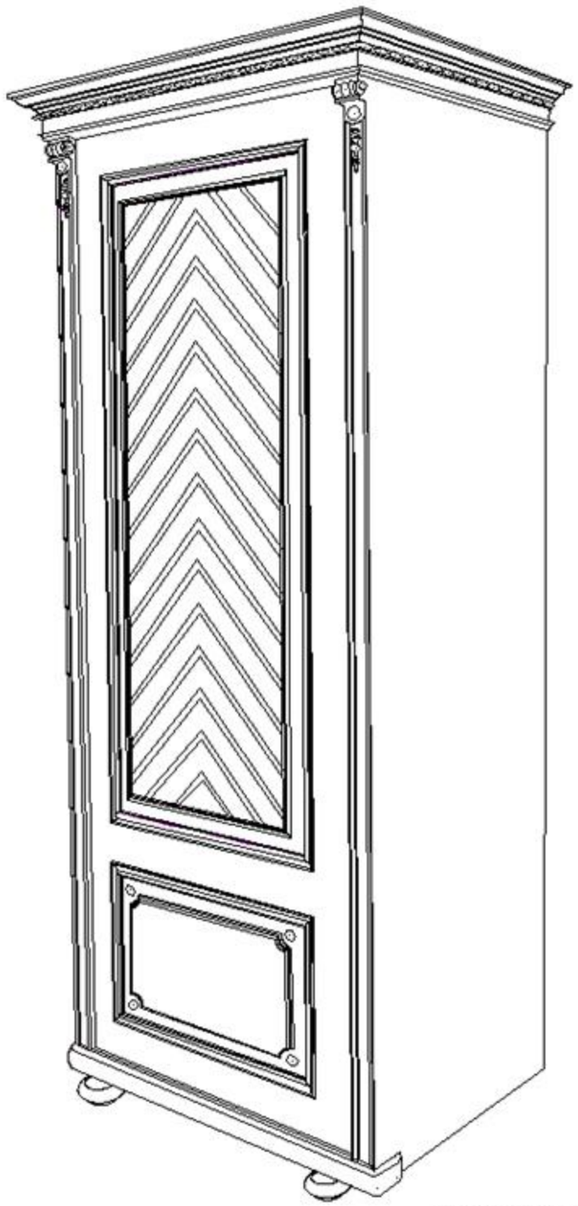

PERSPECTIVĂ

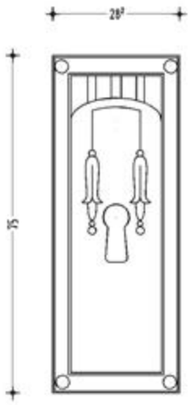

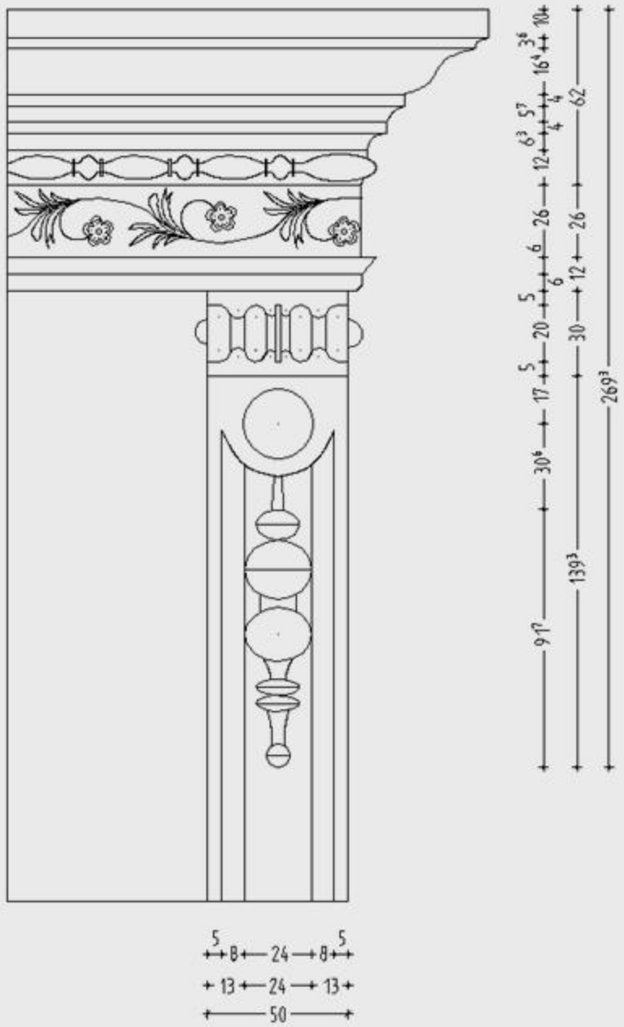

DETALII

Goga Flavia, Vasvary Flavia Ruxandra

SCAUN CU ELEMENTE CLASICISTE

Piesa de mobilier prezentată, aflată actualmente în propietatea domnului Stelian Neagoe din Cluj, este un scaun,destul de simplu ca realizare, cu elemente decorative de tip clasic, care ar putea fi datat: sfârşitul secolului XIX. sau primul deceniu al secolului XX.
Este confecţionat din lemn de fag băiţuit şi lăcuit, cu spătarul şi şezutul tapiţate, (acesta din urmă pe arcuri) şi ornamente din tablă de alamă.

CREDENŢĂ
Mobilierul ales pentru relevare aparţine doamnei Jakab Ilona, din comuna Diosig, judeţul Bihor. Este un mobilier de depozitare din perioada Interbelică, în stil rustic, confecţionat din lemn de brad şi vopsit cu vopsea de ulei. Este compus dintr-un corp inferior cu sertar şi uşi în structura ramă cu tăblie şi o parte superioară cu două poliţe susţinute de montanţi strunjiţi.a căror spate are ca fundal un panou cu terminaţie semicirculară. Uşile, sertarul şi placa din spatele poliţelor sunt vopsite cu pensula imitând un desen de flader cu aspect decorativ. Feroneria uşilor şi sertarelor este din tablă de alamă.

Jakab László, Gellért Huba

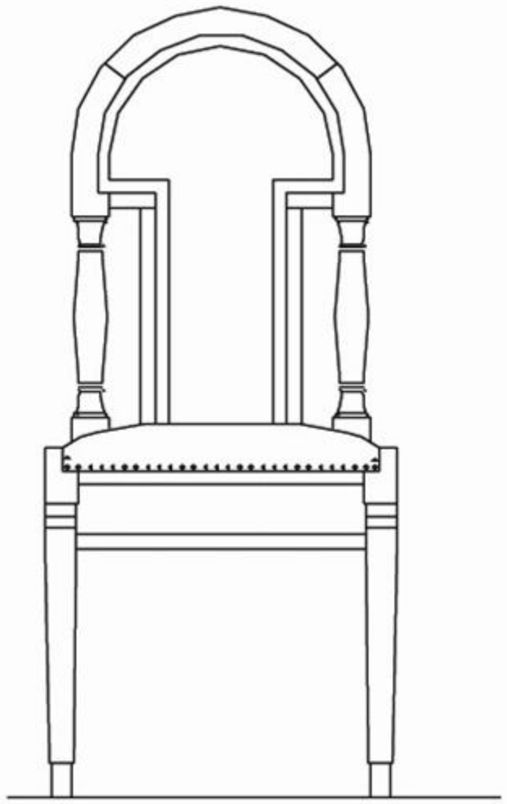

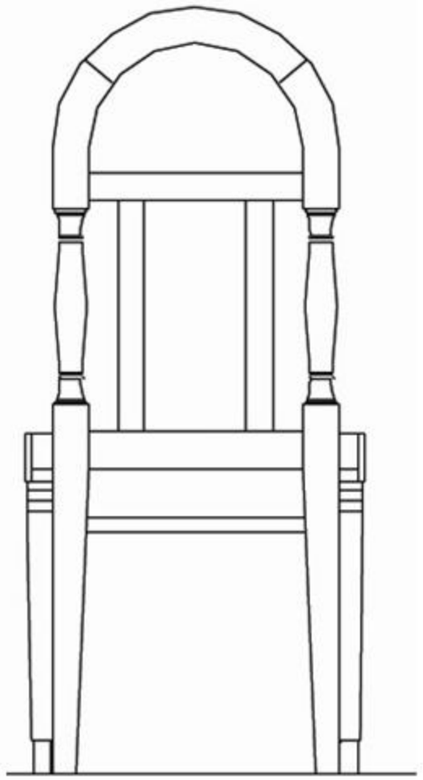

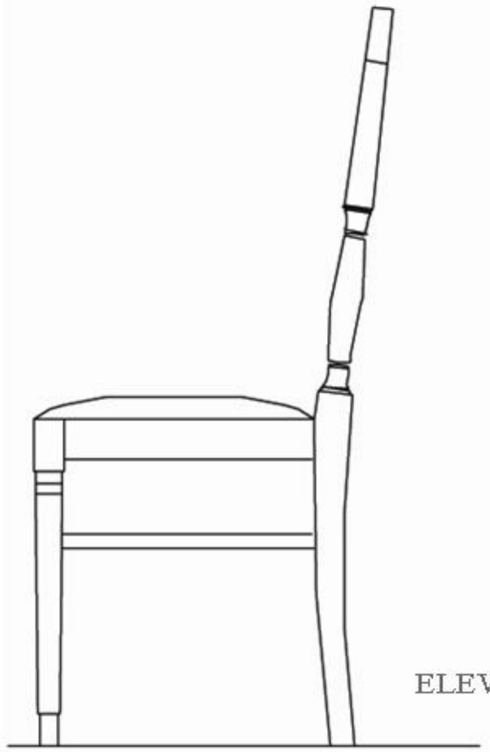

ELEVATII

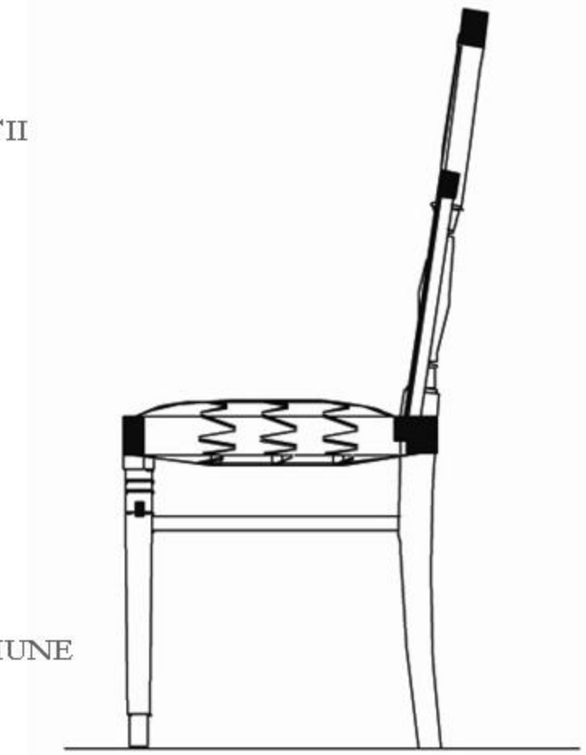

SECTIUNE

Jakab László, Gellért Huba

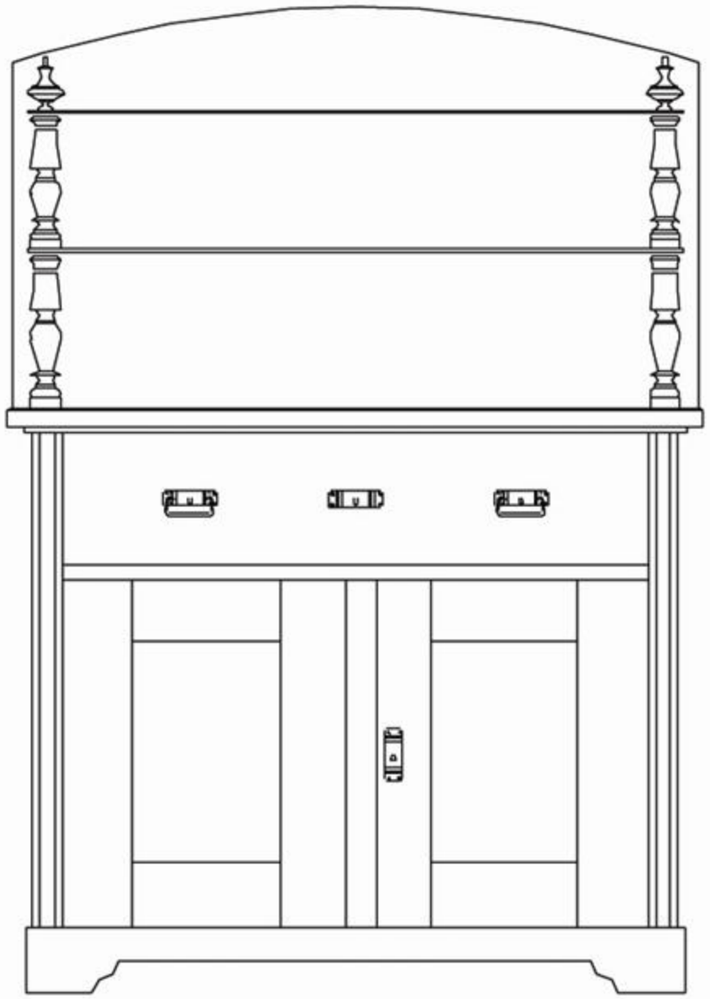

ELEVATIE FATĂ

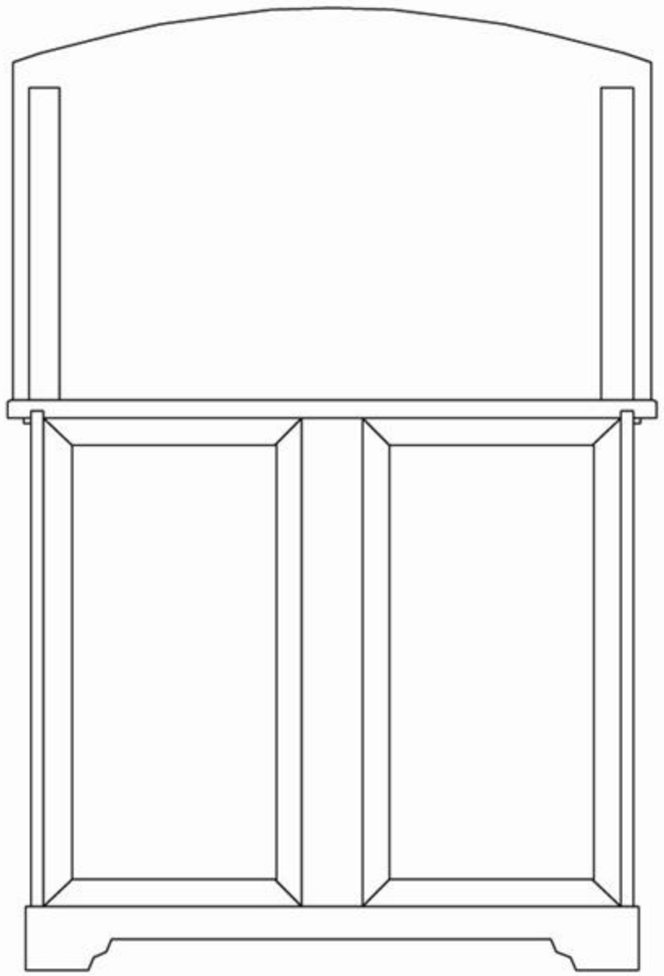

ELEVATIE SPATE

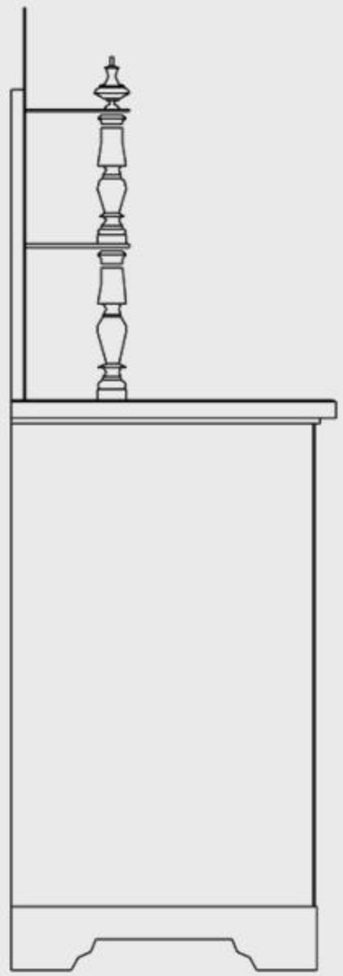

ELEVATIE LATERALĂ

Jakab László, Gellért Huba

Credență - Perioada Interbelică

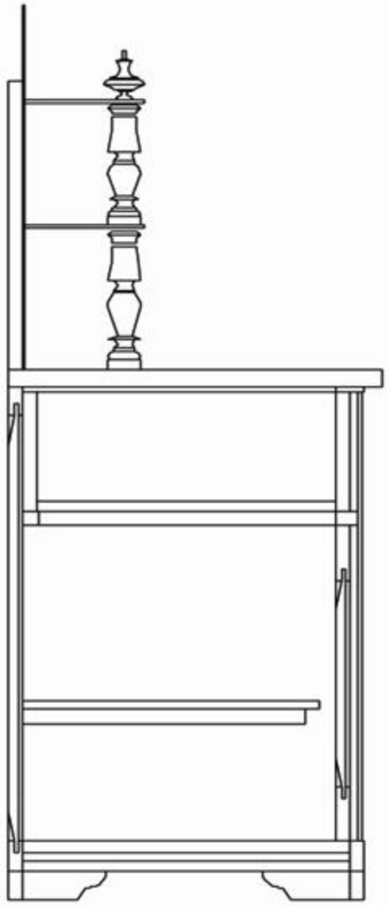

SECTIUNE

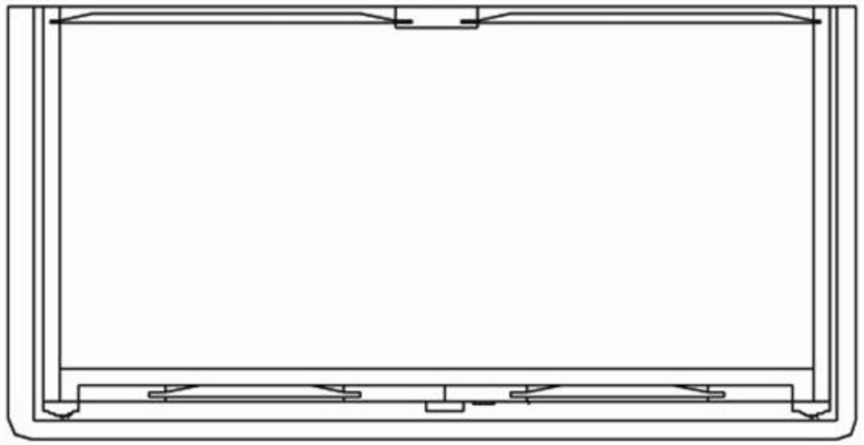

PLAN

Jakab László, Gellért Huba

Credență - Perioada Interbelică

Obiectul studiului nostru au fost două mese rotunde, în aparență asemănătoare datorită formei lor, dar în acelaşi timp diferite dacă ținem cont de proveniență, datare, încadrarea în stil şi dimensiuni. Le-am denumit:

"Masa din pod"

"Masa cu Cariatide"

Kusnyer Helga, Pop Daniela

" Masa din pod "

Prima masă studiată aparţine patrimoniului particular al familiei Kusnyer, din Satu Mare, provenind de la Stelian Ciceu [1], care a găsit-o în podul casei unde locuia în chirie la un moment dat. La acea dată, masa era destul de degradată, dar Ciceu, fiind tâmplar de meserie, a restaurat-o în anul 1967, ajutat de fiul său.

Materiale şi tehnici folosite la realizarea mesei [2]

- Tăblia
  Tăblia mesei este rotundă, cu un diametru de 770 mm. Ea este confecţionată din şase segmenţi de panel strunjit, care compun cercul. Marginea mesei prezintă un profil strunjit manual, iar suprafaţa mesei are o ornamentaţie plană, intarsiată, realizată cu furnir din esenţe diferite : nuc, mahon, dud şi paltin. În realizarea intarsiei s-au succedat urmatoarele faze:

a) s-a desenat mai întâi motivul floral care urma să se obţină;
b) s-a facut apoi un triunghi cu unghiul de 60 de grade (din şase bucăţi de acest tip este alcătuită întreaga suprafaţă intarsiată ce reprezinta 360 de grade), acest triunghi a fost format dintr-un pachet de furnire (lipite cu hârtie gumată);
c) s-a lipit apoi motivul desenat, după care s-a tăiat ornamentul propiu-zis.[3]. Petalele şi frunzele ornamentelor intasiate prezintă o "uşoară umbrire", (o discretă coloare mai închisă), care a fost obţinută ţinând partea care se dorea mai închisă în apropierea nisipului încins.
d) cele şase triunghiuri din furnir s-au lipit unul lângă altul, apoi s-au pregătit pentru a fi lipite pe placă; lipirea s-a făcut cu clei,
e) placa a fost strânsă cu o presă între alte două plăci de lemn masiv sau panel;
f) după 24 de ore, placa a fost scoasă din presă,
g) apoi a fost şlefuită şi lăcuită.
   In momentul în care s-a restaurat masa, suprafaţa blatului (tăblia) a fost lustruită cu o minge învelită într-o cârpă îmbibată cu politur. [4]

[1] Stelian Ciceu –bunicul lui Kusnyer Helga
[2] Dat fiind faptul că unele date privind restaurarea obiectelor sunt încă vii, am considerat utilă prezentarea detaliată a unor amănunte privind realizarea tehnică a componentelor.
[3] Acest procedeu se foloşeste pentru a asigura potrivirea perfectă a furnirelor de diferite esenţe lemnoase la lipirea lor pe placă.
[4] Solzi de peşte dizolvaţi în alcool

Kusnyer Helga, Pop Daniela

•Piesa centrală

A fost confecționată din lemn de nuc masiv, băițuit. Întreaga construcție de susținere a blatului este realizată din elemente strunjite din lemn de nuc băițuit. Picioarele prezintă motive decorative de factură zoomorfă, de tipul unui cap de leu, cu aripi, terminat într-un picior cu gheare. Piesa de bază este un element vertical strunjit, peste care se suprapune o altă piesă strunjită.
Datorită faptului că la momentul găsirii mesei, tăblia era separată şi nu exista piesa de prindere, la restaurare, s-a realizat un surub filetat (cu filiera din lemn). Această prindere prin înfiletare a tăbliei mesei de suportul de susținere oferă în plus posibilitatea demontării.
Piciorul central şi cele trei elemente zoomorfe, sunt montate pe o placa orizontală din panel. Aceasta este realizată din trei elemenete (pentru a nu se deforma în timp) şi prezinta un desen intarsiat din lemn de dud. Intregul ansamblu se sprijină pe trei picioruse din lemn masiv de nuc corespondente ca pozitie celor trei piese zoomorfe.

•Încadrare în stil
Piesa aparține probabil celei de-a doua jumatăți a secolului XIX, şi este asemănătoare cu alte piese de acest gen întâlnite în Europa, respectiv în Germania şi Italia unde identificăm atât ornamentele de factură clasică cât şi intarsia realizată cu variate esențe lemnoase.

Kusnyer Helga, Pop Daniela

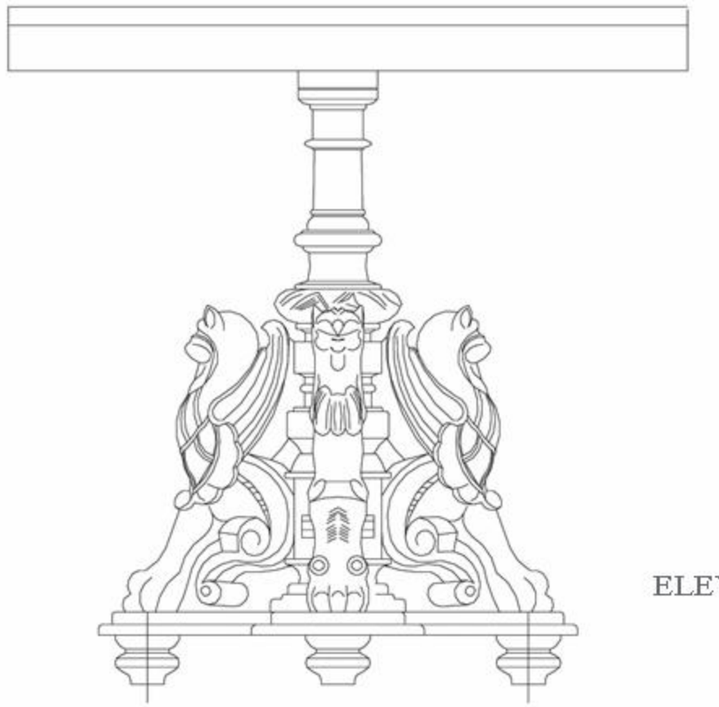

ELEVATIE 1

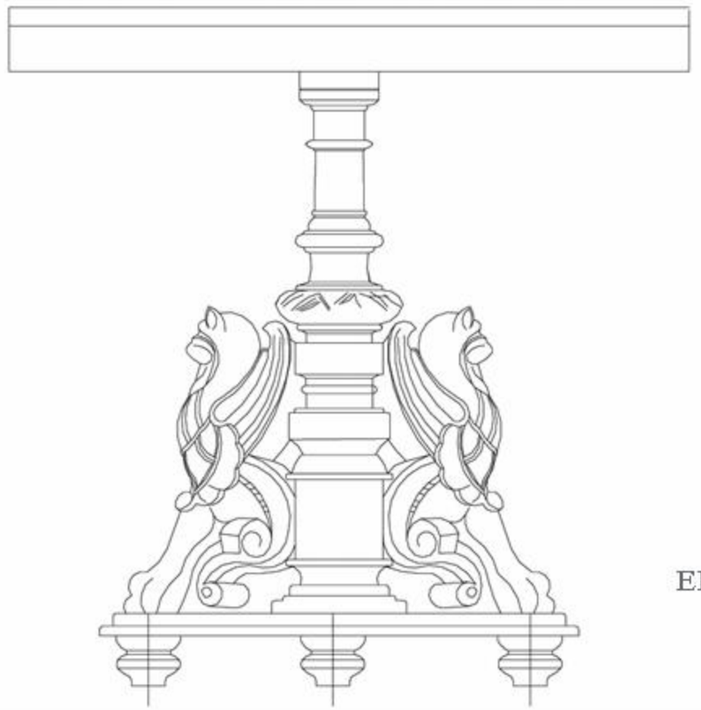

ELEVATIE 2

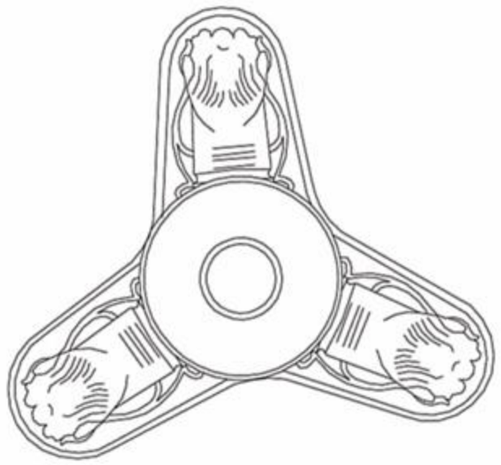

PLAN

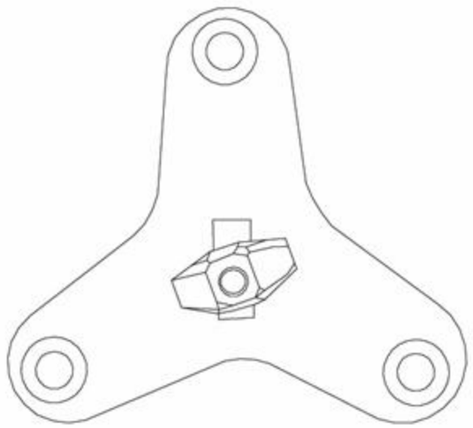

PLAN

Kusnyer Helga, Pop Daniela

" Masa cu Cariatide "

Masa este propietatea lui Stelian Ciceu [1], care a şi restaurat-o. Ea a aparţinut servitorului unui baron, din localitatea Gărdani, judeţul Maramureş.

Tăblia mesei este aproape identică cu tăblia celeilalte mese relevate, însa diferă prin dimensiuni, având diametrul de 720mm. Diferă de asemenea şi esenţele lemnoase folosite pentru realizarea intarsiei, prin alăturarea cărora se obţine un contrast mai pregnant. Sunt folosite aici furnire din : dud, palisandru, paltin, mahon, nuc.

•Centura
Tăblia (blatul) mesei este prinsă cu ajutorul unor dibluri pe o centură. Aceasta este realizată din lemn de brad, a cărui culoare s-a închis o dată cu trecerea timpului. Centura este formată din două rânduri a câte şase segmenti ce compun un cerc. La momentul confecţionării, cele două cercuri încleiate şi strânse cu şuruburi (minimum sase), au fost lăsate până a doua zi. Piesa a fost apoi trasată şi tăiată. Marginile ei au fost completate cu aplicaţii cu motive intarsiate[2] din lemn de dud.

[1] Stelian Ciceu –bunicul lui Kusnyer Helga
[2] Intarsia a fost aplicată prin intermediul unui ciocan de lipit furnire. Ea a fost dată în prealabil cu clei de oase cald.

Kusnyer Helga, Pop Daniela

Kusnyer Helga, Pop Daniela

• Picioarele
Picioarele sunt în număr de trei şi reprezintă o silueta femininã, de factură clasică. Ele sunt realizate din bronz turnat şi sunt străpunse de un ax metalic care face legătura cu partea inferioarã (un element de tip zoomorf).

• Legătura
Această piesă echidistanțează picioarele şi le face stabile. Ea este îmbrăcată în furnir de mahon şi are intarsie din lemn de dud. Intarsia a fost lipită pe suprafața panelului cu ajutorul cleiului, presată la o presă manuală şi lăsată la uscat timp de 24 de ore.

• Încadrare în stil
Ornamentele de factură clasică şi tipul motivelor decorative obținute prin intarsie sugerează încadrarea piesei în cea de-a doua jumatate a secolului XIX.

VEDERE DE SUS

Kusnyer Helga, Pop Daniela

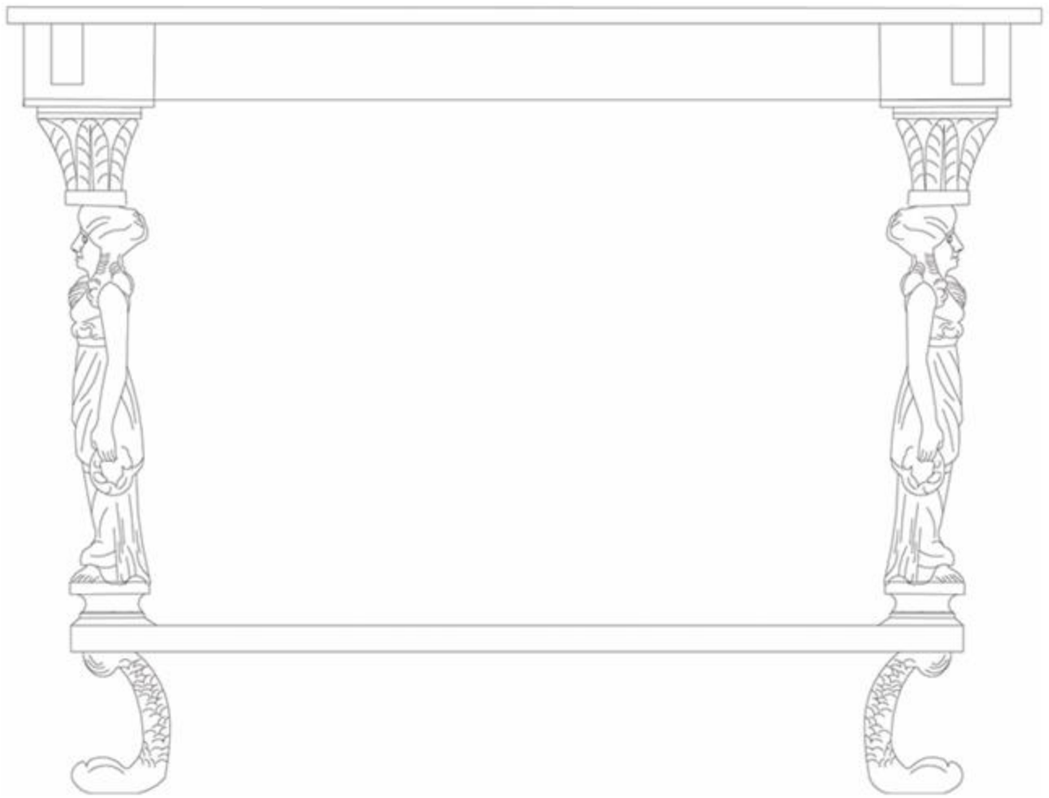

VEDERE LATERALĂ

DETALII

Kusnyer Helga, Pop Daniela

Dificultatea acestui proiect nu a constat în redarea cât mai fidelă a piesei de mobilier, ci în încadrarea stilisticã. Proprietara, d-na Staier Ileana, nu deținea nici dânsa prea multe date in legaturã cu piesele relevate. Raportându-ne la piese de mobilier asemănătoare am decis cã exemplele noastre s-ar putea încadra în perioada de la începutul secolului XX, mai precis dupã primul Razboi Mondial. In acest sens am considerat importantã studierea detaliatã a motivelor ornamentale ale celor doua comode. Astfel am selectat cateva motive ornamentale deosebite:

cornul abundentei

voluta din lemn masiv – de inspirație vegetală obținutã prin stilizarea frunzei de acant

piciorul din lemn masiv cu decorație vegetala de factura Neo-Rococo

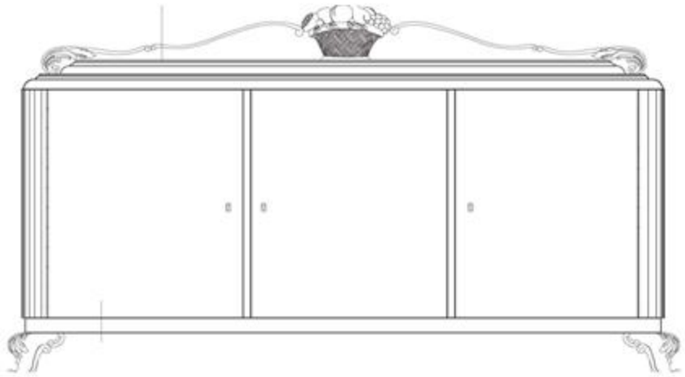

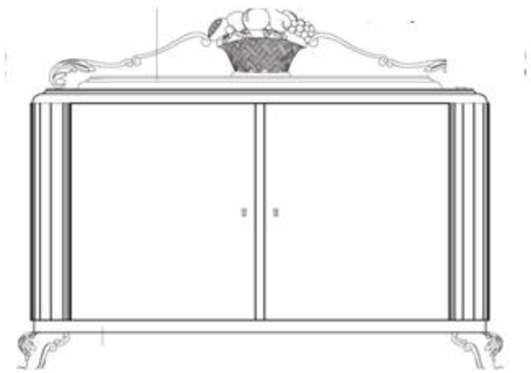

Szekely Anamaria, Țiganea Oana

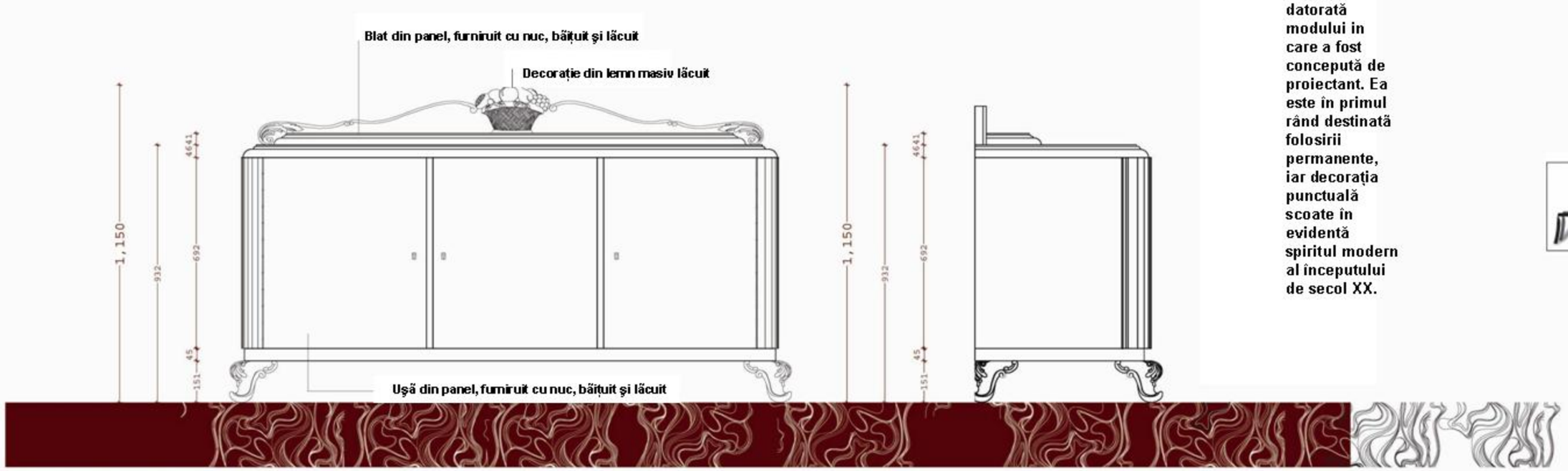

Piesa de mobilier se distinge atât prin simplitatea sa cât şi printr-o oarecare noblețe, datorată modului in care a fost concepută de proiectant. Ea este în primul rând destinată folosirii permanente, iar decoraţia punctuală scoate în evidentă spiritul modern al începutului de secol XX.

Szekely Anamaria, Ţiganea Oana

Comodă Sec. XX

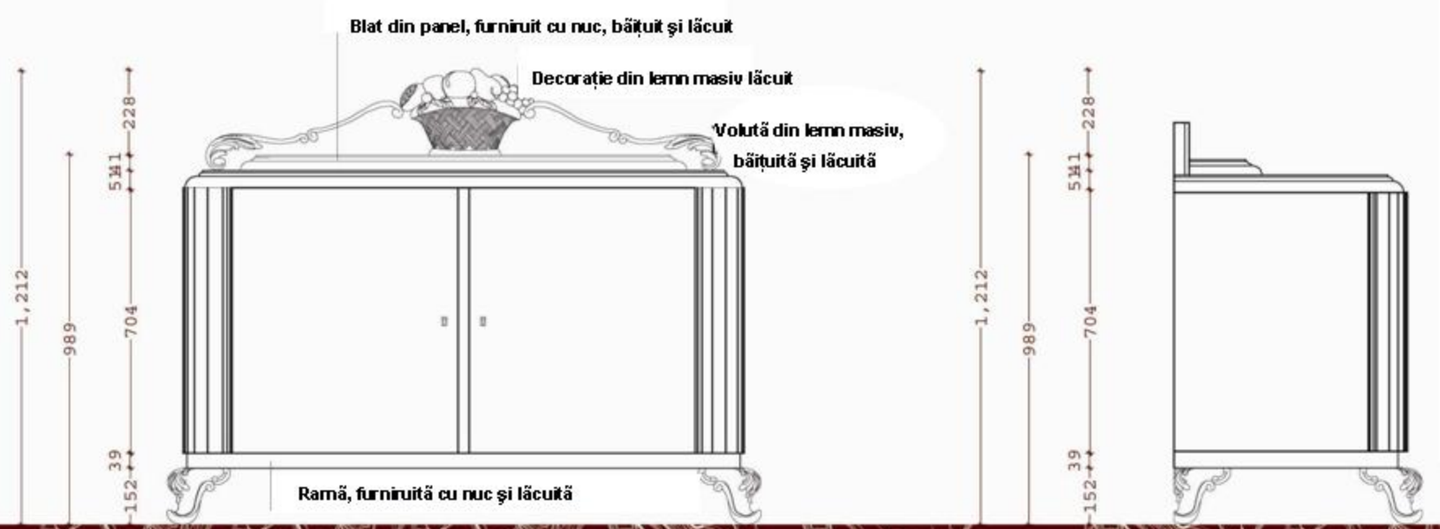

Chiar dacă este o variantă micşorată a comodei anterioare piesa de faţă păstreaza aceeaşi proporţie armonioasă şi bine gândita in ceea ce priveşte elementele de susţinere şi cele de decor.

Szekely Anamaria, Ţiganea Oana

Comodă Sec. XX

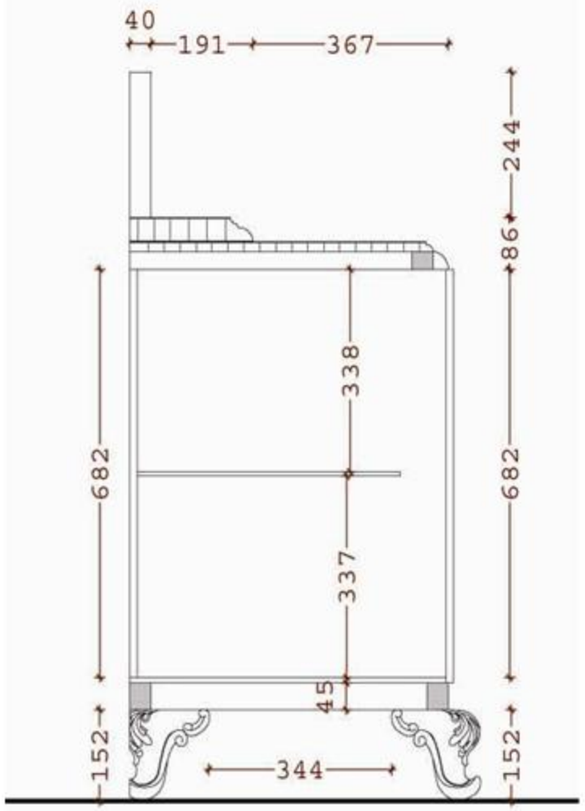

SECTIUNE

SOCLUL de tipul "cadru cu picioare", contribuie la eleganța deosebită a pieselor. Se realizează astfel o desprindere a mobilei de sol, evidentiindu-se corpul ca o entitate de sine stătătoare cu volumul propriu bine conturat.

PLACILE realizează legătura între pereții laterali, intermediari, rama cadru cu picioare, rama superioară şi spate. Placa inferioară are o grosime mică de cc. 20 mm iar cea superioară este puțin mai groasă. Canturile plăcii superioare sunt profilate si lăcuite, fixarea masivului pe cantul plăcii realizandu-se în lambă si uluc.

Imbinarea s-a realizat tot în lambă si uluc, decorația fiind aplicată prin lipire pe un suport din lemn masiv.

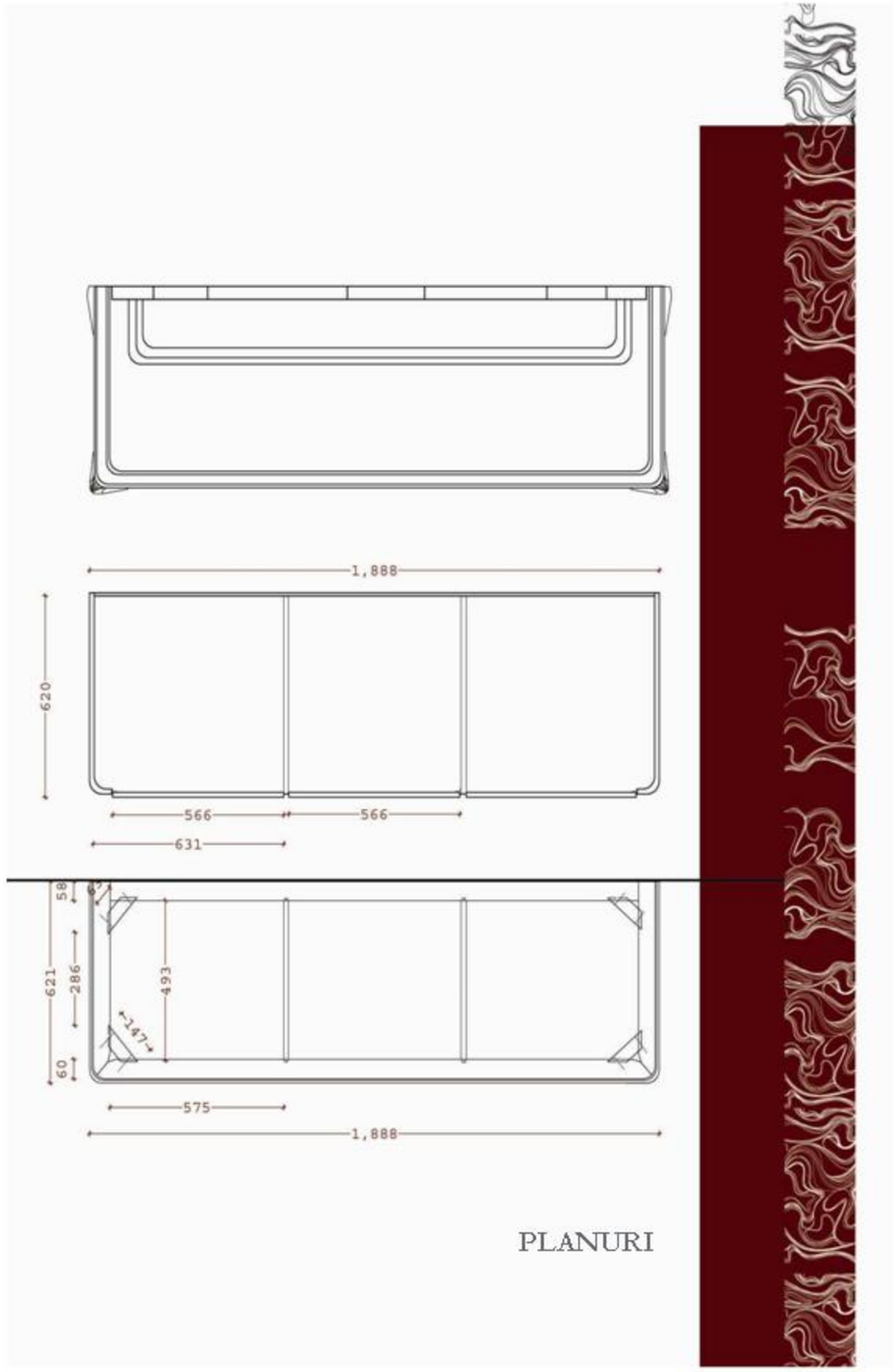

PLANURI

Szekely Anamaria, Țiganea Oana

Comodă Sec. XX

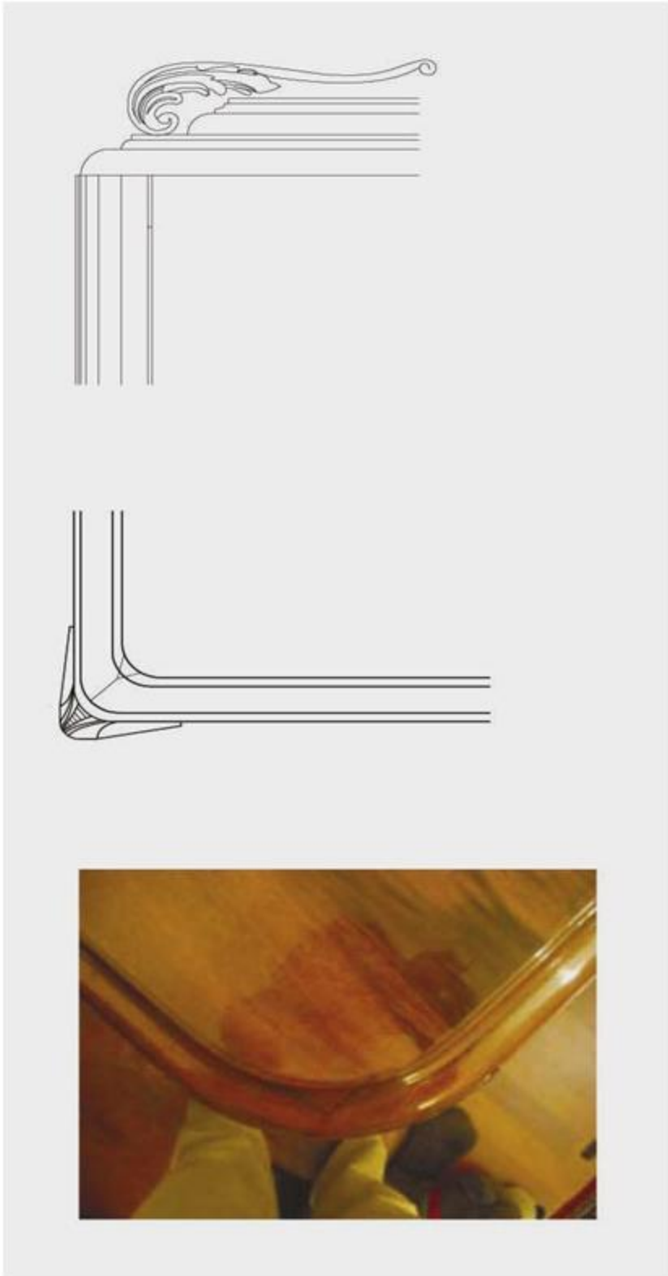

Unul dintre detaliile constructive care ne-a atras în mod deosebit atentia a fost îmbinarea ingenioasa între placa superioară si cadrul corespunzător. Această imbinare in V este discretă lăsând impresia unei plăci unitare. Lăcuirea şi finisarea de bună calitate au făcut greu lizibile diferențele dintre cele două elemente componente.

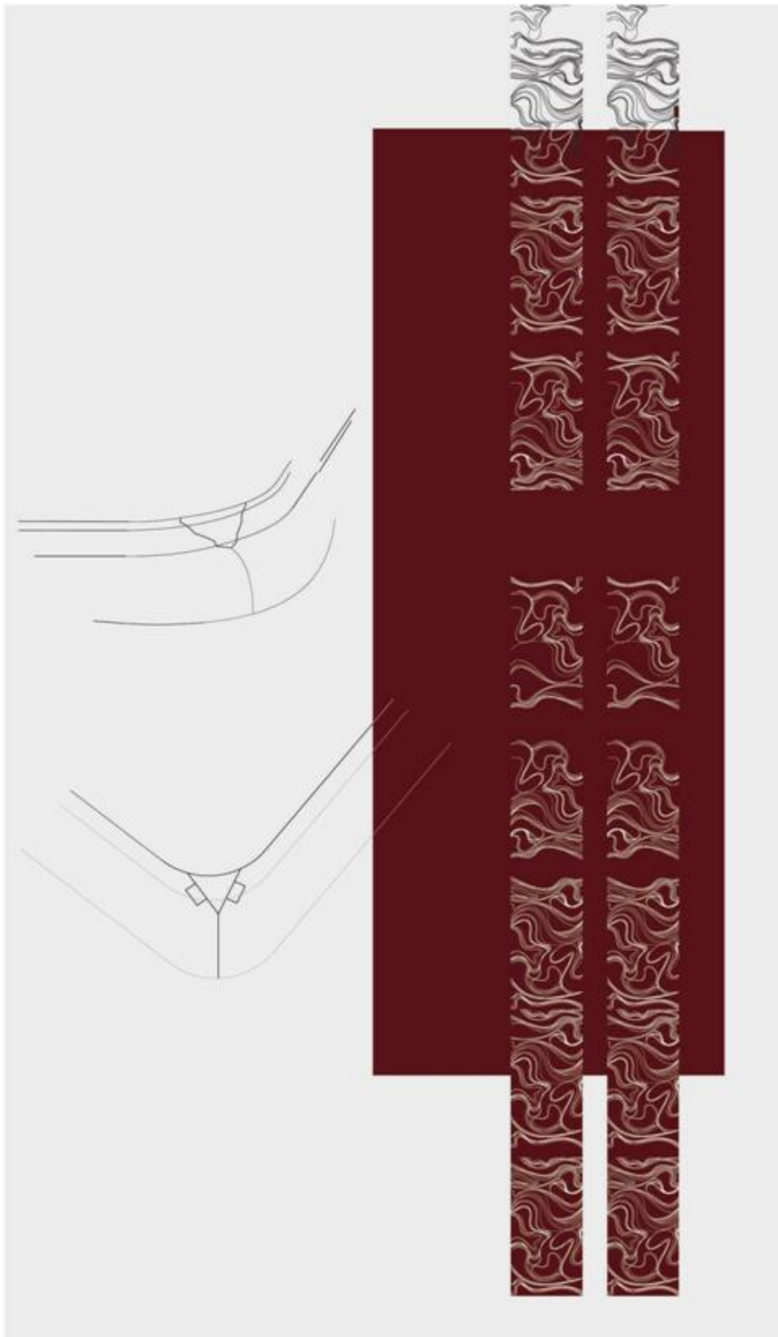

Szekely Anamaria, Țiganea Oana

Secolul XIX este atât din punct de vedere istoric cât şi al arhitecturii şi al mobilierului unul al invenţiilor , inovaţiilor şi căutărilor prefigurând ruptura care se va produce după primul Război Mondial pe toate planurile existenţei umane. Arta, este cea care împreună cu domeniile ei: pictura, arhitectura, literatura, etc. ,va recepta cel mai sensibil aceste schimbări. La nivel social, burghezia aflată în ascensiune îşi caută moduri de afirmare prin reinterpretarea superficială a stilului de viaţă al nobilimii. În acest sens, un rol fundamental îl au vechile materiale care vor fi prelucrate în tehnici noi (ex. : „papier-machée") la realizarea unor forme şi decoraţii caracteristice epocii. La aceste mari transformări îşi vor aduce aportul şi dezvoltarea explozivă a tehnicii , comunicaţiilor şi transportului (prima linie de cale ferată în Anglia, 1825; telegraful, etc.), consecinţa fiind îmbogăţirea vocabularului si cu motive specifice altor culturi. Rezultatul va fi o sumă de elemente cu caracter diferit aplicate pe acelaşi obiect, conferindu-l acestuia un caracter eclectic.

Astfel, Eclectismul, care se conturează şi caracterizează sec. XIX va fi foarte depreciat în secolul următor când vor exista noi criterii estetice specifice artei moderne. Dar, în realitate, secolul XIX este foarte important şi valoros atât prin schimbările pe care le propune cât şi din punct de vedere artistic şi implicit ornamental, fiind o perioadă creativă ce trebuie luată în considerare şi apreciată.

În cadrul aceleaşi tendinţe, în funcţie de zonă, ţară, context socio-politic, au luat naştere neo-stilurile: Neo-Romanic, Neo-Gotic, Neo-Renaştere, Neo-Baroc, Neo-Rococo, Neo-Empire. Neo-stilurile vor lua avânt după 1830 odată cu accentuarea ideii de naţiune care va culmina cu revoluţiile de la 1848; artiştii îşi vor găsi astfel modele în trecutul zbuciumat al ţării, dând glas sentimentului naţional.

Süketes Erika, Ţuglui Cornelia Maria

Mobilierul Neo-Renascentist se dezvoltă între 1860 şi 1880, având proporţii şi ornamente inspirate din mobilierul şi arhitectura Renaşterii. Cei care au dat numele de "Neo-Renaissance" sunt Antonio Manetti şi Angiolo Barbetti. Alţi creatori cum ar fi Ferdinando Pogliani, Carlo Zen conturează un stil neo-renascentist impregnat cu motive decorative caracteristice lumii greco-romane.

Transformările secolului XIX nu vor ocoli nici teritoriul german unde dezvoltarea industriei determină separarea meşteşugului de artă, iar tehnicile iniţiale decorative şi artistice sunt pe cale de dispariţie. Pe acest teritoriu după 30 de ani de Biedermaier ia amploare Neo-Renaşterea. Un moment important in această perioadă este războiul germaniilor cu francezii, care determină intensificarea sentimentului naţional şi căutarea unor exemple în trecutul eroic, Evul Mediu şi Renaşterea constituind repere fundamentale.

Studiul realizat şi-a propus relevarea a două piese de mobilier, desfăşurată în paralel cu documentarea cu privire la momentul şi contextul în care au fost confecţionate.

Cele două piese de mobilier studiate, un scaun şi un dulap, sunt de factură neo-renascentistă şi au fost confecţionate pe teritoriul Imperiului Austro-Ungar. Se poate spune că sunt două piese specifice amenajării interioarelor neo-renascentiste, în special a saloanelor.

Scaunul aparţine unei garnituri de salon alcătuită dintr-o masă şi patru scaune, o formulă de mobilare specifică perioadei eclectice. Piesa este confecţionată din lemn masiv de tei, lăcuit, spătarul şi şezutul fiind tapiţate. Din punct de vedere structural este alcătuit din subansamblu şezut şi spătar. Picioarele drepte, strunjite din faţă se combină armonios cu dubla curbură a montanţiilor spătarului care prezintă o decoraţie decentă, sculptată şi o schimbare de secţiune, de la pătrat la cerc la nivelul picioarelor.

Süketes Erika, Ţuglui Cornelia Maria

Süketes Erika, Țuglui Cornelia Maria

Forma dreptunghiulară a spătarului se realizează prin îmbinarea în cep rotund a celor două traverse de secțiune dreptunghiulară cu montanții. În completarea compoziției spătarului mai intră elemente strunjite organizate simetric şi o piesă sculptată poziționată în axul de simetrie ca o terminație superioară. Astfel, compoziția simetrică şi sublinierea orizontalității sunt caracteristici specifice Renaşterii.

Structura şezutului se organizează din traverse şi lezene cu secțiune dreptunghiulară montate între picioare, traversa din față prezentând o curbură elegantă. Atât şezutul, cât şi spătarul prezintă o tapițerie nedetaşabilă, la nivelul spătarului aceasta fiind cea originară. La nivelul şezutului tapițeria nedetaşabilă este realizată pe un sistem de arcuri tronconice fixate pe chingi întrețesute. Linia elegantă a brațelor sculptate şi retrase este cea care întregeşte compoziția ansamblului, subliniind şi mai mult legătura între cele două direcții: orizontală şi verticală. In acelaşi timp se remarcă interesul pentru confort prin retragerea acestora față de picioarele din față. Preocuparea pentru confort ca şi caracteristică pentru perioada respectivă este subliniată şi de planurile înclinate ale şezutului şi spătarului.

Dulapul, cea de-a două piesă studiată, probabil, tot parte a amenajării unui salon, a fost folosit ca mică bibliotecă sau pentru etalarea şi depozitarea diferitelor obiecte, înglobând o zonă de sertare, una deschisă pentru expunere şi două închise cu uşă.

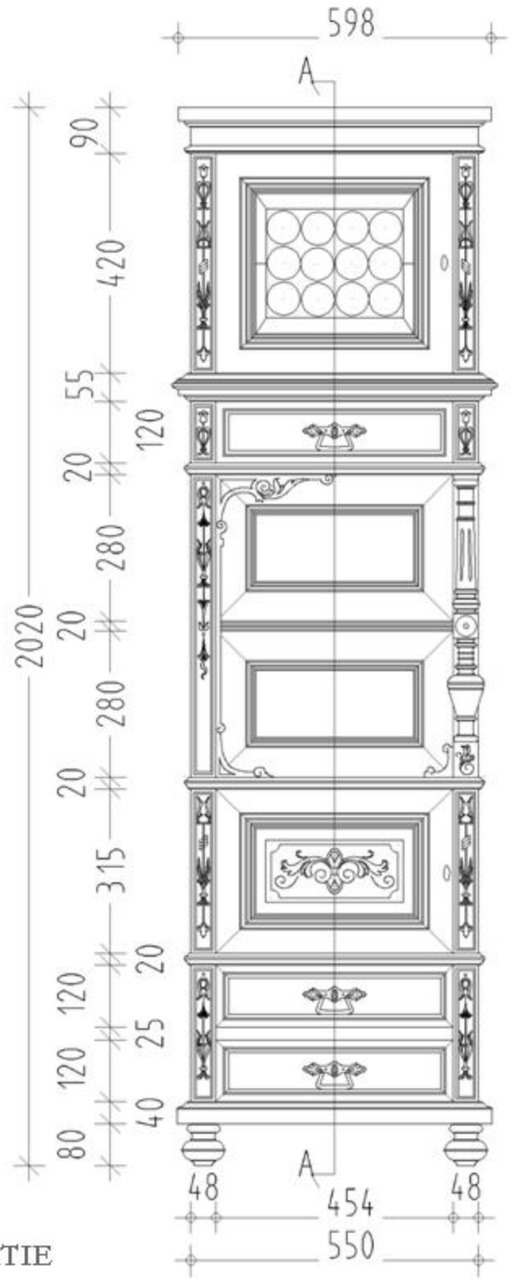

ELEVATIE

În confecționarea piesei lemnul de tei este materialul care predomină, acesta fiind furniruit cu lemn de stejar. Un alt material utilizat este vitraliul uşii de la partea superioară, un artificiu specific perioadei eclectice. Diversele articulații si accesorii sunt confecționate din tablă de alamă.

Din punct de vedere structural dulapul este alcătuit din cadre orizontale care rigidizează cei patru montanți și totodată compartimentează pe verticală. Cornişa profilată, împreună cu profilele care accentuează orizontala şi marchează registrele sunt de inspirație renascentistă. În acelaşi limbaj se încadrează şi chenarele dreptunghiulare și picioarele strunjite în formă de bilă turtită (caracteristice spațiului german). Imaginea este completată de elemente strunjite și elemente sculptate organizate asimetric închizând compoziția părții deschise. Dacă părțile laterale sunt compuse simetric, asimetria din vederea frontală (atipică Renaşterii) semnalizează trecerea spre un nou mod de organizare specific Artei 1900.

Verticalitatea montanțiilor este subliniată de o discretă decorație în relief plat reprezentând compoziții din elemente de inspirație vegetală: reinterpretarea variantei renascentiste a pomului vieții, laleaua-influență a ornamenticii populare maghiare asupra celei culte.

Cele două obiecte se remarcă prin simplitatea şi eleganța formelor, prin echilibrul decorațiilor care împreună cu utilizarea în preponderență a lemnului particularizează mobilierul austro-ungar.

În Neo-Renaştere interioarele sunt foarte bine corelate funcțional, şi de asemenea dispunerea mobilierului este bine stabilită; spre deosebire de perioadele anterioare avem de-a face cu o varietate mare de mobilier specializat.

Süketes Erika, Țuglui Cornelia Maria

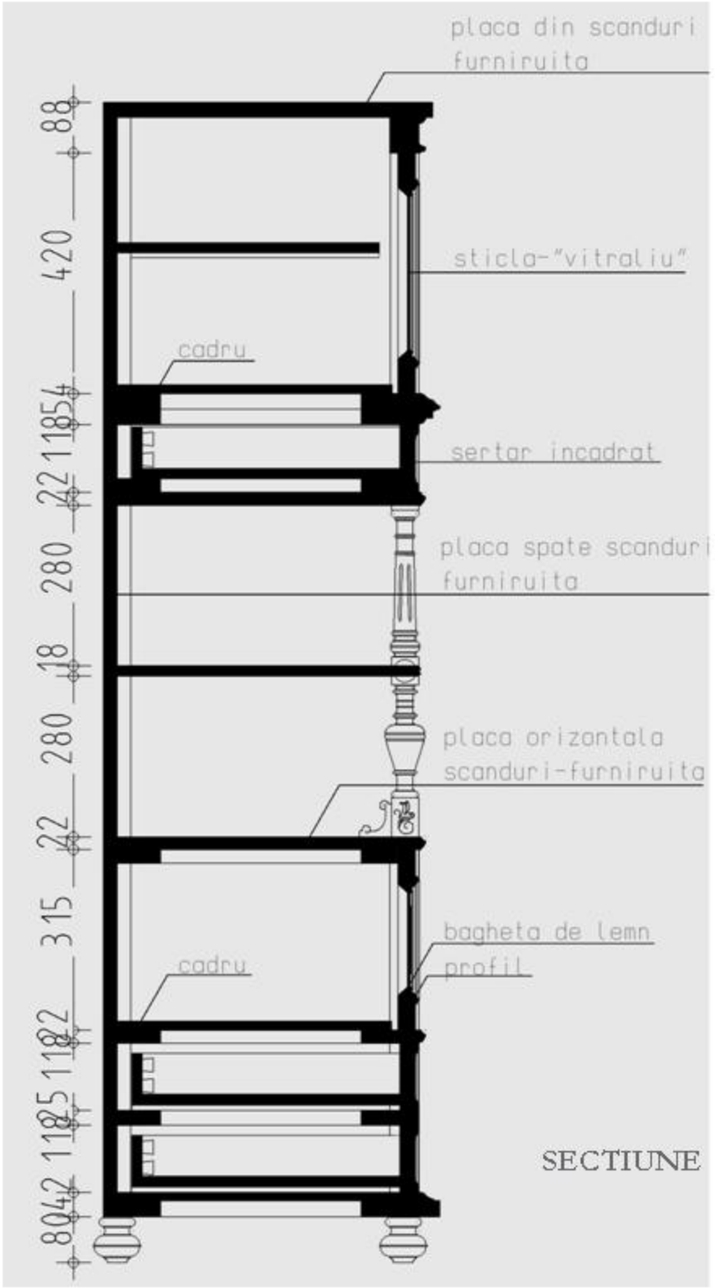

SECTIUNE

In interioarele castelelor: Peleş şi Bojnice, am identificat doua exemple reprezentative ale stilului acestei epoci , corelate cu studiul nostru. Castelele redau atmosfera acelei perioade prin mobilier, decorații, materiale, fiecare încăpere însemnând alt tip de mobilier, de amenajare.

In secolul nostru se pune tot mai mult accentul pe aprecierea autenticității operei de artă şi a mobilierul stil ,atitudine ce a condus la coagularea intereselor de acest gen in manifestari de felul Bienalei de Antichitãți de la Paris.

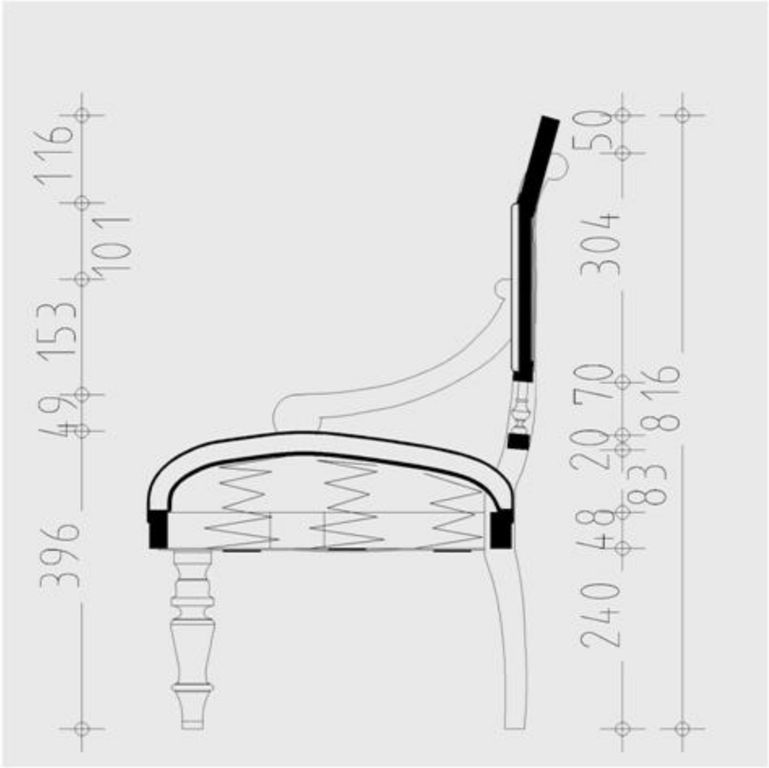

SECTIUNE

Süketes Erika, Ţuglui Cornelia Maria

Scaun şi Dulap Stil Neo-Renaştere

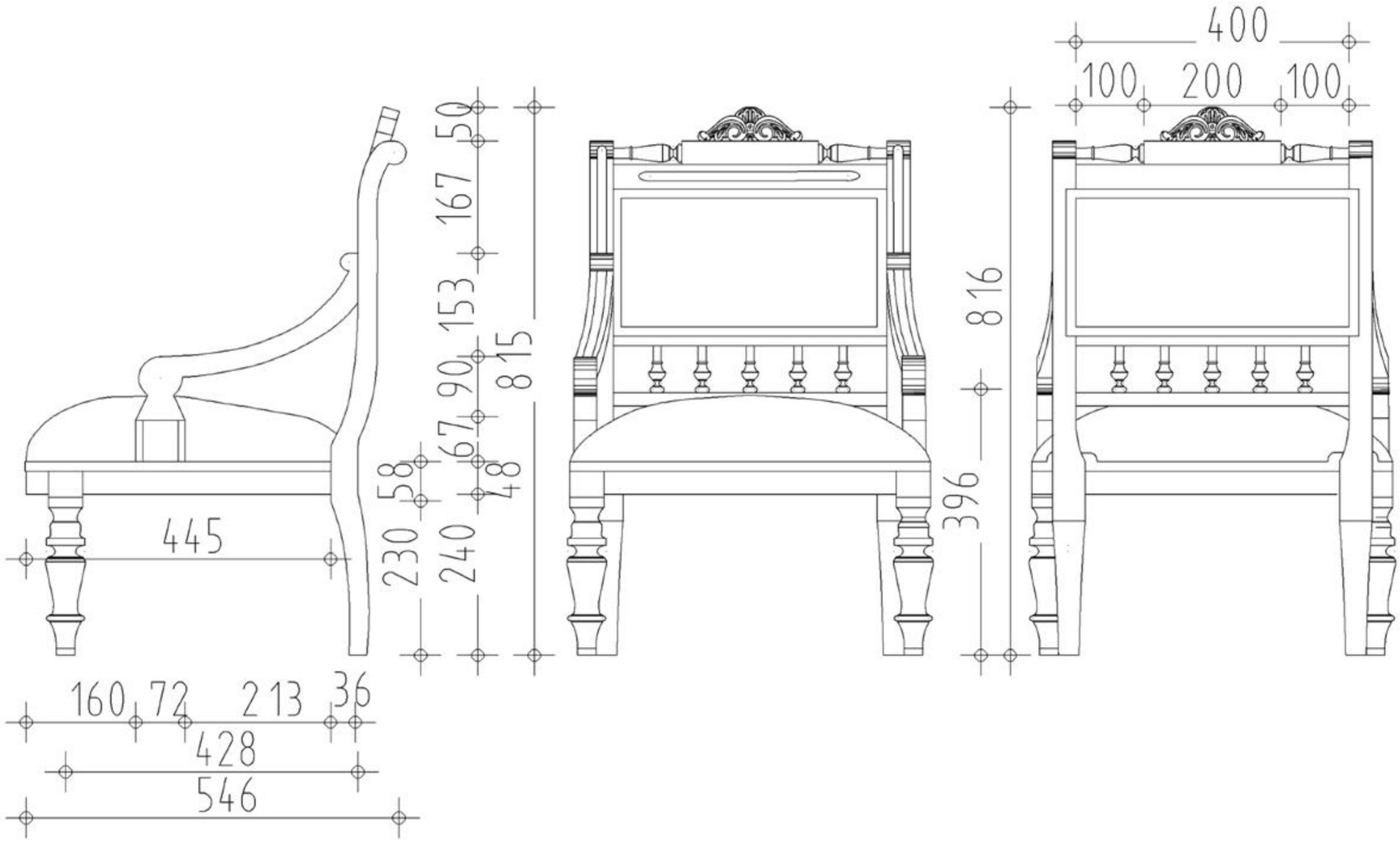

ELEVATII

Süketes Erika, Ţuglui Cornelia Maria

Scaun Stil Neo-Renaştere

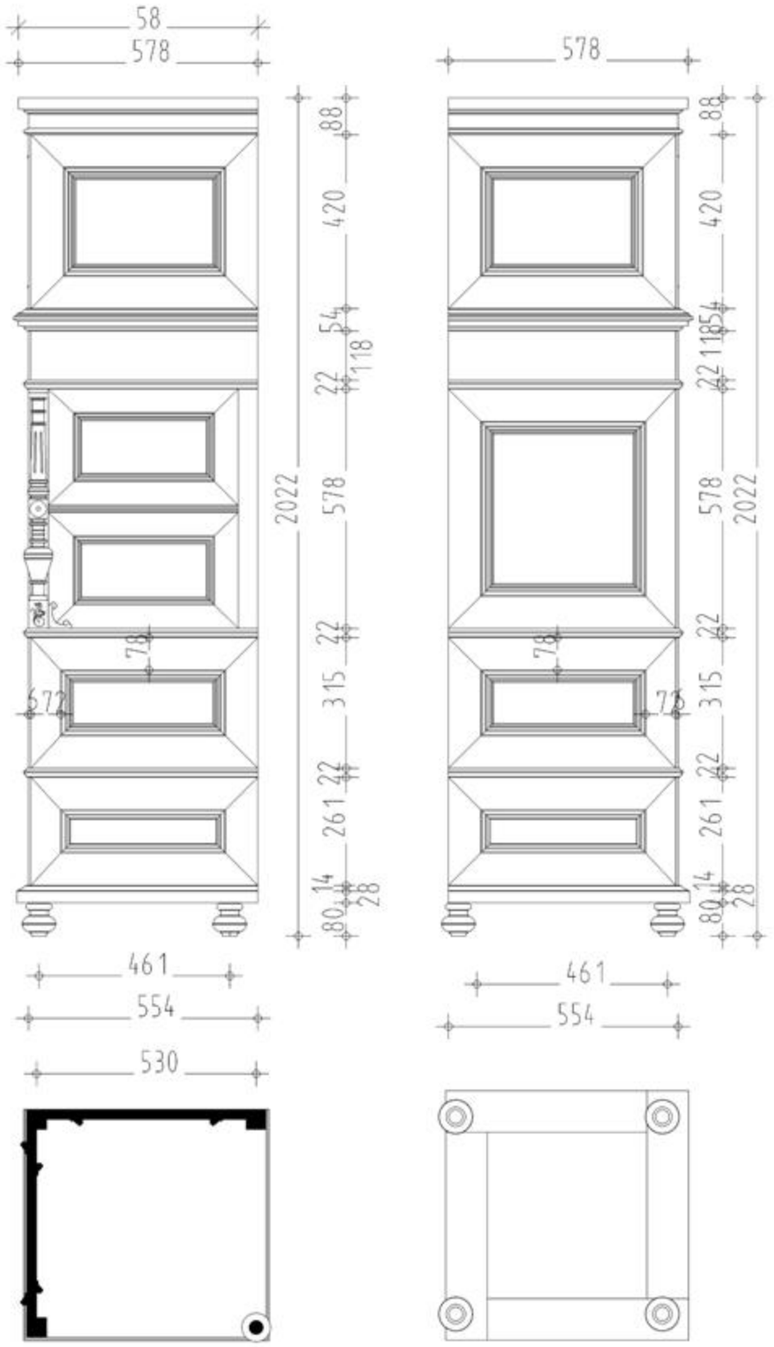

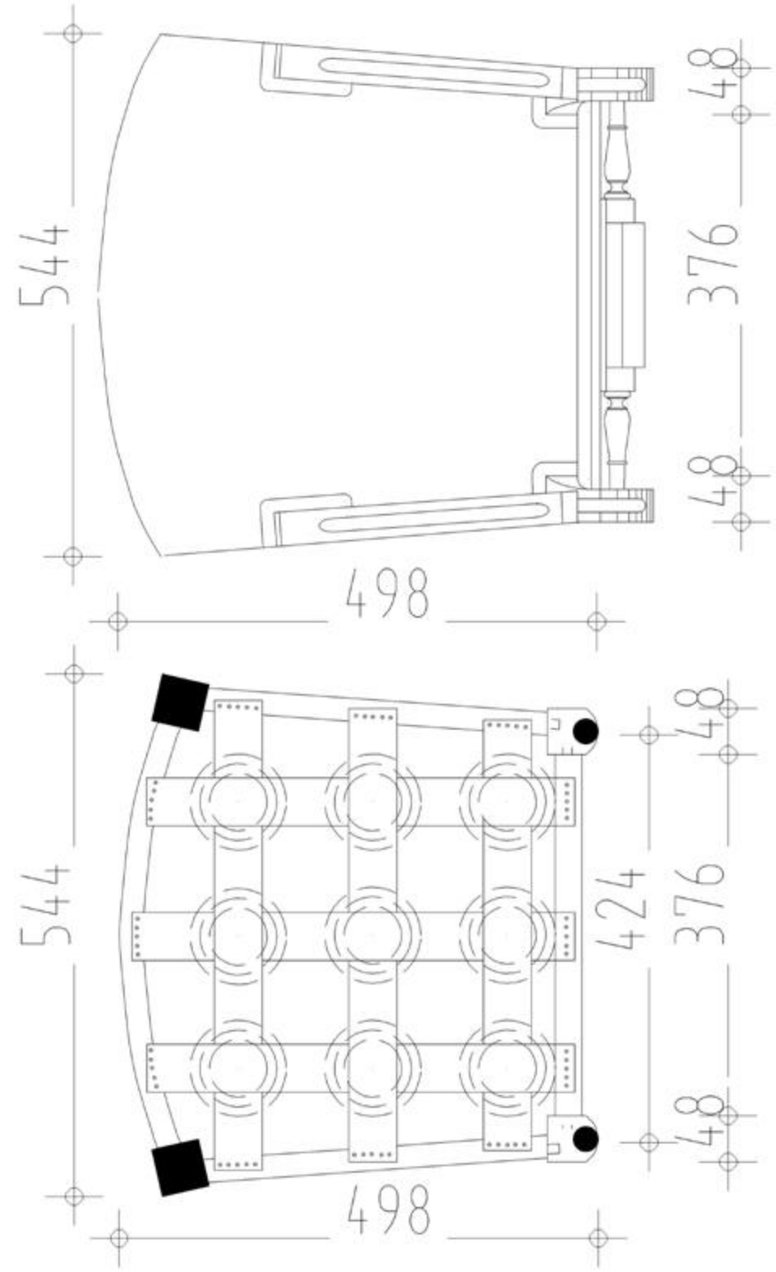

Süketes Erika, Ţuglui Cornelia Maria

Scaun şi Dulap Stil Neo-Renaştere

Materiale, forme, culori

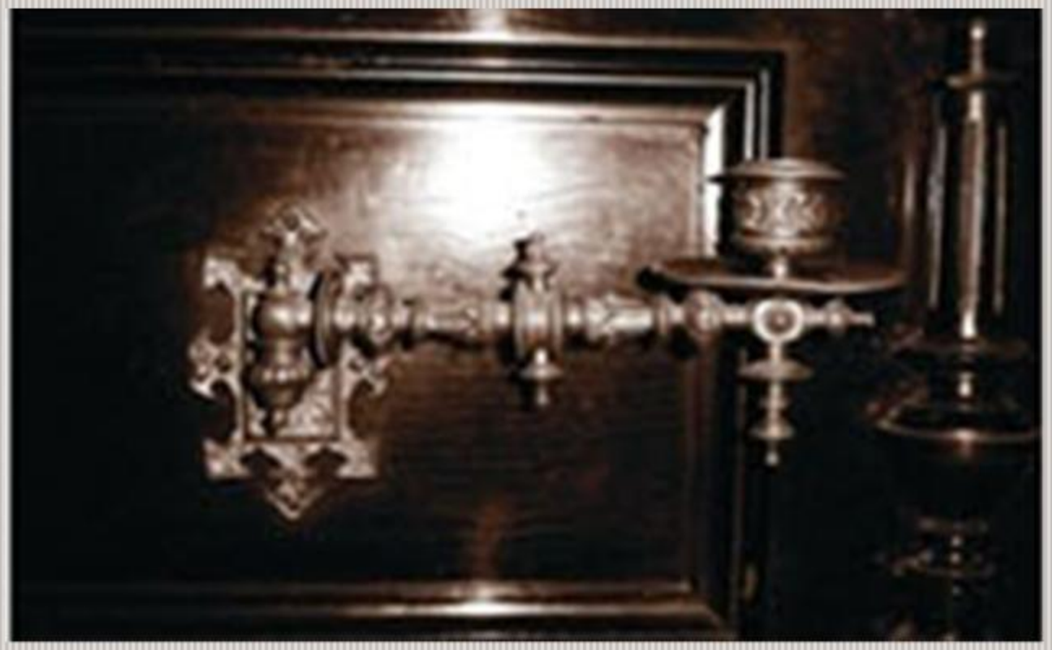

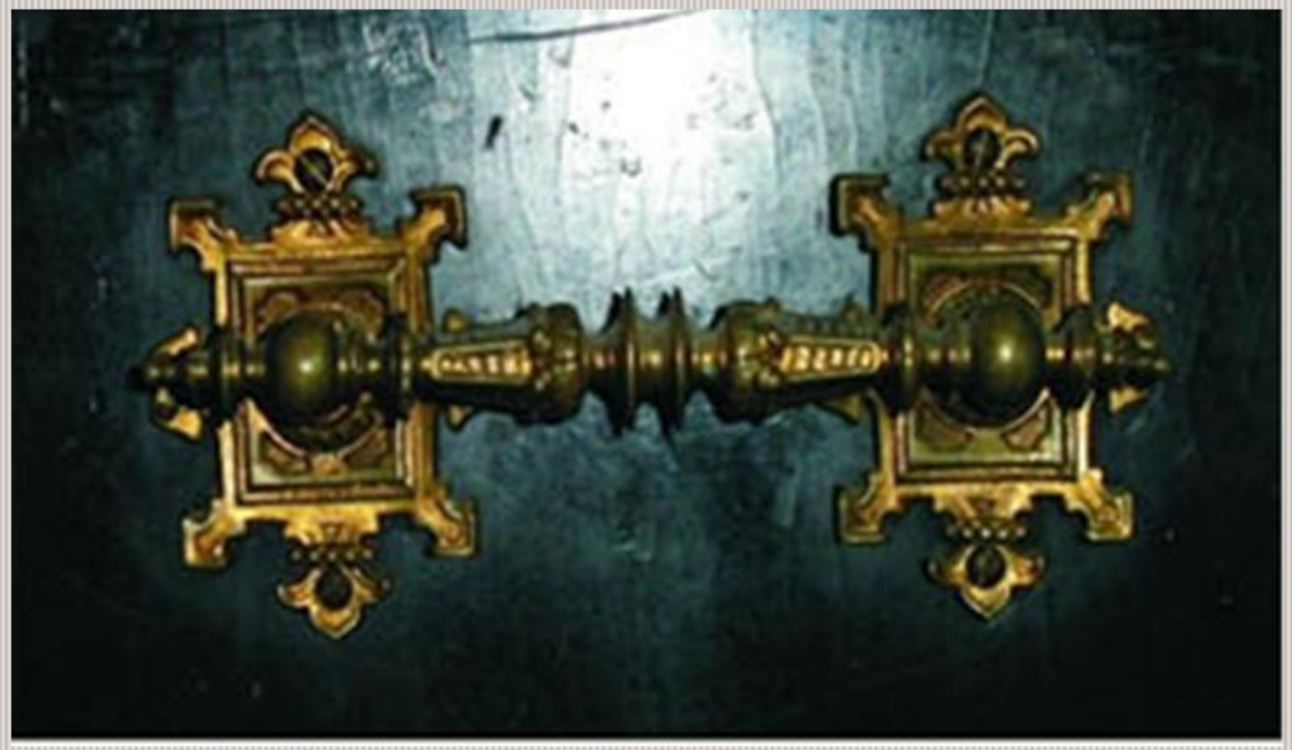

Kaiserliche u. Königliche Hof-Pianoforte-Fabrik.
Leipzig.

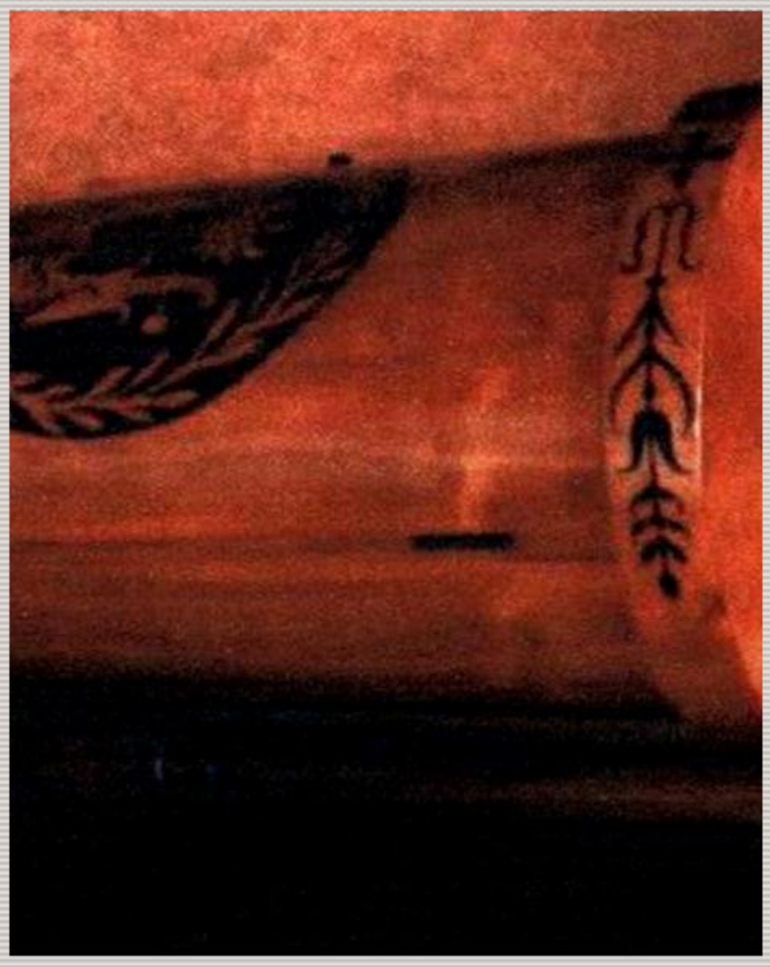

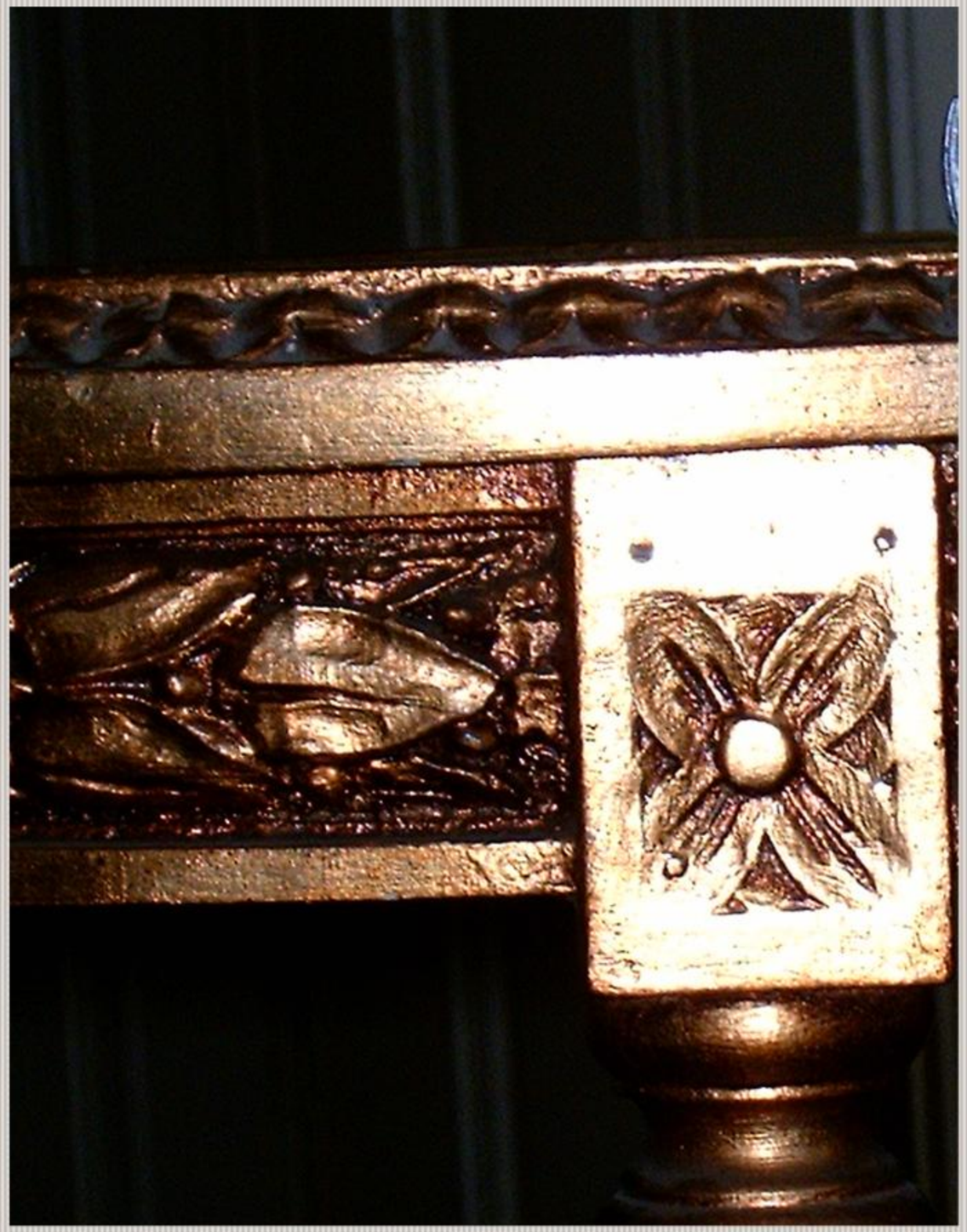

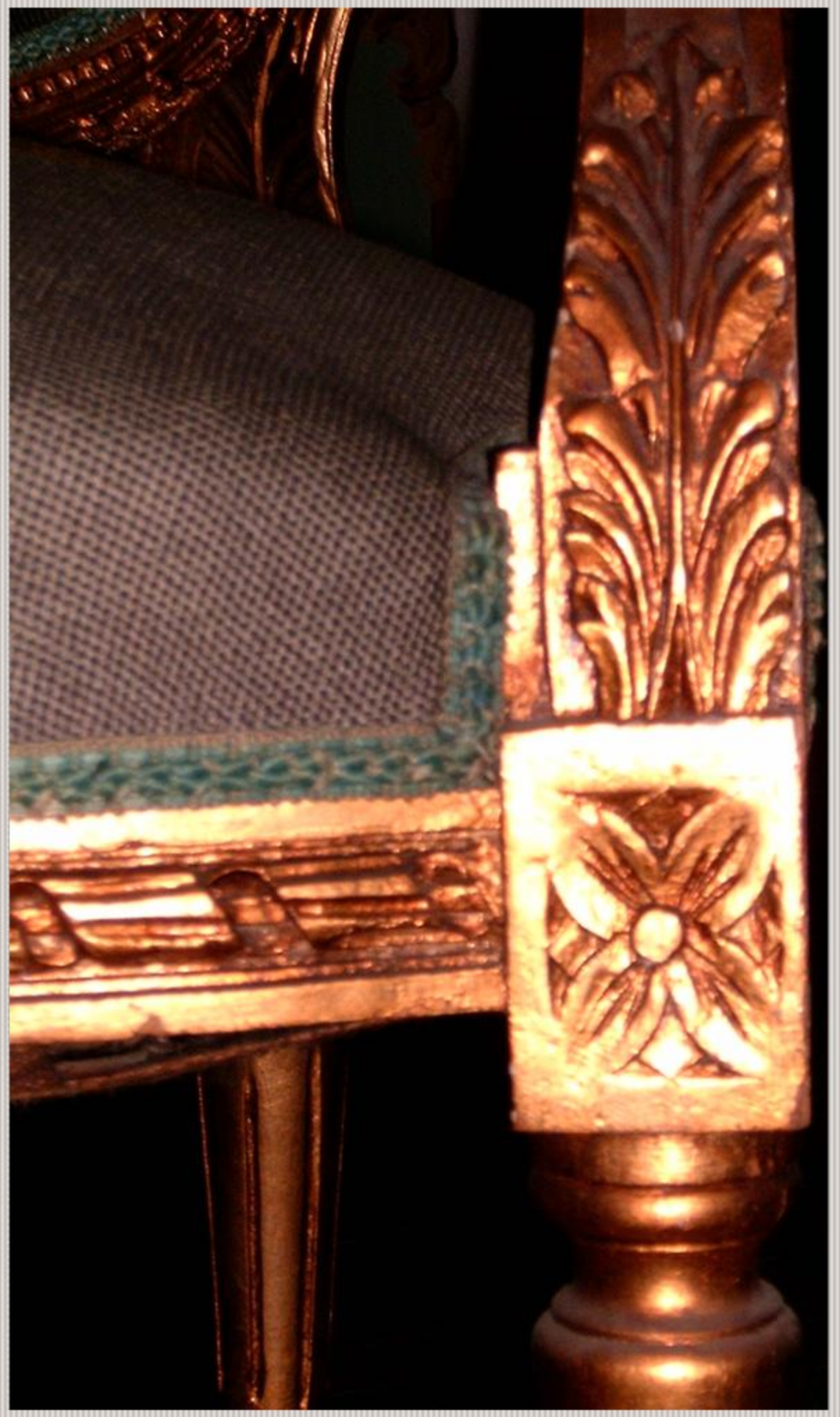

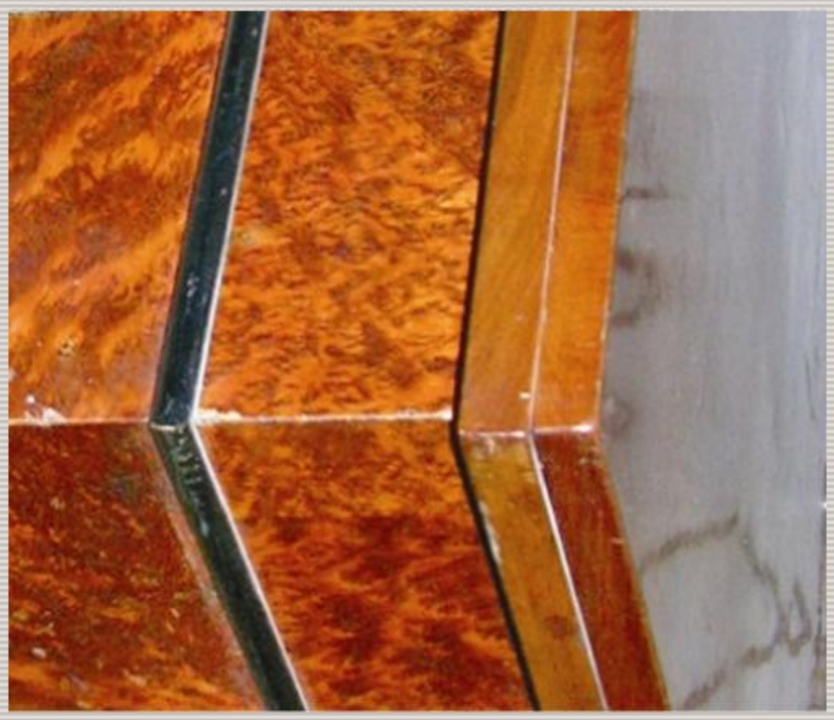

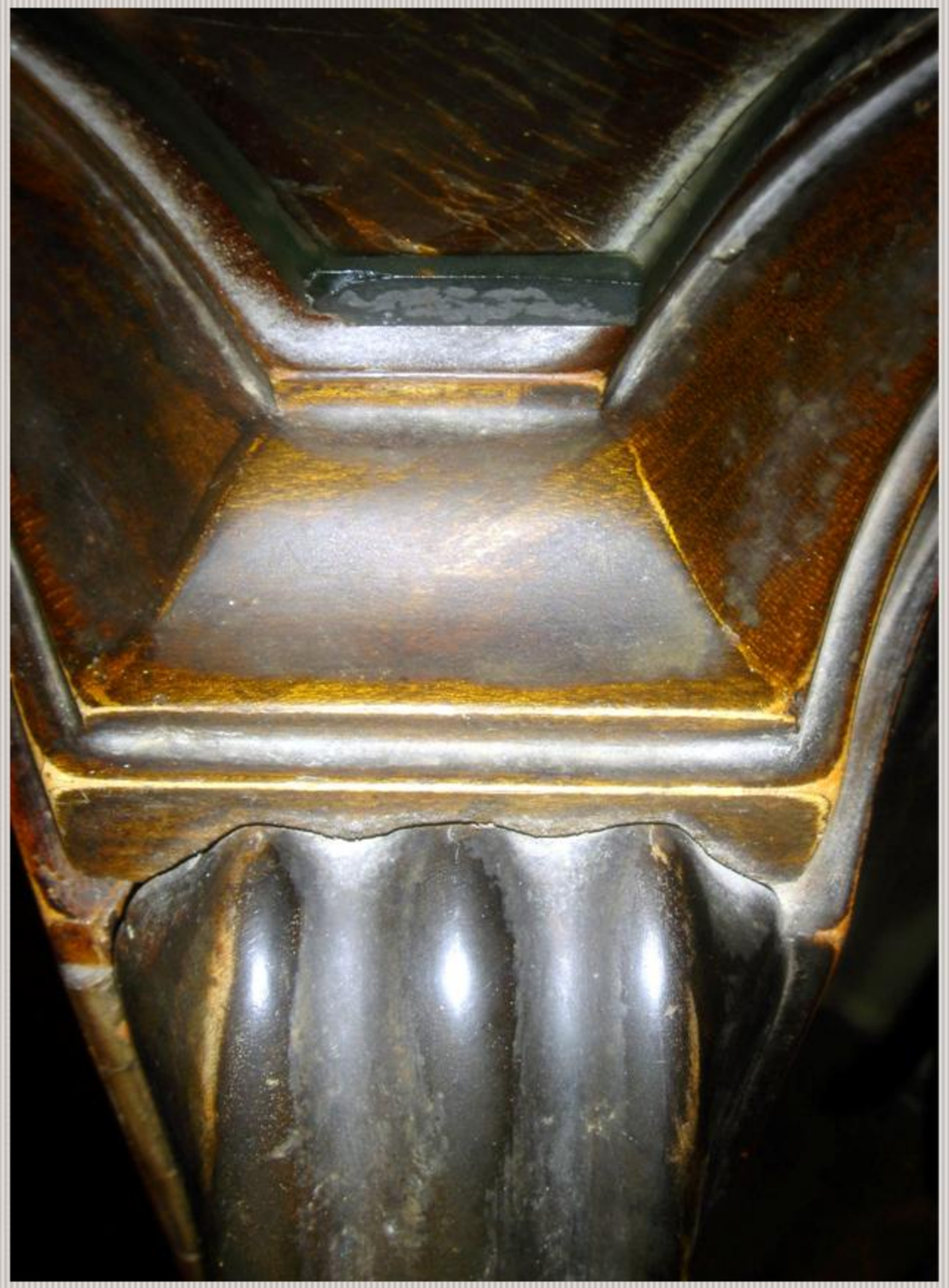

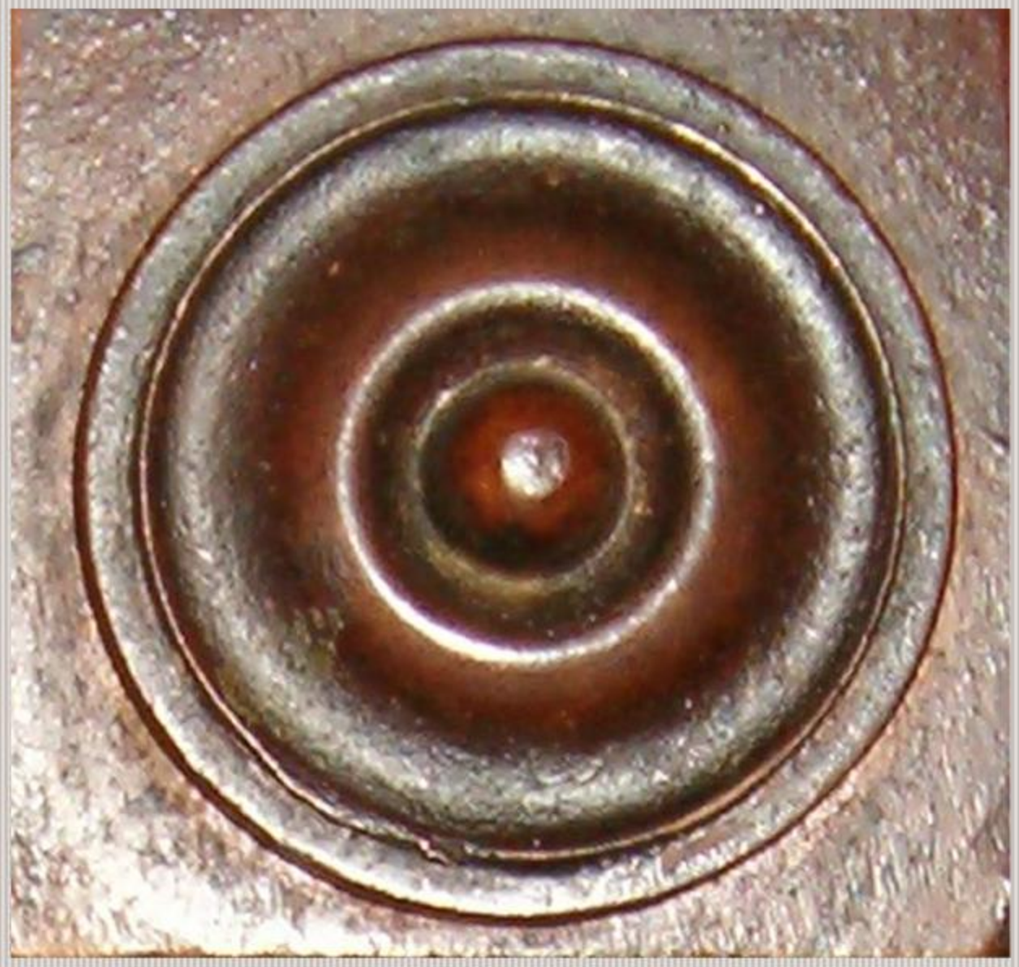

Sfârşit